REPUESTOS CHEVROLET

Protege tu vida y la de tu vehículo, usando repuestos y accesorios Chevrolet garantizados de fábrica, diseñados acorde a cada tipo de vehículo.

BIENVENIDO AL MUNDO CHEVROLET.

GENERAL MOTORS DEL ECUADOR S.A. le da la más cordial bienvenida y le agradece por haber adquirido uno de nuestros vehículos, los mismos que han sido diseñados y producidos con altos estándares de calidad mundial y amigable con el medio ambiente. Materiales como amianto y cadmio ya dejaron de ser usados. El sistema de aire acondicionado funciona con un refrigerante exento de hidrocarburos. Si usted utiliza un estilo de conducción compatible con el medio ambiente, podrás mantener el nivel de ruido y las emisiones de gases de escape en límites razonables.

Usted deberá dar un uso apropiado a todos los elementos de mantenimiento, los cuales no deben ser arrojados a las alcantarillas o tratados como basura corriente. Le recomendamos dejar estos elementos a disposición de los concesionarios, talleres automotrices y/o estaciones de servicio. El medio ambiente le agradecerá tener en cuenta estas valiosas sugerencias.

En base a nuestro compromiso de atención al cliente, GENERAL MOTORS DEL ECUADOR S.A, le otorga garantía sobre nuestros vehículos y respuestos genuinos.

Le invitamos a leer detenidamente el presente folleto que contiene la guía rápida de uso de su vehículo, certificado de garantía y guia de concesionarios, mismo que ha sido desarrollado para ayudarle a disfrutar al máximo de su Chevrolet de una manera segura y libre de averías. Le recomendamos guardarlo en la guantera para poder consultarlo en cualquier momento.

GUIA DEL PROPIETARIO

No se permite reproducción o traducción, total o parcial, del contenido de esta guía sin autorización previa por escrito de General Motors del Ecuador. *Todos los informes, ilustraciones y especificaciones contenidos en esta guía corresponden a datos existentes en la época de la publicación. General Motors del Ecuador se reserva el derecho de hacer cambios en cualquier momento, tanto en el producto como en la guía, sin previo aviso.*

El equipamiento de los vehículos puede variar dependiendo de las versiones comercializadas en su país y del modelo adquirido. Por lo tanto, podrían presentarse diferencias entre la información contenidas en esta guía y la configuración de su vehículo con respecto a equipamiento y accesorios e, inclusive, no encontrar en su vehículo algunos de los componentes mencionados en esta guía. Asesórese con un Concesionario Oficial Chevrolet sobre el equipamiento de los vehículos.

Para contactarse con un Concesionario Chevrolet, comuníquese con el Centro de Atención al Cliente, acceda a nuestro sitio web o también puede encontrar el contacto al final de esta guía.

Black plate (1,1)

No se permite la reproducción o traducción, total o parcial del contenido de esta guía sin autorización previa por escrito de General Motors. Todos los informes, ilustraciones y especificaciones contenidos en esta guía corresponden a datos (existentes en la época de su publicación) explicativos de funcionamiento que pueden no ser aplicados para su vehículo. Nosotros nos reservamos el derecho de hacer cambios en cualquier momento, tanto en el producto como en la guía, sin previo aviso.

El equipamiento de los vehículos puede variar dependiendo de las versiones comercializadas en su país y del modelo adquirido en el momento de la venta.

Asesórese en un concesionario Oficial Chevrolet sobre el equipamiento de los vehículos.

Para localizar un Concesionario Chevrolet, contáctese con el Centro Atención al Cliente, o acceda a nuestro sitio web.

Este modelo puede no estar equipado con funciones de conectividad: Bluetooth, Wi-Fi, Proyección inalámbrica y funciones relacionadas con Android Auto y Apple Car Play. En caso de dudas contacte a un concesionario Chevrolet para mayores informaciones.

Contenido

Introducción 1
Llaves, puertas y ventanas 3
Asientos y apoyacabezas 21
Portaobjetos 50
Instrumentos y controles 55
Iluminación 80
Sistema de audio 85
Climatización 106
Conducción y funcionamiento 113
Cuidado del vehículo 158
Servicio y mantenimiento 207
Datos técnicos 215
Información del cliente 229
OnStar 231
Servicios conectados 237
Índice 239

Introducción

La documentación para el cliente debería tenerse siempre disponible a mano en el vehículo. Se puede encontrar en la guantera.

Siempre que aparezca el testigo de control en combinación con otro testigo de control en el cuadro de instrumentos o en una etiqueta, debería consultar el Manual de Instrucciones.

Siempre debe cumplir las leyes y los reglamentos del país por donde circule. Dichas leyes pueden diferir de la información contenida en el presente Manual de Instrucciones.

⚠ Peligro

Nunca realice usted mismo ningún tipo de reparación o ajuste del motor, el chasis o componentes relacionados con la seguridad del vehículo. Podría estar infringiendo normas medioambientales o de seguridad.

Todos los concesionarios Chevrolet ofrecen un servicio de primera clase, con mecánicos capacitados para trabajar de acuerdo a instrucciones específicas.

Puede obtener más información acerca de GM y los productos Chevrolet en el sitio web:

www.chevrolet.com.co

www.chevrolet.com.ec

www.chevrolet.com.pe

www.chevrolet.cl

Uso del manual

- Este manual describe todas las opciones y características disponibles para este modelo. **Ciertas descripciones, incluidas las correspondientes a las funciones de pantalla y de menú, pueden no corresponder a su vehículo debido a las variantes de modelos, las especificaciones para el país o equipos o accesorios especiales.**
- Las tablas de contenidos al principio del manual y de cada capítulo le ayudarán a localizar la información.
- El índice alfabético le permitirá buscar información específica.
- El Manual del propietario utiliza las designaciones de fábrica, que pueden encontrarse en el capítulo "Datos técnicos".

- Las indicaciones de dirección (por ejemplo izquierda o derecha, delante o detrás) se refieren siempre al sentido de marcha.
- Las indicaciones en pantalla pueden no estar en su idioma.

Peligro, Advertencia y Atención

⚠ Peligro

La marca ⚠ **Peligro** acompaña a información sobre situaciones que pueden provocar lesiones mortales. La inobservancia de esta información puede poner su vida en peligro.

⚠ Advertencia

La marca ⚠ **Advertencia** acompaña a información sobre situaciones que pueden provocar accidentes o lesiones. La inobservancia de esa información puede provocar lesiones.

Atención

La marca **Atención** acompaña a información sobre situaciones que pueden dañar el vehículo. La inobservancia de esa información puede dañar el vehículo.

Este símbolo indica un procedimiento prohibido, que puede causar lesiones personales o daños al vehículo.

Le deseamos muchas horas de agradable conducción en este vehículo.

Chevrolet

Llaves, puertas y ventanas

Llaves y cerraduras
Llaves 3
Sistema de acceso remoto sin llave (RKE) 4
Uso del sistema de acceso remoto sin llave (RKE) (Acceso con llave) 4
Uso del sistema de acceso remoto sin llave (RKE) (Acceso sin llave) 6
Cerraduras de las puertas 8
Cerraduras de puerta eléctricas 9
Bloqueos automáticos de puertas 9
Cerraduras de seguridad 10

Puertas
Portón trasero 10

Seguridad del vehículo
Seguridad del vehículo 12
Sistema de alarma del vehículo 12
Funcionamiento del inmovilizador (Acceso con llave) 13
Funcionamiento del inmovilizador (Acceso sin llave) 13

Espejos retrovisores externos
Espejos convexos 14
Espejos retrovisores eléctricos 14
Espejos retrovisores abatibles 14

Espejos retrovisores internos
Espejos retrovisores interiores 15
Retrovisor manual 15
Espejo retrovisor con atenuación automática 15

Ventanas
Ventanas 16
Levantavidrios eléctricos 16
Luneta térmica trasera 18
Parasoles 19

Techo
Techo solar (Si está equipado) 19

Llaves y cerraduras

Llaves

Llaves de repuesto

Si necesita una llave de repuesto y los códigos de activación respectivos, pueden solicitarse a través del concesionario Chevrolet.

Llave plegable

Pulse el botón para desplegarlo. Para volver a plegar la llave, pulse primero el botón y luego gire la llave a su posición inicial.

Nota

Es posible que este vehículo tenga una llave rígida de repuesto.

Acceso sin llave

Remueva la llave pulsando el botón al costado del transmisor RKE, cerca de la parte de abajo, y saque la llave. Nunca tire de la llave sin pulsar el botón.

Sistema de acceso remoto sin llave (RKE)

Si disminuye el alcance de funcionamiento del sistema de acceso remoto sin llave (RKE):

- Compruebe la distancia. Es posible que el transmisor esté demasiado lejos del vehículo.
- Compruebe su ubicación. Es posible que otros vehículos u objetos estén bloqueando la señal.
- Compruebe la pila del transmisor. Vea "Reemplazo de la pila" más adelante en esta sección.
- Si el transmisor sigue sin funcionar correctamente, consulte con un concesionario Chevrolet.

Uso del sistema de acceso remoto sin llave (RKE) (Acceso con llave)

El transmisor RKE puede funcionar hasta 30 metros de distancia del vehículo.

Otras condiciones pueden afectar el rendimiento del transmisor. Vea *Sistema de acceso remoto sin llave (RKE)* ⇨ *4*.

Pueden estar disponibles los siguientes botones:

: Pulsar para bloquear todas las puertas. Es posible que al pulsarlo por segunda vez parpadeen las luces indicadoras de giro y/o que suene la bocina para indicar que se han bloqueado las puertas. Vea *Personalización del vehículo* ⇨ *76*.

Pulsar puede también armar el sistema antirrobo. Vea *Sistema de alarma del vehículo* ⇨ *12*.

Si está equipado, mantenga pulsado para cerrar las ventanas. Las ventanas no funcionarán a menos que la operación remota de las ventanas esté habilitada. Vea *Personalización del vehículo* ⇨ *76*.

: Pulse para desbloquear la puerta. Pulsar también puede desarmar el sistema antirrobo. Vea *Sistema de alarma del vehículo* ⇨ *12*.

Si está equipado, mantenga pulsado hasta que se abran completamente las ventanas. Las ventanas no funcionarán a menos que la operación remota de las ventanas esté habilitada. Vea *Personalización del vehículo* ⇨ *76*.

Programación de transmisores para el vehículo

Solo funcionarán los transmisores RKE programados para el vehículo. Si se pierde o se roba un transmisor, podrá adquirir y programar uno de reemplazo en su concesionario. Se puede reprogramar el vehículo para que los transmisores perdidos o robados ya no funcionen. Cada vehículo puede tener hasta ocho transmisores que le corresponden.

Reemplazo de la pila

Sustituya la pila en cuanto disminuya el alcance.

Las pilas no se desechan junto con los residuos domésticos. Deben desecharse en un punto autorizado para su reciclaje.

Para sustituirla:

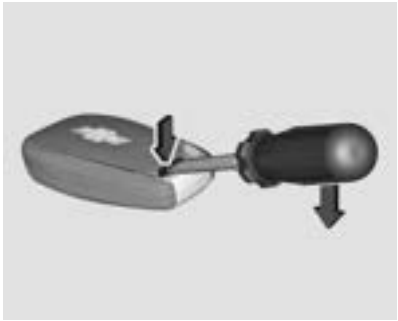

1. Inserte un destornillador plano en la ranura y separe la cubierta trasera de la unidad del control remoto.

2. Retire la pila con un destornillador muy pequeño donde está la marca. Consulte el gráfico.
3. Sustituya la pila. Use una pila CR 2032 o una equivalente. Preste atención a la posición de instalación, dejando el terminal positivo hacia arriba.
4. Coloque la cubierta trasera del control remoto y apriétela hasta que se enclave.
5. Compruebe el funcionamiento del transmisor en el vehículo.

Uso del sistema de acceso remoto sin llave (RKE) (Acceso sin llave)

El transmisor RKE puede funcionar hasta 30 metros de distancia del vehículo.

Otras condiciones pueden afectar el rendimiento del transmisor. Vea *Sistema de acceso remoto sin llave (RKE)* ⇨ *4*.

Pueden estar disponibles los siguientes botones:

: Pulsar para bloquear todas las puertas. Es posible que al pulsarlo por segunda vez parpadeen las luces indicadoras de giro y/o que suene la bocina para indicar que se han bloqueado las puertas. Vea *Personalización del vehículo* ⇨ *76*.

Pulsar puede también armar el sistema antirrobo. Vea *Sistema de alarma del vehículo* ⇨ *12*.

Si está equipado, mantenga pulsado para cerrar las ventanas. Las ventanas no funcionarán a menos que la operación remota de las ventanas esté habilitada. Vea *Personalización del vehículo* ⇨ *76*.

: Pulse para desbloquear la puerta. Pulsar también puede desarmar el sistema antirrobo. Vea *Sistema de alarma del vehículo* ⇨ *12*.

Si está equipado, mantenga pulsado por unos segundos hasta que se abran completamente las ventanas. Las ventanas no funcionarán a menos que la operación remota de las ventanas esté habilitada. Vea *Personalización del vehículo* ⇨ *76*.

Operación del acceso sin llave (si está equipado)

Con el sistema de acceso sin llave, puede bloquear y desbloquear las puertas y la compuerta levadiza sin sacar el transmisor RKE de su bolsillo, cartera, portafolios, etc. El transmisor RKE debe estar a no más de 1 metro de la compuerta levadiza o de la puerta que desee abrir. Si está equipado, habrá un botón en la manija de la puerta del conductor.

Bloqueo/desbloqueo de puertas sin usar la llave

Cuando las puertas están bloqueadas y el transmisor RKE está a no más de 1 metro de la manija de la puerta del conductor, al pulsar el botón para bloquear/desbloquear que se encuentra en la manija de la puerta, la misma se desbloquea.

Uso del sistema de acceso remoto sin llave (RKE) (Acceso sin llave)

Alerta de control remoto olvidado en el vehículo

Cuando se apaga el vehículo y se deja un transmisor RKE dentro del mismo, sonará la bocina tres veces luego de cerrar todas las puertas. Para activarla o desactivarla, consulte *Personalización del vehículo* ⇨ *76*.

Nota

El alerta solo se emite la primera vez.
Si vuelve a abrir y cerrar el vehículo con la llave puesta, no se emitirá el alerta.

Apertura sin llave de la compuerta levadiza

Con las puertas bloqueadas, presione el panel táctil de la manija de la compuerta levadiza para abrirla si el transmisor de RKE está a no más de 1 metro.

Programación de transmisores para el vehículo

Solo funcionarán los transmisores RKE programados para el vehículo. Si se pierde o se roba un transmisor, podrá adquirir y programar uno de reemplazo en su concesionario. Se puede reprogramar el vehículo para que los transmisores perdidos o robados ya no funcionen. Cada vehículo puede tener hasta ocho transmisores que le corresponden.

Arranque del vehículo con una llave no remota o con un transmisor con pila descargada

Si está equipado, cuando se arranca el vehículo, si la pila del transmisor tiene poca carga, puede aparecer un mensaje en el DIC para indicar esta condición.

Para arrancar el vehículo:

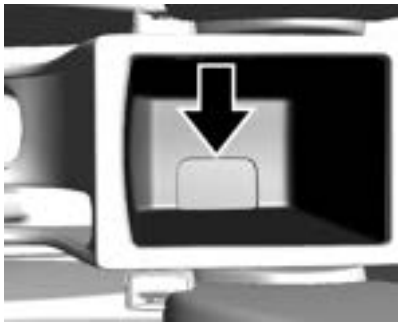

1. Coloque la llave no remota o el transmisor dentro del apoyabrazos, como se muestra en la figura.
2. Con el vehículo en P (Estacionamiento) o en N (Punto muerto), presione el pedal de freno y pulse el botón ENGINE START/STOP (ARRANQUE/DETENIMIENTO DEL MOTOR).

Reemplace la pila del transmisor lo más pronto posible.

Reemplazo de la pila

Reemplace la pila si se muestra un mensaje indicando esta condición en el DIC.

Atención
Cuando cambia la batería, no toque ningún circuito del transmisor. La estática de su cuerpo puede dañar el transmisor.

La pila no es recargable. Para reemplazar la pila:

1. Pulse el botón del costado del transmisor y extraiga la llave.

2. Separe las dos mitades del transmisor insertando una herramienta plana en la zona próxima a la ranura de la llave.

3. Saque la batería empujándola, y deslizándola hacia la parte de abajo del transmisor.
4. Inserte la batería nueva, con el lado positivo apuntando hacia la cubierta trasera. Empuje la pila hacia abajo hasta que entre en su lugar. Use una pila CR2032 o su equivalente para el reemplazo.
5. Calce a presión la tapa de la pila en el transmisor.

Cerraduras de las puertas

⚠ Peligro

Las puertas no bloqueadas pueden ser peligrosas.

- Los pasajeros, en particular los niños, pueden fácilmente abrir las puertas y caerse de un vehículo en marcha. Las puertas se pueden desbloquear y abrir con el vehículo en movimiento. La posibilidad de ser arrojado fuera de un vehículo en un choque es mayor si las puertas no están bloqueadas. Por lo tanto, siempre que el vehículo esté en marcha, todos los pasajeros deben

(Continuación)

Peligro (Continuación)

llevar sus cinturones de seguridad correctamente puestos y las puertas deben estar bloqueadas.

- Es posible que un niño pequeño que entre en un vehículo no bloqueado, no pueda salir. El niño puede ser afectado por el calor extremo, y sufrir lesiones permanentes o hasta morir por acaloramiento. Siempre que salga del vehículo, deberá bloquearlo.
- Un extraño puede entrar fácilmente por una puerta no bloqueada cuando usted reduce la velocidad del vehículo o lo detiene. Bloquear las puertas puede ayudar a evitar que esto ocurra.

Para bloquear o desbloquear las puertas desde el exterior:

- Pulse 🔒 o 🔓 en el transmisor del sistema de acceso remoto sin llave (RKE). Vea *Uso del sistema de acceso remoto sin llave (RKE) (Acceso con llave)* ⇨ *4* o *Uso del sistema de acceso remoto sin llave (RKE) (Acceso sin llave)* ⇨ *6*.
- Use la llave en la puerta del conductor.

Para bloquear o desbloquear las puertas desde el interior:

- Pulse en el interruptor de bloqueo de puerta eléctrica.
- Tire de la manija para desbloquear la puerta.

Acceso sin llave

Si está equipado, el transmisor RKE debe estar a no más de 1 metro de la compuerta levadiza o de la puerta que se está abriendo. Pulse el botón en la manija de la puerta para abrirla. Vea *Uso del sistema de acceso remoto sin llave (RKE) (Acceso con llave)* ⇨ *4* o *Uso del sistema de acceso remoto sin llave (RKE) (Acceso sin llave)* ⇨ *6*.

Cerraduras de puerta eléctricas

: Pulse para bloquear las puertas. La luz testigo se enciende cuando la puerta está bloqueada. Para desbloquear la puerta, vuelva a pulsar el interruptor.

Bloqueos automáticos de puertas

Bloqueo automático de las puertas (transmisión automática)

Las puertas se bloquean automáticamente cuando todas están cerradas y la velocidad del vehículo supera los 13 km/h (8 mph).

Para desbloquear las puertas:

- Pulse en el interruptor de bloqueo de puerta eléctrica.
- Cambie a P (Estacionamiento).

El bloqueo y desbloqueo automático de las puertas se puede configurar. Vea *Personalización del vehículo* ⇨ *76*.

Cierre automático de puertas (transmisión manual, si está equipado)

Esta característica de seguridad bloquea automáticamente todas las puertas al momento en que el vehículo alcanza la velocidad de 15 km/h.

Los ajustes pueden cambiarse en el menú del sistema de infoentretenimiento. Vea *Personalización del vehículo* ⇨ *76*

⚠ Peligro

No desbloquee la puerta mientras conduzca. Si un ocupante abriera la puerta sin querer, podría provocar una lesión grave o la muerte en caso de accidente inesperado.

El vehículo desbloquea las puertas automáticamente cuando se retira la llave del interruptor de encendido.

Cerraduras de seguridad

⚠ Peligro

Utilice los seguros para niños siempre que viajen niños en los asientos traseros.

Para activar el seguro para niños, empuje la palanca en la dirección de la flecha. Las puertas no se pueden abrir desde el interior con el seguro para niños activado.

Para desactivar el seguro para niños, empuje la palanca en la dirección opuesta. Las puertas se pueden abrir desde el interior con el seguro para niños desactivado.

Puertas

Portón trasero

Compuerta levadiza

⚠ Peligro

Pueden entrar gases de escape si se conduce el vehículo con el portón trasero o el baúl/compuerta abiertos, o con cualquier objeto que pasa a través del sello entre la carrocería y el baúl/compuerta o portón trasero. Los gases de escape contienen monóxido de carbono (CO), invisible e inodoro. Puede causar la pérdida del conocimiento e incluso la muerte.

Si se debe conducir el vehículo con el portón trasero o el baúl/compuerta trasera abiertos:

- Cierre todas las ventanillas.
- Abra completamente las salidas de aire sobre o debajo del tablero de instrumentos.

(Continuación)

Peligro (Continuación)

- Ajuste el sistema de climatización de manera que solo traiga aire del exterior, y ponga la velocidad del ventilador al máximo. Vea "Sistemas de climatización" en el índice alfabético.
- Si el vehículo está equipado con portón trasero eléctrico, anule la función de portón trasero eléctrico.

Apertura

Atención

Para evitar daños al portón trasero o a su ventana, asegúrese de que el área detrás y sobre el portón esté despejada antes de abrirlo.

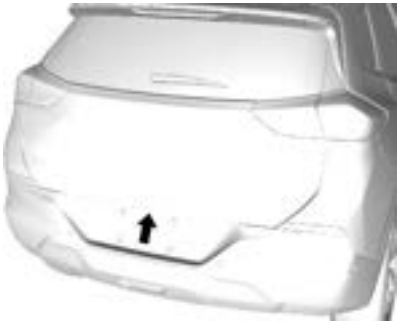

Para abrir la compuerta levadiza, el vehículo debe estar apagado o detenido, con la palanca de cambios en P (Estacionamiento), si está equipado.

Pulse en el interruptor del bloqueo eléctrico de puertas o pulse dos veces en el transmisor RKE para desbloquear todas las puertas. Pulse el panel táctil que se encuentra en la parte inferior de la manija de la compuerta levadiza y levántela.

Use la moldura para bajar y cerrar la compuerta levadiza. No presione el panel táctil cuando cierre la compuerta. Eso haría que quedara destrabada.

La compuerta levadiza se puede abrir cuando esté bloqueada si hay un transmisor RKE a menos de 1 metro del panel táctil. Vea *Uso del sistema de acceso remoto sin llave (RKE) (Acceso con llave)* ⇨ *4* o *Uso del sistema de acceso remoto sin llave (RKE) (Acceso sin llave)* ⇨ *6*.

La compuerta levadiza tiene una traba eléctrica. So la batería está desconectada o tiene bajo voltaje, la compuerta no se abrirá. La compuerta volverá a funcionar al volver a conectar o al recargar la batería.

Apertura del baúl durante una emergencia

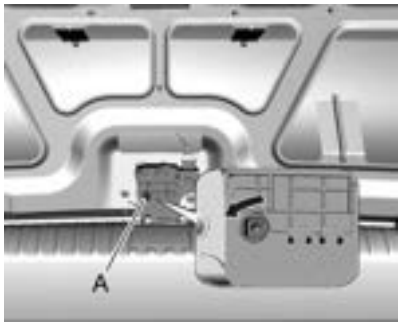

Realice las siguientes operaciones:

1. Desbloquee el respaldo del asiento trasero y pliéguelo completamente.

   Consulte *Asientos traseros* ⇨ *26*.
2. Desde la parte interior del compartimiento de carga, y con la ayuda de una herramienta adecuada, quite la cubierta pequeña y gire hacia la izquierda el dispositivo (A), que se encuentra cercano a la cerradura.

Cierre

⚠ Peligro

Asegúrese de mantener sus manos y cualquier otra parte del cuerpo, así como las de otras personas, completamente alejadas de la zona de cierre de la tapa del baúl.

Para cerrar la compuerta levadiza, empújela hacia abajo para que trabe correctamente.

Seguridad del vehículo

Este vehículo cuenta con funciones antirrobo, que sin embargo no hacen que sea imposible de robar.

Sistema de alarma del vehículo

Este vehículo tiene un sistema de alarma antirrobo.

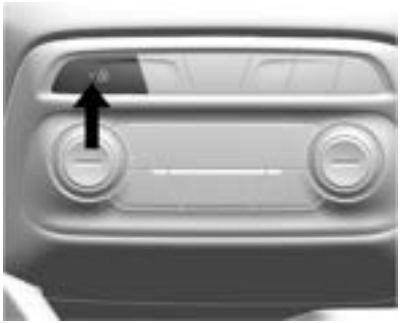

La luz testigo integrada al interruptor del bloqueo de las puertas indica el estado del sistema:

encendida : comprobación, retardo de activación.

destella lentamente : el sistema está activado.

Armado del sistema de alarma

1. Apague el motor.
2. Bloquee el vehículo de alguna de estas maneras:
   - Use el transmisor RKE.
   - Use el sistema de acceso sin llave, si está equipado.
3. Pasados 30 segundos el sistema se armará y el indicador comenzará a parpadear lentamente. Con ello indica que el sistema de alarma está funcionando. Pulsando una segunda vez en el transmisor RKE se anulará el retardo de 30 segundos y la alarma se armará inmediatamente.

Si se abre la puerta del conductor sin antes desbloquear con el transmisor RKE, sonará la bocina y parpadearán las luces para indicar prealarma. Si no se pone en marcha el vehículo, o no se desbloquea la puerta pulsando en el transmisor RKE durante la prealarma de 10 segundos, se activará la alarma.

Si se abre una puerta, el capó o el baúl sin antes desarmar el sistema, las luces de giro parpadearán y sonará la bocina durante unos 30 segundos. El sistema de alarma volverá a armarse para estar atento al próximo evento no autorizado.

El sistema de alarma del vehículo no se armará si las puertas fueron cerradas con llave.

Desarmado del sistema de alarma

Para desarmar el sistema de alarma o apagar la alarma una vez activada:

- Pulse en el transmisor RKE.
- Desbloquee el vehículo con el sistema de acceso sin llave, si está equipado.
- Haga arrancar el vehículo.

Para evitar el accionamiento accidental de la alarma:

- Bloquee el vehículo después que hayan salido del mismo todos sus ocupantes, y que todas las puertas estén cerradas.
- Desbloquee siempre una puerta con el transmisor RKE, o use el sistema de acceso sin llave si está equipado.

Desbloquear la puerta del conductor con la llave no desarmará el sistema ni apagará la alarma.

Cómo detectar un intento de robo

Si se pulsa en el transmisor RKE y la bocina suena y las luces parpadean tres veces, significa que se produjo una alarma anteriormente mientras se armaba el sistema de alarma.

Funcionamiento del inmovilizador (Acceso con llave)

Este vehículo cuenta con un sistema antirrobo pasivo.

El sistema no se tiene que armar o desarmar manualmente.

El vehículo se inmoviliza automáticamente cuando se retira la llave del encendido.

El sistema es desarmado automáticamente cuando se da arranque al vehículo con la llave correcta. La llave utiliza un transpondedor que coincide con una unidad de control del inmovilizador del vehículo y desarma automáticamente el sistema. Sólo una llave autorizada puede arrancar el vehículo. El vehículo puede no arrancar si se daña la llave.

La lámpara del inmovilizador del cuadro de instrumentos se enciende si hay un problema para armar o desarmar el sistema antirrobo.

Cuando se intenta arrancar el vehículo, la lámpara de seguridad se enciende brevemente cuando se conecta el encendido.

Si el motor no arranca y la lámpara de seguridad sigue encendida, hay un problema en el sistema. Desconecte el encendido e intente nuevamente.

Si el motor sigue sin arrancar, y la llave parece no presentar daños o la luz sigue encendida, pruebe con otra llave de encendido. Si el motor no arranca con la otra llave, el vehículo necesita servicio. Si el vehículo sí arranca, es posible que la primera llave esté averiada. Consulte a su concesionario, quien puede efectuar el servicio del sistema antirrobo y hacer que se fabrique una llave nueva.

No deje la llave o el dispositivo que desarma o desactiva el sistema antirrobo en el vehículo.

Funcionamiento del inmovilizador (Acceso sin llave)

Este vehículo cuenta con un sistema antirrobo pasivo.

El sistema no se tiene que armar o desarmar manualmente.

El vehículo se inmobiliza automáticamente cuando se apaga.

El sistema inmobilizador se desactiva cuando se arranca el vehículo o el encendido está en ACC/ACCESORY (ACCESORIOS) y hay un transmisor válido dentro del vehículo.

La lámpara del inmovilizador, que está en el cuadro de instrumentos, se enciende si hay un problema para activar o desactivar el sistema antirrobo.

El sistema tiene uno o más transmisores RKE que se han adaptado a la unidad de control del inmovilizador en su vehículo. Solo un transmisor RKE adaptado hará que arranque el vehículo.

Si el testigo de control destella o se ilumina cuando el encendido está en contacto, hay una falla en el sistema y no se puede arrancar el motor. Desconecte el encendido y vuelva a intentar arrancar el vehículo.

Si el testigo de control continua destellando o encendido, intente arrancar el motor con la llave de repuesto y acuda a un concesionario o centro de reparación autorizado Chevrolet.

Espejos retrovisores externos

Espejos convexos

⚠ Peligro

Un espejo convexo puede hacer que las cosas, como por ejemplo otros vehículos, parezcan estar más lejos de lo que realmente están. Si cambia de carril de forma demasiado brusca, puede golpear
(Continuación)

Peligro (Continuación)

al vehículo que esté desplazándose a su lado. Mire el retrovisor interior o por encima del hombro antes de cambiar de carril.

Los espejos laterales son convexos para que el conductor tenga un ángulo visual más amplio.

Espejos retrovisores eléctricos

El mando de los retrovisores eléctricos está situado en el revestimiento de la puerta, al lado del conductor.

Seleccione el retrovisor izquierdo o derecho con el selector y ajústelo con la llave de cuatro posiciones.

Espejos retrovisores abatibles

Para la seguridad de los peatones, los espejos externos se plegarán si son golpeados con una fuerza suficiente. Reubique el espejo ejerciendo un poco de presión a la carcasa del mismo. Esta característica también es útil para reducir el ancho total del vehículo para prevenir daños cuando el vehículo está estacionado. Vuelva a colocar el espejo en su posición operativa antes de conducir.

⚠ Peligro

Mantenga siempre los espejos retrovisores ajustados correctamente, y úselos mientras conduzca para aumentar la visibilidad de objetos y otros vehículos a su alrededor. No conduzca con uno de los espejos retrovisores exteriores plegados.

La superficie de la lente del espejo retrovisor es convexa para aumentar el campo de visión del conductor y, debido a ello, los objetos que se reflejan en el espejo están más cerca de lo que parece. No subestime la distancia real de los vehículos que ve en los espejos retrovisores. Además, compruebe siempre la retaguardia en el espejo retrovisor interior o mire por encima del hombro antes de cambiar de carril.

Espejos retrovisores internos

Espejos retrovisores internos

Ajuste el espejo retrovisor de manera de ver claramente el área detrás del vehículo.

No pulverice limpiavidrios directamente sobre el retrovisor. Use una toalla suave humedecida con agua.

Retrovisor manual

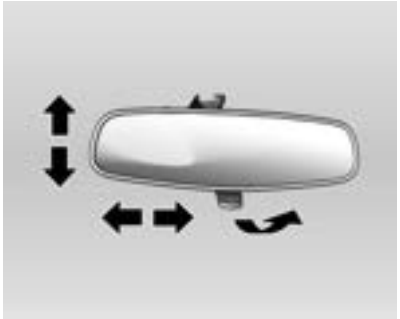

El ajuste se realiza inclinando el espejo hasta una posición adecuada.

Si está equipada, ajuste la palanca situada debajo del espejo para reducir el encandilamiento.

⚠ Peligro

La visión a través del espejo puede perder nitidez cuando se ajusta en modo antiencandilamiento.

Tenga especial cuidado a la hora de usar el espejo retrovisor interior cuando se ajusta en modo antiencandilamiento.

El espejo retrovisor interior debería ajustarse antes de conducir con el parasol desplegado para evitar el contacto entre ambos. Esto sucede porque el espejo retrovisor interior es biarticulado.

Si no consigue una visión trasera nítida para la conducción podría producirse una colisión, que ocasionaría daños a su vehículo o al otro vehículo y/o lesiones personales.

Espejo retrovisor con atenuación automática

Si está equipada, la atenuación automática disminuye el encandilado por los faros del vehículo detrás suyo. La función de atenuación se activa cuando se arranca el vehículo.

PDF

Ventanas

⚠ Peligro

Jamás deje un niño, un adulto incapacitado o una mascota solos en un vehículo, especialmente con las ventanillas cerradas y con tiempo cálido o caluroso. Pueden ser afectados por el calor extremo, y sufrir lesiones permanentes o hasta morir por acaloramiento.

La aerodinámica del vehículo está diseñada para mejorar la economía de combustible y el desempeño. Esto puede provocar un sonido pulsante cuando cualquiera de las ventanillas traseras está abierta y las ventanillas delanteras están cerradas. Para reducir el sonido, abra una ventanilla delantera o el techo solar, si está equipado.

Levantavidrios eléctricos

⚠ Peligro

Tenga cuidado al accionar los levantavidrios eléctricos. Hay riesgo de lesiones, especialmente para los niños. Si hay niños en los asientos traseros, conecte el sistema de seguridad para niños correspondiente a los levantavidrios eléctricos. Observe atentamente las ventanillas cuando las cierre. Asegúrese de que nada quede atrapado mientras se mueven.

Las ventanas eléctricas funcionan cuando el encendido está en ON, en ACC/ACCESSORY (ACCESORIO) o cuando está activada la alimentación de accesorios retenida (RAP). Vea *Alimentación de accesorios retenida (RAP)* ⇨ *130*.

Después de apagar el encendido, se desactiva el accionamiento de las ventanillas cuando se abre cualquiera de las puertas.

Accione el interruptor de la ventanilla correspondiente: pulse para abrir o tire para cerrar.

⚠ Peligro

Las partes del cuerpo que se encuentren fuera del vehículo pueden recibir golpes de objetos exteriores. Mantenga todas las partes del cuerpo en el interior del vehículo.

Los niños podrían accionar los levantavidrios eléctrico y quedar atrapados.

(Continuación)

Peligro (Continuación)

No deje las llaves ni a los niños solos en el interior del vehículo.

Un mal uso de los levantavidrios eléctrico podría causar heridas graves o la muerte.

Manejo

Puede activar los levantavidrios eléctricos usando los interruptores de los levantavidrios eléctricos situados en los paneles de cada puerta.

Para abrir la ventanilla, presione el interruptor.

Para cerrar la ventanilla, levante el interruptor.

Suelte el interruptor cuando la ventana alcance la posición que desee.

Operación automática de ventana

Las ventanillas con función de bajada o subida rápida permiten bajar o subir la ventanilla sin tener que sostener el interruptor. Todas las ventanas cuentan con apertura y cierre automático. Tire completamente hacia arriba el interruptor de una ventana o presiónelo completamente hacia abajo y suéltelo. La ventana se cerrará o abrirá automáticamente. Detenga la ventana pulsando o tirando del interruptor en la misma dirección una segunda vez o accionando brevemente el interruptor a la primera posición de cada dirección.

Programación electrónica de las ventanillas

Si la batería del vehículo se ha desconectado o descargado, puede ser necesario programar los levantavidrios eléctricos. Para programarlos:

1. Cierre todas las puertas.
2. Encienda el interruptor de encendido.
3. Abra parcialmente la ventana a programar, luego ciérrela y continúe tirando del interruptor brevemente luego de que la ventana se haya cerrado completamente.
4. Abra la ventanilla y continúe pulsando el interruptor brevemente después de que la ventanilla se haya abierto completamente.
5. Repita estos pasos para cada ventana que necesite programarse.

Función antiatoramiento

Si está equipado, en caso de que se detecte algún obstáculo mientras se cierra la ventana de forma automática, la misma se vuelve a abrir automáticamente por seguridad.

Atención

Puede que la función anti-aplastamiento no se puede activar tras haberla usado varias veces. No accione el interruptor de la ventanilla sin ningún fin.

Anulación del anti-aplastamiento de las ventanillas automáticas

En caso de emergencia, la función de anti-aplastamiento puede ser anulada en un modo supervisado. Pulse el interruptor de la ventanilla hasta la segunda posición. La ventanilla subirá mientras se esté pulsando el interruptor. En este modo la ventanilla todavía puede cerrarse sobre un obstáculo en su camino. Tenga cuidado al usar el modo de anulación.

⚠ Peligro

Si se anula la característica anti-aplastamiento, la ventanilla puede cerrarse sobre un objeto presente en su recorrido. Antes de usar la anulación de la característica anti-aplastamiento, asegúrese de que ninguna persona u objeto esté obstruyendo el recorrido de la ventanilla.

El uso incorrecto de los levantavidrios eléctricos o la anulación de la característica de anti-aplastamiento puede ocasionar lesiones graves o la muerte.

Sistema de seguridad para niños en las ventanillas traseras

Pulse el interruptor para desactivar los levantavidrios eléctricos traseros. Para activarlos, pulse de nuevo .

Sobrecarga

Si se accionan repetidamente las ventanas en poco tiempo, es posible que se desactive el funcionamiento de las mismas durante un tiempo.

Luneta térmica trasera

Se conecta pulsando el botón .

La resistencia térmica funciona con el motor en marcha y se desconecta automáticamente después de un tiempo o pulsando de nuevo el botón.

Atención

No use instrumentos afilados ni productos de limpieza abrasivos para ventanas en la luneta trasera del vehículo.

No rasque ni dañe los cables del desempañador cuando limpie o trabaje alrededor de la luneta trasera.

Parasoles

Los parasoles se pueden abatir o bascular hacia un lado para evitar el encandilamiento.

Ambos parasoles tienen espejos integrados. El espejo del conductor debe estar cerrado durante la conducción.

⚠ Peligro

No coloque el parasol de modo que bloquee la visibilidad de la carretera, el tráfico o cualquier otro objeto.

Techo

Techo solar (Si está equipado)

1. Interruptor del techo solar
2. Interruptor del parasol

Si está equipado, el techo solar solo funciona cuando el encendido está conectado o en la posición ACC/ACCESSORY, cuando la alimentación retenida para accesorios (RAP) está activa. Vea *Alimentación de accesorios retenida (RAP)* ⇨ *130*.

Interruptor del techo solar

Apertura rápida/cierre rápido : Para abrir automáticamente el techo solar, presione completamente y suéltelo (1). Pulse nuevamente el interruptor para detenerlo. Para cerrar automáticamente el techo solar, presione completamente (1) y suéltelo. Pulse nuevamente el interruptor para detenerlo.

Abrir/cerrar (modo manual) : Para abrir el techo solar, mantenga pulsado (1) hasta que el mismo llegue a la posición deseada. Mantenga pulsado (1) para cerrarlo.

Ventilación : A partir de la posición cerrada, pulse (1) para abrir el techo solar a la posición de ventilación.

Interruptor del parasol

Apertura rápida/cierre rápido : Para abrir automáticamente el parasol, presione completamente (2) y suéltelo. Para cerrar automáticamente el parasol, presione completamente (2) y suéltelo. Pulse nuevamente el interruptor para detenerlo.

Abrir/Cerrar : Para abrir el parasol, mantenga pulsado (2) hasta que el mismo llegue a la posición deseada. Pulse (2) para cerrar el parasol.

Cuando se abre el techo solar, se levanta automáticamente un deflector de aire. El deflector de aire se retrae cuando se cierra el techo solar.

Sistema automático de inversión de movimiento

El techo solar tiene un sistema de inversión automática que se activa solamente cuando el techo solar corredizo funciona en modo de cierre rápido.

Si hay un objeto en la trayectoria mientras se está cerrando rápidamente, el sistema de inversión detectará un objeto, se detendrá, y abrirá nuevamente el techo corredizo.

Si el hielo u otras condiciones impiden el cierre, anule esta función y cierre el techo solar manualmente. Para detener el movimiento, suelte el interruptor.

En casos de dificultades para cerrar, como cuando haya escarcha u otras condiciones, es posible anular el sistema de inversión de movimiento. Para anular el sistema de inversión de movimiento, ciérrelo en el modo manual. Para detener el movimiento, suelte el interruptor.

Se pueden acumular basura u objetos extraños en el sello del techo solar o en el carril. Esto podría causar problemas de funcionamiento del techo solar o ruido. También podría obstruir el sistema de drenaje de agua. Abra periódicamente el techo solar y quite los obstáculos que encuentre o materias extrañas. Limpie el sello del techo solar y la zona de sellado del techo con un trapo limpio, jabón suave y agua. No quite la grasa del techo solar.

Si se observa agua goteando dentro del sistema de desagüe, es normal.

Asientos y apoyacabezas

Apoyacabezas
Apoyacabezas 21

Asientos delanteros
Posición de asiento 23
Ajuste de los asientos 23
Respaldos inclinables 25

Asientos traseros
Asientos traseros 26

Cinturones de seguridad
Cinturones de seguridad 27
Cómo usar correctamente los cinturones de seguridad 28
Cinturón tipo cintura-banda toráxica 29
Uso del cinturón de seguridad durante el embarazo 32
Comprobación del sistema de seguridad 32
Cuidado del cinturón de seguridad 32
Reemplazo de piezas del sistema de cinturón de seguridad después de un choque 33

Sistema de airbags
Sistema de airbags 33
Sistema de airbags frontales 35
Sistema de airbags laterales 36
Sistema de airbags de cortina 37
Interruptor de encendido/apagado de los airbags 38

Asientos infantiles
Sistemas de retención infantil 39
Ubicaciones de instalación del sistema de sujeción para niños 40
Sistemas ISOFIX de sujeción para niños 44
Sistemas de retención infantil de sujeción superior 48

Apoyacabezas

Asientos delanteros

⚠ Peligro

Cuando los apoyacabezas no están correctamente instalados y ajustados, es mayor el riesgo de que los ocupantes sufran lesiones de cuello y columna en un choque. No conduzca hasta que los apoyacabezas de todos los ocupantes estén instalados y ajustados correctamente.

Los asientos delanteros del vehículo tienen apoyacabezas ajustables en las posiciones de asiento exteriores.

Ajuste el apoyacabezas de modo tal que su parte superior esté a la misma altura que la parte superior de la cabeza del ocupante. Esta posición reduce la probabilidad de una lesión de cuello en un choque.

Se puede ajustar la altura del apoyacabezas.

Tire del apoyacabezas hacia arriba para levantarlo. Intente mover el apoyacabezas para verificar que está trabado en su lugar.

Para bajar el apoyacabezas, presione el botón en la parte superior del respaldo y empuje el apoyacabezas hacia abajo. Intente mover el apoyacabezas después de soltar el botón para estar seguro de que se trabó en su lugar.

Asientos traseros

Los asientos traseros del vehículo cuentan con apoyacabezas ajustables.

Se puede ajustar la altura del apoyacabezas. Tire del apoyacabezas hacia arriba para levantarlo. Intente mover el apoyacabezas para verificar que está trabado en su lugar.

Para bajar el apoyacabezas, presione el botón en la parte superior del respaldo y empuje el apoyacabezas hacia abajo. Intente mover el apoyacabezas después de soltar el botón para estar seguro de que se trabó en su lugar.

Asientos delanteros

Posición de asiento

⚠ Peligro

Conduzca siempre con el asiento ajustado correctamente.

- Siéntese lo más cerca posible del respaldo. Ajuste la distancia del asiento hasta los pedales de modo que, al pisar los pedales, las piernas queden dobladas en un ligero ángulo.
- Coloque los hombros lo más cerca posible del respaldo. Ajuste la inclinación del respaldo de modo que pueda tomar el volante con los brazos ligeramente doblados. Al girar el volante, debe mantener el contacto de los hombros con el respaldo. El respaldo no debe estar demasiado inclinado hacia atrás. Le recomendamos un ángulo de inclinación máximo de unos 25°.
- Ajuste el volante.

  Consulte *Ajuste del volante* ⇨ *56*.
- Ajuste la altura del asiento de modo que el campo visual quede libre hacia todos los lados y pueda ver todos los instrumentos indicadores.
- Ajuste el apoyacabezas.

  Consulte *Apoyacabezas* ⇨ *21*.

Ajuste de los asientos

⚠ Peligro

Para permitir el despliegue seguro del airbag, no se siente a menos de 25 cm del volante.

Nunca coloque objetos de ningún tamaño o forma debajo de los asientos delanteros, porque pueden interferir con el mecanismo móvil, otras piezas del bastidor de los asientos o componentes eléctricos cuando están presentes,

(Continuación)

Peligro (Continuación)

reduciendo o restringiendo el funcionamiento correcto de estos componentes y sistemas de protección. Sin embargo, si es necesario poner algún objeto debajo de los asientos delanteros, se recomienda colocar primero los asientos en la posición máxima hacia atrás para facilitar el acceso.

No ajuste el asiento colocando sus manos, dedos, pies u otras partes del cuerpo debajo del mismo, puesto que pueden tener mecanismos móviles y las piezas metálicas pueden causar lesiones.

⚠ Peligro

No ajuste nunca asientos mientras conduce, ya que podrían moverse de forma descontrolada.

Toda vez que necesite ajustar el asiento, asegúrese de estar sentado con comodidad y usar la palanca para desbloquear o los botones de ajuste eléctrico, cuando están disponibles.

(Continuación)

Peligro (Continuación)

Después de ajustar la posición del asiento, trate de moverlo hacia adelante y atrás para asegurarse de que quede bloqueado en su posición.

Cuando ajuste el asiento, asegúrese de no golpear a ningún pasajero o equipaje.

Mantenga las manos, dedos, pies u otras partes del cuerpo lejos de las áreas de funcionamiento del mecanismo de ajuste, el bloqueo de los asientos y otros componentes metálicos.

Si es necesario recoger algún objeto que está debajo del asiento del pasajero delantero, se recomienda colocar los asientos en la posición máxima hacia atrás.

Para ajustar la posición del asiento:

1. Tire de la manija que está en la parte delantera del cojín del asiento, en el área central, para desbloquearlo.
2. Mueva el asiento hacia adelante o hacia atrás y suelte la manija.
3. Intente mover el asiento hacia delante y atrás para asegurarse de que está trabado en su lugar.

Ajustador de altura de asiento

Mueva la palanca hacia arriba o hacia abajo para elevar o bajar el asiento.

Respaldos inclinables

⚠ Peligro

Sentarse en una posición inclinada, con el vehículo en movimiento, puede ser peligroso. Aún si están abrochados, los cinturones de seguridad no pueden cumplir con su función.

La banda toráxica no estará contra su cuerpo. Por el contrario, estará delante suyo. En un choque su cuerpo podría chocar contra ella, recibiendo lesiones en el cuello o en otras partes.

El cinturón de cintura podría subirse por encima de su abdomen. Las fuerzas del cinturón se aplicarían ahí y no en los huesos de la pelvis. Esto podría causar lesiones internas graves.

Para una protección adecuada cuando el vehículo está en movimiento, mantenga el respaldo en posición vertical. Después siéntese con la espalda bien apoyada contra el respaldo y colóquese el cinturón de seguridad correctamente.

No tenga un respaldo inclinado si el vehículo está en movimiento.

Respaldos inclinables manuales

⚠ Peligro

Si cualquiera de los respaldos no está trabado, podría desplazarse hacia delante en caso de frenada brusca o choque. Este movimiento podría causar lesiones a la persona sentada en ese asiento. Siempre empuje y tire de los respaldos para asegurarse de que estén bloqueados.

Para inclinar un respaldo manual:

1. Levante la palanca.
2. Mueva el respaldo hasta la posición deseada y después suelte la palanca para trabar el respaldo en su lugar.
3. Empuje y tire del respaldo para asegurarse de que quedó bloqueado.

Para devolver el respaldo a la posición vertical:

1. Levante la palanca a fondo sin empujar el respaldo, que así volverá a la posición vertical.
2. Empuje y tire del respaldo para asegurarse de que quedó bloqueado. Deje que el asiento bloquee audiblemente.

Asientos traseros

Plegar el respaldo

Los respaldos traseros se pueden plegar.

Para rebatir los respaldos traseros:

1. Coloque los respaldos delanteros en ángulo recto.

   Consulte *Respaldos inclinables* ⇨ *25*.

Peligro

Plegar un asiento trasero con los cinturones de seguridad abrochados puede causar daños al asiento o a los cinturones. Los cinturones de seguridad siempre se deben desabrochar y colocar en la posición retraída antes de rebatir el asiento trasero.

2. Desabroche el cinturón de seguridad del asiento trasero.

3. Tire de la palanca de la parte superior del respaldo para desbloquearlo.
4. Pliegue el respaldo hacia delante.
5. Repita los pasos para el otro respaldo, si lo desea.

Para levantar el respaldo:

⚠ Peligro

Si el cinturón de seguridad que no está correctamente colocado, correctamente abrochado o está retorcido no proporcionará la protección necesaria en caso de un accidente. La persona que tenga colocado el cinturón de seguridad
(Continuación)

Peligro (Continuación)

puede sufrir serias lesiones. Después de levantar el respaldo del asiento trasero, asegúrese siempre de que los cinturones de seguridad estén correctamente encaminados y fijados, y que no estén retorcidos.

1. Levante el respaldo y empújelo firmemente hacia atrás hasta que se trabe en su posición.

   Use ambas manos para aplicar presión firmemente sobre el respaldo. Aplique suficiente presión a ambos lados del respaldo para trabarlo cuando lo vuelva a colocar en su posición levantada.

   Repita los pasos para el otro respaldo, si lo desea.

⚠ Peligro

Si el respaldo no está enclavado, podría desplazarse hacia delante en caso de una frenada brusca o de un choque. Este movimiento podría causar lesiones a la persona sentada en ese asiento. Siempre
(Continuación)

Peligro (Continuación)

tire de la parte superior del respaldo hacia adelante, en la zona de la traba, para asegurarse de que esté enclavado.

2. Cuando el respaldo está elevado y trabado en su posición. Empuje y tire del respaldo para asegurarse de que esté trabado en su posición.

   Compruebe que el cinturón de seguridad no esté atorado entre el respaldo trasero y el enganche.

Mantenga el asiento enclavado en la posición vertical cuando no esté en uso.

Cinturones de seguridad

⚠ Peligro

No permite a nadie ir sentado donde no pueda usar correctamente un cinturón de seguridad. Cuando se produce un choque, si usted y su(s) pasajero(s) no llevan cinturones de seguridad, las lesiones pueden ser mucho peores que si llevan cinturones de seguridad. Puede sufrir lesiones graves, o la muerte, por golpear (Continuación)

Peligro (Continuación)

con mayor fuerza objetos que están dentro del vehículo o por ser arrojado del mismo. Además, quien no tenga el cinturón abrochado puede golpear a otros ocupantes del vehículo.

Es muy peligroso viajar en un lugar destinado a carga, dentro o fuera de un vehículo. Cuando se produce un choque, quienes viajan en estas áreas tienen más probabilidad de sufrir lesiones graves o la muerte. No permita que viajen pasajeros en ningún lugar del vehículo que no cuente con asientos y cinturones de seguridad.

Lleve siempre cinturón de seguridad, y compruebe que todos los pasajeros también lo lleven correctamente.

Los cinturones están diseñados para que los use una sola persona al mismo tiempo. No son adecuados para personas de menos de 150 cm. El uso de un sistema de retención infantil apropiado es obligatorio para personas de menos de 150 cm.

Compruebe periódicamente que todas las piezas del sistema de cinturones funcionan bien y no presentan daños. Haga sustituir cualquier componente dañado.

Luego de un accidente, haga reemplazar los cinturones de seguridad en un concesionario Chevrolet.

Nota

Asegúrese de que los cinturones no queden atrapados ni sufran daños causados por el calzado u objetos con bordes afilados. Evite que entre suciedad en los retractores de los cinturones.

Este vehículo tiene indicadores que le recuerdan que hay que abrocharse los cinturones de seguridad.

Consulte *Avisos de cinturón de seguridad* ⇨ *65*.

Cómo usar correctamente los cinturones de seguridad

Cumpla estas reglas para protección de todos.

Hay más para saber sobre cinturones de seguridad y niños, incluidos los niños pequeños y los bebés. Si un niño ha de viajar en el vehículo, consulte *Sistemas de retención infantil* ⇨ *39*. Estudie y cumpla las reglas relativas a los niños, además de las reglas que siguen.

Es muy importante que todos los ocupantes se abrochen el cinturón. Las estadísticas indican que es más frecuente que quienes no llevan cinturón sufran lesiones en un choque que quienes sí llevan cinturones de seguridad.

Hay cosas importantes a saber sobre el uso correcto de un cinturón de seguridad.

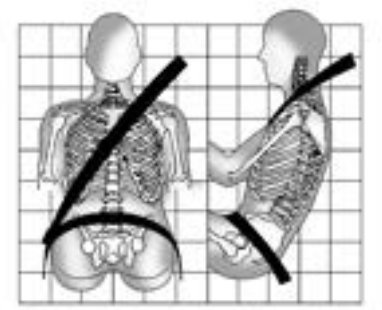

- Siéntese derecho y ponga siempre los pies en el piso delante suyo (de ser posible).
- Use siempre la hebilla correspondiente a su posición de asiento.
- Lleve la parte de cintura del cinturón baja y ajustada sobre las caderas, tocando apenas los muslos. Cuando hay un choque se aplica fuerza a los huesos resistentes de la cadera, y tiene menor probabilidad de deslizarse bajo el cinturón de cintura. Si se desliza bajo el mismo, el cinturón aplicaría fuerza a su abdomen. Esto podría causar lesiones graves o hasta mortales.
- Lleve la banda toráxica sobre el hombro y cruzando el tórax. Esta partes del cuerpo son las más apropiadas para absorber las fuerzas de sujeción del cinturón. La banda toráxica se bloquea si hay una parada súbita o un choque.

⚠ Peligro

Si no lleva su cinturón de seguridad bien puesto, puede sufrir lesiones graves o hasta la muerte.

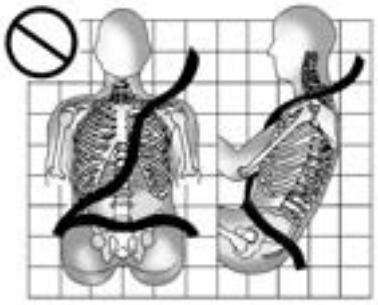

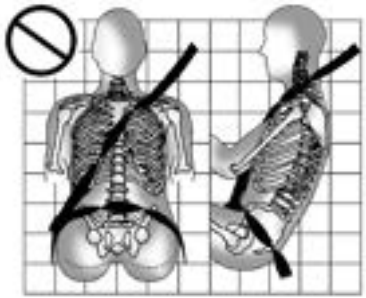

Jamás permita que la banda toráxica o la de la cintura se afloje o retuerza.

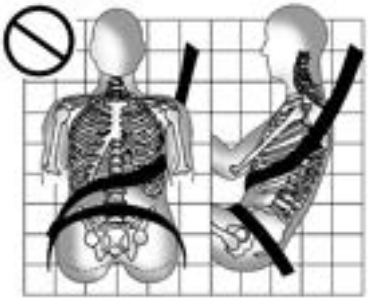

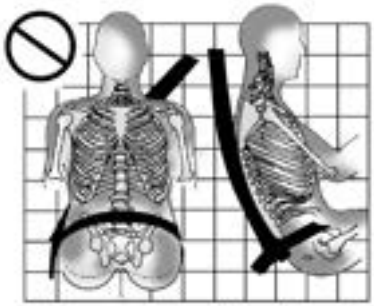

Jamás lleve la banda toráxica bajo ambos brazos o detrás de la espalda.

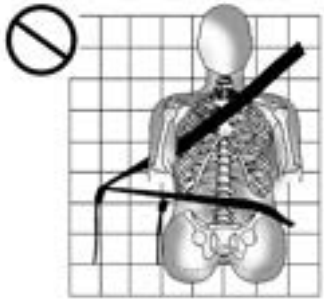

Use siempre la hebilla correspondiente a su posición de asiento.

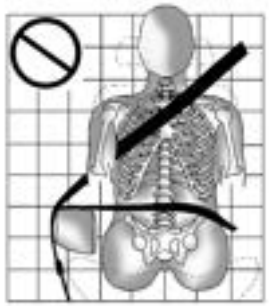

Jamás pase la banda toráxica o la de la cintura por encima de un apoyabrazos.

Cinturón tipo cintura-banda toráxica

Todas las posicionas de asiento del vehículo cuentan con una banda toráxica y una de cintura.

En las instrucciones que siguen se explica cómo llevar correctamente una banda toráxica y de cintura.

1. Ajuste el asiento (si es ajustable) de manera que pueda sentarse derecho.

2. Tome la lengüeta metálica y tire del cinturón pasándolo por encima suyo. No permita que se retuerza.

   La banda toráxica y de cintura puede bloquearse si tira de la correa muy rápidamente. Si ocurre esto, deje que la correa vuelva un poco para desbloquearla. Después tire de la correa por encima suyo, más lentamente.

3. Empuje la lengüeta metálica dentro de la hebilla hasta oír un clic.

   Tire de la lengüeta metálica para asegurarse de que esté bien insertada.

   Coloque el botón de desbloqueo de la hebilla de manera de poder abrir el cinturón de seguridad rápidamente en caso de necesidad.

4. Para tensar la parte de la cintura, tire hacia arriba de la banda toráxica.

Para abrir el cinturón, presione el botón de la hebilla. El cinturón debe volver a la posición de guardado.

Guarde siempre el cinturón de seguridad lentamente. Si el cinturón de seguridad se guarda rápidamente, el mecanismo se puede trabar y no se podrá extraer. Si sucede eso tire del cinturón de seguridad recto hacia afuera firmemente para destrabar el mecanismo y liberarlo. Si todavía permanece trabado, consulte con su distribuidor.

Antes de cerrar una puerta, compruebe que el cinturón de seguridad no interfiera. Si se golpea una puerta contra un cinturón de seguridad, se pueden causar averías tanto al cinturón como al vehículo.

Regulador de altura de la banda toráxica

El vehículo cuenta con un regulador de altura de la banda toráxica para el cinturón de seguridad del conductor.

Ajuste la altura de modo tal que la sección del hombro del cinturón está sobre el hombro sin caerse del mismo. El cinturón debe estar cerca del cuello pero sin tocarlo. Un ajuste incorrecto de la altura de la banda toráxica podría reducir la eficacia del cinturón de seguridad en un choque.

Consulte *Cómo usar correctamente los cinturones de seguridad* ⇨ *28*.

Presione el botón de desbloqueo y mueva el ajuste de seguridad a la posición deseada. El ajuste se puede mover empujando el deslizador. Una vez que el ajuste esté en la posición deseada, trate de moverlo hacia abajo sin presionar el botón de desbloqueo para verificar que se ha trabado en la posición deseada.

Pretensores del cinturón de seguridad

Este vehículo cuenta con pretensores de cinturón de seguridad para los ocupantes de los asientos delanteros exteriores. Aunque los pretensores de cinturón de seguridad no pueden verse, son parte del mecanismo del cinturón de seguridad. Pueden ayudar a tensar los cinturones de seguridad en las etapas iniciales de un choque moderado a grave frontal, cuasi frontal o trasero, si se cumplen las condiciones mínimas para la activación del pretensor. Y si el vehículo tiene airbags para impacto lateral montados en los asientos, los pretensores de cinturón de seguridad pueden ayudar a ajustar los cinturones de seguridad en un choque lateral.

Los pretensores funcionan una sola vez. Si se activan los pretensores en un choque, los pretensores y probablemente otras piezas del sistema de cinturón de seguridad deberán reemplazarse.

Consulte *Reemplazo de piezas del sistema de cinturón de seguridad después de un choque* ⇨ *33*.

No se siente en el cinturón de seguridad externo al entrar o salir del vehículo o en cualquier momento mientras esté sentado en el asiento. Si se sienta sobre el cinturón de seguridad podría dañar la correa y los herrajes.

Uso del cinturón de seguridad durante el embarazo

Los cinturones de seguridad son para todo el mundo, incluidas las mujeres embarazadas. Como todos los ocupantes, es más probable que sufran lesiones graves si no llevan los cinturones de seguridad.

Las mujeres embarazadas deben usar la banda toráxica y de cintura. La parte de la cintura debe ir lo más baja posible, por debajo del abdomen, durante todo el embarazo.

La mejor forma de proteger al feto es proteger a la madre. Si el cinturón de seguridad está bien colocado, es más probable que el feto no sufra lesiones en un choque. Para las mujeres embarazadas, como para todo el mundo, la clave para que el cinturón de seguridad sea efectivo es llevarlo bien puesto.

Comprobación del sistema de seguridad

Compruebe periódicamente el recordatorio del cinturón de seguridad, los cinturones de seguridad, las hebillas, las placas de cierre, los retractores, los ajustes de altura de la banda toráxica (si están equipados) y los anclajes de los cinturones de seguridad para asegurarse de que estén en perfecto estado. Revise si hay otras piezas flojas o averiadas del sistema del cinturón de seguridad que podrían impedir que cumpliera su función correctamente. Visite a su concesionario para efectuar la reparación. Los cinturones de seguridad rasgados, ajados o retorcidos pueden no protegerlo en un choque. Los cinturones de seguridad rasgados o ajados se pueden cortar bajo la fuerza de un impacto. Si un cinturón está desgarrado o deshilachado, haga que lo sustituyan inmediatamente. Si un cinturón está retorcido, puede ser posible enderezarlo dando vuelta la lengüeta metálica de la correa. Si no puede deshacer el retorcido, pida a su concesionario que lo arregle.

Compruebe que funciona la luz de recordatorio del cinturón de seguridad.

Consulte *Avisos de cinturón de seguridad* ⇨ *65*.

Mantenga los cinturones de seguridad limpios y secos.

Consulte *Cuidado del cinturón de seguridad* ⇨ *32*.

Cuidado del cinturón de seguridad

Mantenga los cinturones limpios y secos.

Hay que cuidar y mantener correctamente los cinturones de seguridad.

Los elementos de fijación de los cinturones de seguridad deben mantenerse secos y libres de polvo o desechos. Según sea necesario, las superficies duras exteriores y los cinturones de seguridad se deben limpiar ligeramente con jabón suave y agua. Asegúrese de que no hay un exceso de polvo o desechos en el mecanismo. Si hay polvo o desechos en el sistema, diríjase al

concesionario. Puede necesitarse el reemplazo de piezas para asegurar la correcta funcionalidad del sistema.

⚠ Peligro

No blanquee ni tiña los cinturones de seguridad. Puede debilitarlos severamente. En caso de choque, podrían no dar la protección adecuada. Limpie y enjuague las correas de los cinturones de seguridad solamente con un jabón suave y agua tibia. Deje que el cinturón se seque.

Reemplazo de piezas del sistema de cinturón de seguridad después de un choque

⚠ Peligro

Un choque puede averiar el sistema del cinturón de seguridad del vehículo. Un cinturón de seguridad averiado puede no proteger adecuadamente a la persona que lo usa, causando lesiones graves o la muerte en un choque. Para asegurar que los sistemas del cinturón de seguridad

(Continuación)

Peligro (Continuación)

funcionen adecuadamente después de un choque, haga que los revisen y reemplacen lo que sea necesario lo antes posible.

Después de un choque sin importancia, es posible que no sea necesario reemplazar los cinturones de seguridad. Pero los mecanismos del cinturón de seguridad que se usaron en cualquier choque pueden haber sufrido esfuerzo o daños. Consulte con su concesionario para que revise o reemplace los mecanismos del cinturón de seguridad.

Pueden necesitarse piezas nuevas y reparaciones aún si el sistema del cinturón de seguridad no se usó durante el choque.

Haga revisar los pretensores del cinturón de seguridad si el vehículo chocó, o si la luz de airbag lista sigue encendida después de arrancar el vehículo o mientras conduce.

Consulte *Luz de alistamiento del Airbag* ⇨ *66*.

⚠ Peligro

Deben siempre cumplirse los procedimientos de seguridad al descartar el vehículo o piezas del mismo. Solo un centro de servicio autorizado puede descartarlos, para ayudar a proteger el medio ambiente y su salud.

Sistema de airbags

El sistema de airbags se compone de varios sistemas individuales.

Cuando se activan, los airbags se inflan en milisegundos. También se desinflan tan rápidamente que a menudo no se llegan a percibir durante la colisión.

⚠ Peligro

Si se manipulan incorrectamente, los sistemas de airbag pueden accionarse e inflarse.

El conductor debería sentarse lo más hacia atrás posible manteniendo siempre el control del vehículo. Si se sienta

(Continuación)

Peligro (Continuación)

demasiado cerca del airbag, podría sufrir lesiones graves o mortales si el airbag se inflara.

Con objeto de obtener la máxima protección en todo tipo de colisiones, todos los ocupantes, incluido el conductor, deben llevar siempre abrochados los cinturones de seguridad para reducir el riesgo de lesiones graves o mortales en caso de impacto. No se siente ni se acerque demasiado al airbag de forma innecesaria con el vehículo en movimiento.

El airbag podría provocar al inflarse, lesiones faciales o corporales, lesiones provocadas por la rotura de los cristales, o quemaduras debidas al inflado.

Nota

Los sistemas de airbag y el control electrónico del pretensor del cinturón están situados en el área de la consola central. No coloque objetos magnéticos en dicha zona.

No pegue nada en las tapas de los airbags ni los cubra con ningún otro material.

Cada airbag se activa una vez solamente. Haga reemplazar en un concesionario Chevrolet los airbags que se hayan desplegado.

No realice modificaciones en el sistema de airbags porque se podría anular el permiso de circulación del vehículo. Sustituya el volante, el tablero de instrumentos, todas las piezas del panel, las juntas de las puertas, las manijas y los asientos en un concesionario Chevrolet.

Cuando los airbags se inflan, escapan gases calientes que pueden ocasionar quemaduras.

⚠ Peligro

No deje nunca que niños, mujeres embarazadas, ancianos o discapacitados se sienten en los asientos delanteros con airbags. No conduzca nunca con un asiento infantil en ellos. En caso de accidente, el impacto del airbag inflado podría provocar lesiones faciales o mortales.

Atención

Si el vehículo impactara en baches u objetos de carreteras o caminos no pavimentados, los airbags podrían inflarse. Conduzca lentamente en superficies no diseñadas para el tránsito de vehículos para evitar un despliegue accidental de los airbags.

Consulte *Luz de alistamiento del Airbag* ⇨ *66*.

Sistema de sujeción infantil en el asiento del acompañante delantero con sistema de airbags

NUNCA utilice un dispositivo de retención infantil que mire hacia atrás en un asiento protegido por un AIRBAG ACTIVO delante del mismo; SE PODRÍA PROVOCAR LA MUERTE o GRAVES LESIONES al NIÑO.

Por razones de seguridad, un sistema de sujeción de niños que mire hacia adelante sólo se debe usar acatando las instrucciones y restricciones de la tabla.

La etiqueta del airbag se encuentra a ambos lados del parasol del acompañante. Consulte la sección de Desactivación de los airbags.

Sistema de airbags frontales

El sistema de airbags frontales se compone de un airbag en el volante y uno en el tablero de instrumentos, en el lado del acompañante. Se pueden identificar por el rótulo **AIRBAG**.

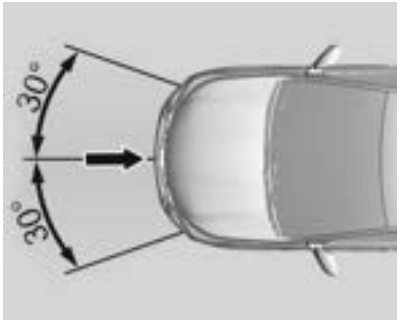

El sistema de airbags frontales se activa en caso de choque de una determinada gravedad en el sector indicado. El encendido debe estar conectado.

Los airbags frontales son dispositivos de seguridad suplementarios que, junto con los cinturones de los asientos delanteros, incrementan la protección de los ocupantes delanteros en una colisión frontal que implique una fuerte desaceleración del vehículo. Su función es proteger la cabeza y el tórax del impacto violento contra el volante o el tablero de instrumentos en accidentes donde los cinturones de seguridad no basten para evitar lesiones graves o fatales.

El sistema de airbags no se despliega en una colisión frontal de menor severidad, en el que el cinturón de seguridad es suficiente para proteger a los pasajeros, en las colisiones laterales o traseras del vehículo, en vuelcos y deslizamientos y otras situaciones en las que el ocupante no es proyectado hacia adelante con severidad.

Es importante subrayar que la velocidad del vehículo y la desaceleración impuesta a los ocupantes son factores determinantes para el despliegue del airbag.

Un módulo electrónico gestiona la activación del sistema.

Si fuera necesario, el encendido de los generadores de gas inflará las bolsas para amortiguar el contacto entre el cuerpo de los ocupantes y el volante o el tablero de instrumentos.

El sonido producido por la activación de los airbags mediante el generador de gas no es perjudicial para el sistema auditivo humano.

⚠ Peligro

Solo se obtiene una protección óptima cuando el asiento está en la posición correcta, vea Posición del asiento en *Posición de asiento* ⇨ *23*. No debe haber obstáculos en la zona de inflado de los airbags. Póngase el cinturón de seguridad correctamente y abróchelo de forma segura. Solo entonces podrá protegerle el airbag.

Recomendaciones importantes

- No debe haber ningún objeto entre el airbag y los ocupantes de los asientos ya que, en caso de inflarse el airbag, dicho objeto podría ser lanzado contra los ocupantes y ocasionar lesiones.
- No monte accesorios que no sean originales en el volante o en el tablero, ya que pueden interferir con el airbag al inflarse e impedir el funcionamiento del sistema, o bien ser lanzados contra los ocupantes y ocasionar lesiones.
- Nunca debe modificar los componentes del airbag. La manipulación incorrecta puede hacer que se infle accidentalmente, ocasionando lesiones al conductor o a su acompañante.
- El sistema electrónico que controla los airbags está situado en la consola delantera. Para evitar fallas, no coloque ningún objeto magnético cerca de la consola.
- En caso de que el vehículo quede expuesto a una inundación, solicite asistencia a un concesionario Chevrolet.
- El desmontaje del volante y del tablero sólo debería ser realizado en un concesionario Chevrolet.
- Cada airbag está diseñado para desplegarse solo una vez. Una vez desplegado, debe ser reemplazado inmediatamente en un concesionario Chevrolet.
- No lleve ningún objeto en la boca mientras conduce. En caso de que el airbag se infle, el riesgo de accidente fatal o con lesiones aumenta de forma considerable.
- Si transfiere el vehículo a otro propietario, debe informarle que el vehículo está equipado con un sistema de airbags y recomendarle que lea y siga las instrucciones de este manual.
- El desmontaje de un vehículo con un airbag sin desplegar puede ser muy peligroso. Cuando vaya a deshacerse de un vehículo, solicite asistencia a un concesionario Chevrolet.

Sistema de airbags laterales

El sistema de airbags laterales se compone de un airbag en cada respaldo de los asientos delanteros. Se puede identificar por el rótulo AIRBAG.

El sistema de airbags laterales se activa en caso de un impacto severo. El encendido debe estar conectado.

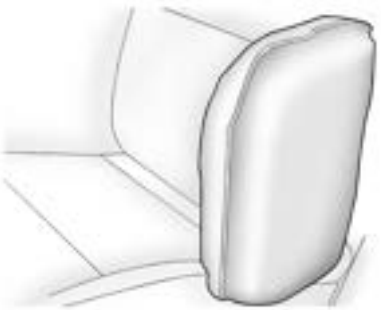

Se reduce considerablemente el riesgo de lesiones en la parte superior del cuerpo y la pelvis en caso de un choque lateral.

Atención

- No instale fundas para asientos.
- No reemplace el acabado original con otro tipo de tejido, incluyendo el cuero, ni instale fundas protectoras en los asientos. Asimismo, en caso de daño o reemplazo, obtenga ayuda de parte de un concesionario Chevrolet.
- No ponga su cuerpo ni ningún objeto (incluyendo almohadas) entre los asientos delanteros y las puertas. Los pasajeros del asiento delantero no

(Continuación)

Atención (Continuación)

deben recostarse o dormir apoyados sobre la puerta. Siempre siéntese en el centro del asiento.

- Abróchese siempre el cinturón de seguridad.

⚠ Peligro

No debe haber obstáculos en la zona de inflado de los airbags.

⚠ Peligro

Los niños que se sienten cerca de un airbag lateral corren el riesgo de sufrir graves lesiones, o incluso fatales, si el airbag se despliega, sobre todo si la cabeza, el cuello o el pecho del niño está cercano al airbag en el momento del despliegue.

Nunca permita que los niños se recuesten sobre la puerta o cerca del módulo del airbag lateral.

Sistema de airbags de cortina

El sistema de airbags de cortina se compone de un airbag en el marco del techo a cada lado. Se pueden identificar por el rótulo AIRBAG en los pilares del techo.

El sistema de airbags de cortina se activa en caso de un impacto lateral de una determinada intensidad. El encendido debe estar conectado.

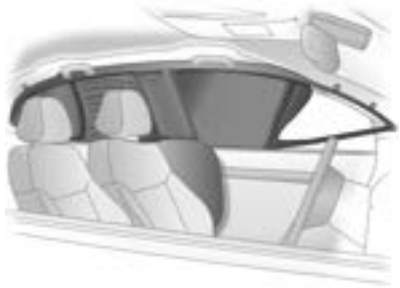

Se reduce considerablemente el riesgo de lesiones en la cabeza en caso de un impacto lateral.

⚠ Peligro

- No permanezca cerca de la zona de despliegue de los airbags (ni coloque objetos, incluyendo almohadones).
- Utilice los ganchos ubicados sobre las puertas solamente para colgar prendas livianas.
- No coloque ningún objeto dentro de los bolsillos de las prendas colgadas.
- No sujete las manijas agarraderas (sobre las puertas) mientras el vehículo está en movimiento.
- Ajústese siempre el cinturón de seguridad.
- No se recueste (ni se duerma) sobre las puertas delanteras o traseras. Siéntese siempre en el centro del asiento.

Interruptor de encendido/apagado de los airbags

Hay que desactivar el sistema de airbag delantero para el asiento del acompañante si va a instalar un sistema de restricción infantil en este asiento. Los sistemas de airbags laterales y de cortina, los tensores de los cinturones y todo el sistema de airbags del conductor permanecerá activado.

El sistema del airbag del acompañante se puede desactivar mediante una cerradura del costado del tablero de instrumentos, visible cuando se abre la puerta del acompañante.

El indicador de estado del airbag del pasajero se encuentra en la consola del techo.

Utilice la llave del vehículo para elegir la posición:

OFF (Desactivado) el airbag del acompañante delantero se desactiva y no se inflará en caso de una colisión. El indicador de control OFF se ilumina continuamente. El sistema de sujeción para niños se puede instalar en conformidad con la tabla de ubicaciones de colocación de sistemas de sujeción para niños.

ON (Activado) el airbag del acompañante delantero está activo. No se pueden instalar sistemas de sujeción para niños.

Cambie la posición del interruptor sólo cuando el vehículo esté detenido y el encendido no esté en contacto.

Siempre que el testigo de control ON esté encendido, los sistemas de airbag del asiento del acompañante se inflarán en caso de choque.

Si ambos testigos están encendidos al mismo tiempo o si ambos están apagados, hay una falla en el sistema. Repare la causa de la falla inmediatamente en un concesionario Chevrolet.

⚠ Peligro

Active el sistema del airbag del acompañante cuando viaja un adulto en el asiento del acompañante.

De lo contrario, la persona sentada en el asiento del acompañante con el airbag desactivado corre el riesgo de lesionarse o de morir.

Asientos infantiles

Sistemas de retención infantil

Asientos infantiles

Los asientos traseros son los más adecuados para colocar un sistema de retención infantil. Los bebés y los niños deben ser correctamente sujetados usando sistemas de sujeción, según se describe en el presente manual.

Las caderas de un infante son demasiado pequeñas y un cinturón de seguridad normal no se mantendrá en el lugar correcto necesario. En cambio, existe la posibilidad de que el cinturón de seguridad quede en el abdomen del infante, forzándolo directamente, y puede causar lesiones graves en caso de colisión.

⚠ Peligro

No coloque un asiento para bebé en un asiento de acompañante con el airbag activado porque, en caso de colisión, el airbag puede causarle lesiones graves al niño, puesto que la cabeza del niño estaría muy cerca del airbag que se infla.

Nota

Para elegir un sistema de retención para niños adecuado, es importante considerar la altura del niño además de su edad y masa corporal.

General Motors recomienda usar sistemas de sujeción para niños auténticos de GM.

Nota

Antes de adquirir un dispositivo de sujeción para niños, verifique si es apropiado para el cinturón de seguridad y el asiento.

⚠ Peligro

- Cuando transporte un niño, siga los procedimientos para el transporte de niños establecidos por las leyes locales.
- En algunos países, el uso del sistema de retención infantil está prohibido en ciertos asientos.
- Asegúrese de que el dispositivo de sujeción para niños esté instalado correctamente. Si el asiento para niños no está correctamente sujeto, aumenta el riesgo de lesiones graves en caso de colisión.
- No sujete o coloque objetos u otros materiales en el sistema de sujeción para niños.
- No deje ningún objeto suelto en el vehículo ya que durante un impacto, dicho objeto puede provocar lesiones a los ocupantes.
- Después de retirar al niño del vehículo, mantenga el asiento de retención sujeto con el cinturón de seguridad o

(Continuación)

Peligro (Continuación)

sistema ISOFIX para evitar que salga despedido hacia adelante en caso de frenada brusca.

- Si no es necesario mantener el dispositivo de sujeción para niños en el asiento trasero, retírelo del vehículo y guárdelo.
- Después de un accidente, es necesario reemplazar el dispositivo de sujeción para niños porque puede haber sufrido daños no visibles.

Nota

Asegúrese de que el dispositivo de sujeción para niños:

- Cumpla con las instrucciones otorgadas por el fabricante del dispositivo de sujeción para niños.
- Tenga la etiqueta de aprobación de cumplimiento de las regulaciones de seguridad de acuerdo a las leyes locales.
- Sea adecuado para su vehículo.

Ubicaciones de instalación del sistema de sujeción para niños

Opciones admisibles de ajuste de sistemas de sujeción para niños con cinturones de seguridad de tres puntos.

Clase de peso y edad	En el asiento del acompañante		En los asientos traseros laterales	En el asiento trasero central
	Airbag activado	Airbag desactivado		
Grupo 0: hasta 10 kg o aproximadamente 10 meses	X	U (1,2)	U/L (3)	X
Grupo 0+: hasta 13 kg o aproximadamente 2 años	X	U (1,2)	U/L (3)	X
Grupo I: de 9 a 18 kg o aproximadamente, de 8 meses a 4 años	X	U (1,2)	U/L (3,4)	X
Grupo II: de 15 a 25 kg o aproximadamente, de 3 a 7 años	X	X	U/L (3,4)	X
Grupo III: de 22 a 36 kg o aproximadamente, de 6 a 12 años	X	X	U/L (3,4)	X

Clase de peso y edad	En el asiento del acompañante		En los asientos traseros laterales	En el asiento trasero central
	Airbag activado	Airbag desactivado		
U: Adecuación universal, conjuntamente con cinturón de seguridad de tres puntos. **L:** Adecuado para determinados sistemas de sujeción para niños de las categorías "vehículo específico", "restringidas" o "semiuniversales". El sistema de sujeción para niños debe estar aprobado para el tipo de vehículo específico (consulte la lista de tipos de vehículos del sistema de sujeción para niños). **X:** No se permite un sistema de sujeción para niños en esta ubicación y en esta clase de peso. **(1)** Mueva el asiento hacia adelante todo lo que sea necesario y ajuste la inclinación del respaldo todo lo que sea necesario hacia una posición vertical para asegurarse de que el cinturón vaya hacia adelante desde el punto de anclaje. **(2)** Ajuste la altura del asiento todo lo que sea necesario y ajuste la inclinación del respaldo todo lo que sea necesario hacia una posición vertical para asegurarse de que el cinturón quede ajustado en el lado de la hebilla. **(3)** Mueva el asiento delantero que está delante del sistema de sujeción para niños hacia adelante todo lo que sea necesario. **(4)** Ajuste el apoyacabezas respectivo según sea necesario o retírelo, de ser necesario.				

⚠ Peligro

ADVERTENCIA - PELIGRO EXTREMO

NUNCA utilice un dispositivo de retención infantil que mire hacia atrás en un asiento protegido por un AIRBAG ACTIVO delante del mismo, SE PODRÍA PROVOCAR LA MUERTE o GRAVES LESIONES al NIÑO.

Nota

Las normativas establecidas por las leyes están por encima de las normativas de este manual.

Fijación de asientos para niños con el cinturón de seguridad

Cuando se usa la banda toráxica y de cintura para fijar un asiento para niños, siga las instrucciones entregadas junto con el producto y las siguientes instrucciones:

1. Ponga el dispositivo de sujeción para niños sobre el asiento.
2. Tome la lengüeta metálica y pase las partes de cintura y de hombro del cinturón de seguridad del vehículo a través de o alrededor del asiento para niños. En las instrucciones del dispositivo de sujeción para niños se le indicará cómo.
3. Empuje la lengüeta metálica dentro de la hebilla hasta oír un clic.

4. Coloque el botón de desbloqueo de la hebilla, alejado del asiento para niños, de manera de poder abrir el cinturón de seguridad rápidamente en caso de necesidad. El botón que se usa para desabrochar el cinturón debe estar visible, y no debe quedar tapado por el asiento para niños. No debe haber contacto directo entre el botón de liberación y el asiento para niños.

Siga las instrucciones del manual del propietario del asiento para niños para ajustar y trabar el asiento para niños cuando se usa el cinturón de seguridad del vehículo.

Antes de colocar un niño en el dispositivo de sujeción para niños, verifique que esté bien asegurado en su lugar. Empuje el dispositivo de sujeción para niños y tire del mismo, en distintas direcciones, para verificar que esté asegurado.

Para remover el asiento para niños, siga las instrucciones del manual del propietario del asiento para niños para destrabarlo. Desabroche el cinturón de seguridad del vehículo y deje que vuelva a la posición de guardado.

⚠ Peligro

Nunca use el mismo cinturón de seguridad con un adulto y un niño. Durante un impacto, es probable que el cinturón de seguridad ejerza una fuerte presión sobre el niño, causando lesiones graves o mortales.

Nunca permita que dos niños compartan el mismo cinturón de seguridad. Ambos podrían sufrir lesiones graves en una colisión.

⚠ Peligro

Los infantes y los niños no deben transportarse nunca en la falda de otro ocupante.

Si bien un infante no pesa mucho, puede ser tan pesado durante una colisión que resulte imposible retenerlo, aunque el ocupante esté sujetado con el cinturón de seguridad.

Niños mayores

Uso correcto del cinturón de seguridad.

Para verificar si es posible que un niño use un cinturón de seguridad de tres puntos, asegúrese de que las rodillas del niño se doblen cómodamente en el borde del asiento, que el cinturón transversal pase entre el cuello y el brazo del niño, y que el cinturón abdominal esté situado lo más bajo posible sobre la cadera del niño.

⚠ Peligro

- Las estadísticas de accidentes demuestran que los niños están más seguros si están ubicados en el asiento trasero y usan el cinturón de seguridad de manera adecuada.
- Los niños sin cinturón de seguridad pueden salir expulsados del vehículo en caso de accidente.
- Siempre que haya un niño sentado, el cinturón abdominal debe estar en posición baja cerca de las caderas, tocando los muslos del niño. En caso de accidente, aplica la fuerza del cinturón sobre los huesos pélvicos del niño.

⚠ Peligro

Esta ilustración muestra un niño sentado en un asiento con el cinturón de tres puntos usado incorrectamente.

Si un niño usa el cinturón de esta manera, en una colisión puede sufrir lesiones y corre el riesgo de perder la vida.

Sistemas ISOFIX de sujeción para niños

Soportes ISOFIX

Este vehículo está equipado con soportes ISOFIX para las instalación de sistemas de sujeción para niños.

Los soportes de montaje ISOFIX están ubicados entre el respaldo trasero y el cojín del asiento trasero, debajo de una cubierta de plástico, y están marcados con el símbolo **i-Size**:

Un sistema de sujeción para niños i-Size es un sistema ISOFIX universal según la Reglamentación Nº 129 de la ONU. Todos los sistemas de sujeción para niños i-Size se pueden usar en cualquier vehículo con asientos adecuados para i-Size.

No se pueden instalar más de dos sistemas de sujeción para niños ISOFIX en los asientos traseros al mismo tiempo.

Instrucciones para fijar el sistema de retención para niños en el anclaje ISOFIX:

1. Seleccione la posición en uno de los asientos traseros exteriores para la instalación del sistema de sujeción infantil.
2. Quite la cubierta de plástico de los soportes ISOFIX.
3. Coloque el sistema de retención infantil en el asiento sobre los dos anclajes inferiores y engánchelo en los anclajes siguiendo las instrucciones entregadas con el sistema de retención.
4. Compruebe si el sistema de sujeción está completamente fijado al asiento del vehículo.
5. Se debe utilizar o bien una correa de fijación superior o un pie de soporte además de los soportes ISOFIX.

Nota

Dado que el cinturón de seguridad o el sistema de retención infantil se pueden calentar mucho al permanecer en un vehículo cerrado, asegúrese de revisar la cubierta del asiento y las hebillas antes de sentar al niño.

⚠ ADVERTENCIA

Use todos los anclajes inferiores solamente para sus propósitos. Los anclajes inferiores ISOFIX están diseñados solo para sujetar asientos infantiles que están equipados con accesorios de fijación inferior. No utilice elementos de amarre inferiores ISOFIX para sujetar cinturones de seguridad para adultos, arneses u otros elementos que estén equipados en su vehículo.

Ubicaciones de instalación del sistema de retención infantil ISOFIX

Opciones admisibles para la colocación de sistemas de sujeción para niños tipo ISOFIX con soportes ISOFIX.

Clase de peso y edad	Clase por tamaño	Accesorio	Acompañante delantero	Ubicaciones laterales del asiento trasero	Ubicación central del asiento trasero
Grupo 0: hasta 10 kg o aproximadamente 10 meses	G	ISO/L2	X	X	X
	F	ISO/L1	X	X	X
	E	ISO/R1	X	IL (1)	X
Grupo 0+: hasta 13 kg o aproximadamente 2 años	E	ISO/R1	X	IL (1)	X
	D	ISO/R2	X	IL (1)	X
	C	ISO/R3	X	IL (1)	X
Grupo I: de 9 a 18 kg o aproximadamente, de 8 meses a 4 años	D	ISO/R2	X	IL (1,2)	X
	C	ISO/R3	X	IL (1,2)	X
	B	ISO/F2	X	IL, IUF (1,2)	X
	B1	ISO/F2X	X	IL, IUF (1,2)	X
	A	ISO/F3	X	IL, IUF (1,2)	X
Grupo II: de 15 a 25 kg o aproximadamente, de 3 a 7 años			X	IL (1,2)	X
Grupo III: de 22 a 36 kg o aproximadamente, de 6 a 12 años			X	IL (1,2)	X

Clase de peso y edad	Clase por tamaño	Accesorio	Acompañante delantero	Ubicaciones laterales del asiento trasero	Ubicación central del asiento trasero
IL: Adecuado para determinados sistemas de sujeción para niños ISOFIX de las categorías "vehículo específico", "restringidas" o "semiuniversales". El sistema de sujeción ISOFIX debe estar aprobado para el tipo de vehículo específico (consulte la lista de tipos de vehículos del sistema de sujeción para niños). **IUF:** Adecuado para sistemas de dispositivo de sujeción para niños ISOFIX orientados hacia adelante, de la categoría universal aprobada para el uso en esta clase de pesos. **X:** No hay ningún sistema ISOFIX de dispositivo de sujeción para niños aprobado en este grupo de pesos. **(1):** Mueva el asiento delantero que está delante del sistema de sujeción para niños hacia adelante todo lo que sea necesario. **(2)** Ajuste el apoyacabezas respectivo según sea necesario o retírelo, de ser necesario.					

Categoría de tamaño ISOFIX y dispositivo de asiento

A-ISO/F3: Sistema de dispositivo de sujeción para niños orientado hacia delante, para niños de la máxima talla en la clase de pesos de 9 a 18 kg.

B-ISO/F2: Sistema de sujeción para niños orientado hacia delante, para niños más pequeños en la clase de pesos de 9 a 18 kg.

B1-ISO/F2X: Sistema de sujeción para niños orientado hacia delante, para niños más pequeños en la clase de pesos de 9 a 18 kg.

C-ISO/R3: Sistema de sujeción para niños orientado hacia atrás, para niños de la máxima talla en la clase de pesos de hasta 18 kg.

D-ISO/R2: Sistema de sujeción para niños orientado hacia atrás, para niños más pequeños en la clase de pesos de hasta 18 kg.

E-ISO/R1: Sistema de sujeción para niños orientado hacia atrás, para niños jóvenes en la clase de pesos de hasta 13 kg.

F-ISO/L1: Sistema de sujeción para niños orientados hacia el lateral izquierdo (cuna).

G-ISO/L2: Sistema de sujeción para niños orientados hacia el lateral derecho (cuna).

Opciones admisibles para la colocación de sistemas de sujeción para niños i-Size con soportes ISOFIX

	Acompañante delantero	Ubicaciones laterales del asiento trasero	Ubicación central del asiento trasero
Sistemas de sujeción para niños i-Size	X	i-U	X

i-U: Adecuado para sistemas de sujeción para niños orientados de frente o de espalda "universales" tipo i-Size.
X: Posición del asiento no adecuada para sistemas de sujeción para niños "universales" tipo i-Size.

Sistemas de retención infantil de sujeción superior

Anclaje de fijación TOP TETHER

Los puntos de anclaje TOP TETHER para los dispositivos de sujeción para niños se encuentran en la parte trasera de los respaldos de los asientos traseros y se identifican con el símbolo .

Nota

Use solo los puntos de anclaje de SUJECIÓN SUPERIOR para fijar el sistema de sujeción para niños.

Instrucciones para fijar el sistema de retención para niños en el anclaje de SUJECIÓN SUPERIOR:

1. Fije el broche de la correa de amarre del sistema de retención infantil, comprobando la ausencia de cualquier retorcimiento en la correa. Ajuste el apoyacabezas respectivo según sea necesario, o retírelo, de ser necesario.
2. Ajuste la correa de amarre del sistema de retención infantil siguiendo las instrucciones entregadas con el producto.
3. Después de la instalación, empuje y tire del sistema de retención infantil para comprobar que esté seguro.
4. Si el asiento para niños está instalado junto a un asiento central, asegúrese de que la correa superior no interfiera con el retractor/la banda toráxica del asiento central. Si nota que interfiere, busque otra ubicación adecuada para instalar el asiento para niños.

⚠ PELIGRO

Asegúrese de que el broche de la correa de amarre del sistema de retención infantil esté correctamente sujetado a los elementos de amarre superiores. Si se sujeta incorrectamente, la correa de amarre y el elemento de amarre superior se pueden tornar inefectivos.

Portaobjetos

Compartimentos portaobjetos
Compartimentos portaobjetos 50
Guantera 50
Portavasos 50
Portaobjetos de la consola central 51

Equipamiento adicional portaobjetos
Cubierta de carga (Si está equipado) 51
Triángulo de seguridad (Si está equipado) 52
Matafuegos (Si está equipado) 52

Sistema portaequipajes de techo
Sistema de portaequipajes del techo ... 53

Compartimentos portaobjetos

⚠ Peligro

No guarde objetos pesados o agudos en los compartimentos portaobjetos. En un choque, estos objetos podrían hacer que se abra la tapa y lesionar a las personas.

Guantera

Para abrirla, tire de la manija.

El Manual de Instrucciones se guarda en su interior.

⚠ Peligro

Mantenga siempre la puerta de la guantera cerrada mientas conduce para minimizar el peligro de lesiones en caso de accidente o frenada repentina.

Portavasos

⚠ Peligro

No coloque tazas con bebidas calientes sin tapa en el portavasos con el vehículo en movimiento. Si el líquido caliente se derrama, podría quemarse y perder el control del vehículo.

Con objeto de minimizar el peligro de lesiones personales en caso de frenada brusca o colisión, no coloque botellas, vasos, latas, etc. sin tapa o desprotegidas en el portavasos mientras el vehículo está en movimiento.

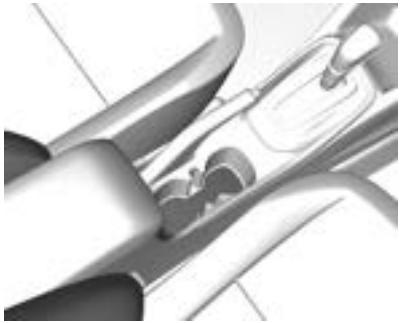

Los portavasos están situados en la consola central.

Portavasos traseros (si están equipados)

Los portavasos están situados en el apoyabrazos trasero.

Portaobjetos de la consola central

Portaobjetos de la consola central

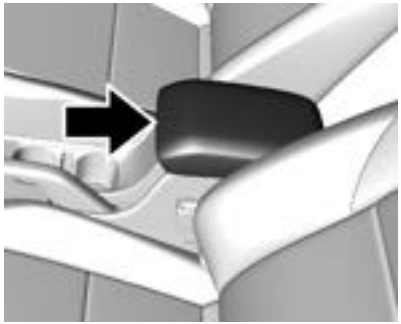

La consola central, que se encuentra entre los asientos delanteros, cuenta con un compartimiento de almacenamiento. Pulse el botón y ábralo.

Equipamiento adicional portaobjetos

Cubierta de carga (Si está equipado)

⚠ Peligro

Una cubierta de carga incorrectamente instalada podría golpear a las personas durante un frenado o giro brusco, o en caso de choque. Coloque la cubierta de carga correctamente o retírela del vehículo.

No coloque objetos sobre la cubierta de carga. Los detenimientos repentinos o los giros bruscos pueden provocar que los objetos salgan proyectados dentro del vehículo. Usted u otras personas podrían resultar lesionados.

Si está equipado, use la cubierta de la carga para cubrir los objetos en la parte trasera del vehículo.

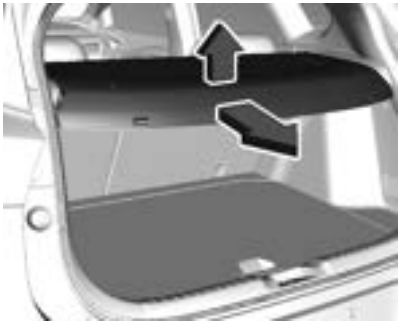

Para quitar la cubierta del vehículo, desate la cuerda y retire la cubierta de la ranura. Para volver a instalarla, coloque cada extremo de la cubierta en las ranuras y deslícela hasta el final de las ranuras a ambos lados. Asegúrese de que ambos lados estén correctamente instalados conforme a la imagen a continuación. Ate la cuerda a la compuerta levadiza.

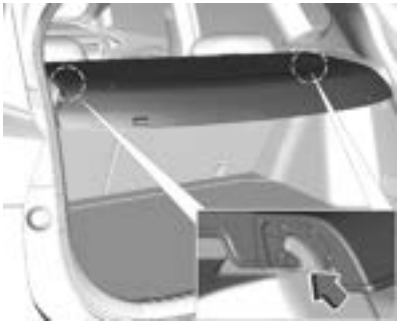

Triángulo de seguridad (Si está equipado)

La baliza triangular se almacena en el baúl.

Matafuegos (Si está equipado)

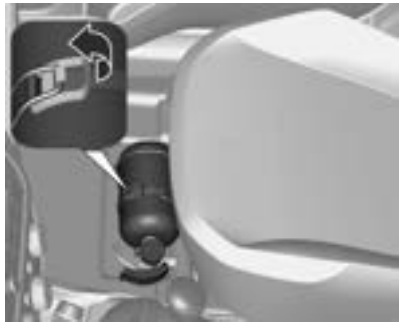

El matafuegos está guardado debajo del asiento del acompañante.

Nota

En algunos países, el matafuegos puede estar ubicado en el baúl.

El matafuegos debería utilizarse del siguiente modo:

1. Detenga el vehículo en un lugar seguro y apague el motor inmediatamente.
2. Para extraer el matafuegos de debajo del asiento del acompañante, deberá liberar el cierre como se muestra en la ilustración.

3. Siga las instrucciones que figuran en el matafuegos para usarlo correctamente.

⚠ Peligro

El mantenimiento del matafuegos es responsabilidad del propietario, y debe realizarse sin falta en los intervalos indicados por el fabricante, conforme a las instrucciones impresas en la etiqueta del equipo. El propietario debe comprobar regularmente el estado del matafuegos: si su presión interna viene indicada en el área de funcionamiento verde del indicador de presión, si el precinto de plomo no se ha roto y si la validez del matafuegos sigue vigente. En caso de observar cualquier irregularidad o tras su uso, debe sustituir el matafuegos por uno nuevo, fabricado conforme a la legislación vigente.

Nota

Disponible conforme a la legislación del país.

Sistema portaequipajes de techo

Sistema de portaequipajes del techo

⚠ Peligro

Si se lleva algo en la parte superior del vehículo que es más largo o más ancho que el portaequipajes del techo - como paneles, madera terciada o un colchón - podría sufrir los efectos del viento mientras se conduce el vehículo.
El elemento transportado podría ser arrancado violentamente, cosa que podría causar una colisión y averiar el vehículo. Jamás lleve algo más largo o más ancho que el portaequipajes del techo encima del vehículo, a menos que esté usando un portaequipajes certificado por GM.

Si está instalado, el portaequipajes del techo se puede usar para llevar carga. Para los portaequipajes del techo que no cuentan con rieles transversales, se pueden adquirir como accesorios rieles transversales certificados por GM. Consulte con su concesionario.

Atención

Llevar en el portaequipajes del techo una carga superior a 100 kg (220 lbs) o que sobresale por los costados o la parte trasera del vehículo, puede causarle daños a éste. No coloque cargas que superen los 100 kg (220 lbs) y siempre coloque la carga de manera que se apoye de forma uniforme entre los rieles transversales y que no bloquee las luces del vehículo o las ventanas. Sujete firmemente la carga.

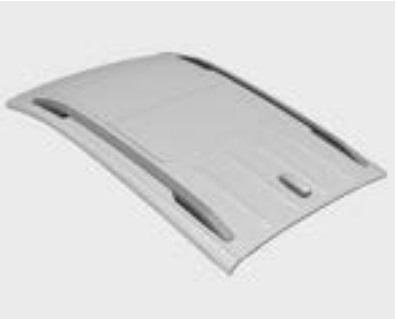

Para prevenir daños o pérdidas de la carga durante la marcha, compruebe que los rieles transversales y la carga estén sujetos en forma segura. La colocación de carga en el portaequipajes de techo eleva la posición del centro de gravedad del vehículo. Evite las altas velocidades, los arranques repentinos, los giros cerrados, el frenado repentino o las maniobras abruptas ya que puede perder el control del vehículo. Si conduce una larga distancia, por caminos irregulares o a gran velocidad, detenga ocasionalmente el vehículo para asegurarse de que la carga permanece en su sitio. No exceda la capacidad máxima del vehículo cuando lo cargue.

Instrumentos y controles

Mandos
Ajuste del volante 56
Mandos en el volante 56
Bocina 56
Limpia/lavaparabrisas 56
Brazo del limpia/lavaluneta trasera 58
Reloj 58
Tomas de tensión 59
Carga inductiva (Si está equipado) 60

Indicadores de advertencia, medidores e indicadores
Indicadores de advertencia, medidores e indicadores 61
Cuadro de instrumentos 62
Velocímetro 64
Cuentakilómetros 64
Odómetro parcial 64
Tacómetro 64
Indicador de combustible 64
Luz intermitente 65
Avisos de cinturón de seguridad 65
Luz de alistamiento del Airbag 66
Indicador de estado del airbag del pasajero 66
Indicador del sistema de carga 67
Indicador de averías (MIL) 67
Indicador de revisión urgente del vehículo 68
Indicador de advertencia del sistema de frenos 68
Indicador de advertencia del sistema antibloqueo de frenos (ABS) 68
Indicador de accionar el pedal 68
Indicador de advertencia de la servodirección 69
Indicador de vehículo adelante 69
Testigo de distancia de seguimiento ... 69
Luz de tracción desactivada 69
Indicador del sistema de control de tracción(TCS)/control electrónico de estabilidad 69
Luz testigo de desactivación del Control de Estabilidad Electrónico (ESC) 70
Indicador de advertencia de temperatura del refrigerante del motor 70
Testigo de precalentamiento (Si está equipado) 71
Luz de presión de neumáticos (Si está equipado) 71
Indicador de presión de aceite del motor 71
Indicador de advertencia de combustible bajo 72
Luz de seguridad 72
Indicador de luz alta encendida 72
Indicador de las luces antiniebla traseras (Si está equipado) 72
Recordatorio de luces encendidas 72
Indicador de control de velocidad crucero (Si está equipado) 73
Luz de capó entreabierto 73
Luz de puerta abierta 73
Luz de baúl entreabierto 73

Mensajes de información
Centro de información del conductor ... 73

Mensajes del vehículo
Mensajes del vehículo 76
Mensajes relacionados a la tensión y la carga de la batería 76

Personalización del vehículo
Personalización del vehículo 76

Mandos

Ajuste del volante

Para ajustar el volante:

1. Tire de la palanca hacia abajo.
2. Mueva el volante hacia arriba o abajo.
3. Tire del volante o empújelo para acercarlo o alejarlo de usted.
4. Tire de la palanca hacia arriba para bloquear el volante en la posición.

No ajuste el volante mientras conduce.

Mandos en el volante

El sistema de infoentretenimiento se puede accionar con los controles del volante. Consulte Sistema de infoentretenimiento.

Bocina

Pulse en el volante para hacer sonar la bocina.

Limpia/lavaparabrisas

Limpiaparabrisas con sensor de lluvia Rainsense (si está equipado)

Con el encendido en contacto o en ACC/ACCESORY (ACCESORIO), mueva la palanca del limpiaparabrisas para seleccionar la velocidad del mismo.

HI : Para barridos rápidos.

LO : Para barridos lentos.

AUTO : Para barridos automáticos.

OFF (DESACTIVADO) : Use esto para apagar el limpiaparabrisas.

1X : Para un único barrido, mueva por un instante la palanca del limpiaparabrisas hacia abajo. Para varios barridos, mantenga bajada la palanca del limpiaparabrisas.

Rainsense

Si está equipado con Rainsense, un sensor ubicado cerca del centro de la parte superior del parabrisas detecta la cantidad de agua sobre el parabrisas y controla automáticamente la frecuencia del limpiaparabrisas.

Cuando el Rainsense está habilitado, el control intermitente normal funciona como un control de sensibilidad. Mantenga esta zona del parabrisas libre de basuras para que el sistema funcione lo mejor posible.

AUTO : Mueva la palanca del limpiaparabrisas a AUTO. Gire el selector de esta palanca para ajustar la sensibilidad.

- Gire el selector hacia arriba para mayor sensibilidad a la lluvia.
- Gire el selector hacia abajo para una menor sensibilidad a la lluvia.
- Quite la palanca del limpiaparabrisas de la posición AUTO para desactivar el Rainsense.

Protección del conjunto de brazo de la escobilla

Para pasar por un lavadero automático de coches, lleve la palanca del limpiaparabrisas a OFF (DESACTIVADO). Esto deshabilita el limpiaparabrisas automático con Rainsense y/o el limpiaparabrisas manual.

Limpiaparabrisas con barrido intermitente (si está equipado)

Con el encendido en contacto o en ACC/ACCESORY (ACCESORIO), mueva la palanca del limpiaparabrisas para seleccionar la velocidad del mismo.

HI : Para barridos rápidos.

LO : Para barridos lentos.

: Para barridos intermitentes.

OFF (DESACTIVADO) : Use esto para apagar el limpiaparabrisas.

1X : Para un único barrido, mueva por un instante la palanca del limpiaparabrisas hacia abajo. Para varios barridos, mantenga bajada la palanca del limpiaparabrisas.

Cuando se activa el modo intermitente, se ejecuta un intervalo preprogramado.
Si desea cambiar este intervalo, desactive el modo intermitente y vuelva a activarlo.
El tiempo en que la palanca permaneció en la posición OFF (DESACTIVADO) se implementará como el intervalo de intermitencia.

Quite el hielo y la nieve de las escobillas del limpiaparabrisas y del parabrisas antes de usarlo. Si se han congelado con el parabrisas, deberá soltarlas o descongelarlas con mucho cuidado. Las escobillas dañadas deben ser reemplazadas.

Consulte *Sustitución de las escobillas de los limpiaparabrisas* ⇨ *176*.

Mucha nieve o hielo pueden sobrecargar el motor del limpiaparabrisas.

Estacionamiento del limpiaparabrisas

Si se desconecta el encendido mientras el limpiaparabrisas está en LO, HI o , las escobillas se detendrán inmediatamente.

Si se pone entonces la palanca del limpiaparabrisas en OFF antes de abrir la puerta del conductor y dentro de los 10 minutos después de haber desconectado el encendido, las escobillas comenzarán a funcionar nuevamente e irán a la base del limpiaparabrisas.

Si el encendido se desconecta mientras el lavaparabrisas está en funcionamiento, las escobillas seguirán moviéndose hasta que lleguen a la base del parabrisas.

Lavaparabrisas

Tire hacia usted de la palanca del limpiaparabrisas para rociar líquido lavaparabrisas y activar las escobillas. Las escobillas continuarán moviéndose hasta soltar la palanca, o alcanzar el máximo tiempo de lavado. Cuando se suelta la palanca del limpiaparabrisas, pueden ocurrir algunos barridos más dependiendo de cuánto tiempo funcionó el lavaparabrisas. Consulte "Líquido lavaparabrisas" para obtener información sobre cómo llenar el depósito de líquido lavaparabrisas.

Brazo del limpia/lavaluneta trasera

Empuje la palanca hacia adelante hasta la primera posición. El limpialuneta comenzará a barrer. Para detener el movimiento, coloque la palanca en la posición inicial.

Lavaluneta

Empuje la palanca hacia adelante hasta que haga tope para atomizar líquido de lavado en la luneta trasera.

Barrido durante la marcha atrás

Si el control del limpialuneta está apagado, las escobillas traseras barren continuamente de manera automática cuando se coloca la palanca de cambios en la posición R (Marcha atrás), si el limpiaparabrisas se encuentra funcionando en la velocidad baja o alta. Si el control del limpialuneta está apagado, la palanca de cambios está en R (Marcha atrás) y el limpiaparabrisas está realizando barridos por intervalos, el limpialuneta realiza barridos por intervalos automáticamente.

Los barridos durante la marcha atrás se pueden deshabilitar por medio de la personalización del vehículo.

Consulte *Personalización del vehículo* ⇨ *76*.

Reloj

El reloj se puede poner en hora usando el sistema de infoentretenimiento. Consulte Sistema de infoentretenimiento.

Tomas de tensión

Los tomacorrientes para accesorios se pueden usar para enchufar equipos eléctricos, tales como teléfonos móviles, cargadores de GPS o cualquier otro dispositivo de 12 V que no exceda los 120 W.

El vehículo puede contar con tomacorrientes para accesorios:

- Debajo del sistema de control de la climatización.

Levante la cubierta para acceder al tomacorriente para accesorios.

Es posible que ciertos accesorios eléctricos no sean compatibles para su uso con un tomacorriente para accesorios. El uso de accesorios no validados y certificados por sus fabricantes y/o que excedan los 120 W y 10 A podría sobrecargar a los fusibles y al circuito del vehículo, lo que provocaría un recalentamiento crítico.

Se puede reemplazar el tomacorriente instalado de fábrica por un encendedor de cigarrillos, si lo desea. Esto requiere de un reemplazo total del tapón retenedor, de la conexión y del fusible del circuito. Solo pueden realizar este reemplazo los concesionarios autorizados.

Atención

Al agregar equipos eléctricos, no deje de cumplir con las instrucciones de instalación adecuada.

El uso del tomacorriente para enchufar equipos sin verificar las características, o que no estén validados o certificados por los fabricantes de los mismos, puede provocar daños que no estarán cubiertos por la garantía del vehículo.

Es obligatorio asegurarse de que no se exceda la carga máxima de 120 W y 10 A.

El uso extendido de dispositivo con el motor apagado puede descargar la batería.

Desenchufe el accesorio conectado al tomacorriente siempre que salga del vehículo.

(Continuación)

Atención (Continuación)

Cuando no esté usando el tomacorriente, manténgalo siempre cerrado para evitar que se introduzcan objetos en el mismo. Según sea el objeto, podría provocar un cortocircuito y un aislamiento del contacto. Es extremadamente importante mantener limpia el área.

Carga inductiva (Si está equipado)

Puede que el vehículo cuente con un compartimiento de carga inductiva en la consola central. El sistema puede cargar por inducción un dispositivo móvil compatible con Qi.

Para comprobar la compatibilidad con el teléfono u otros dispositivos, consulte a su Concesionario Chevrolet o su taller de reparación autorizado.

El encendido debe estar en contacto en la posición On/Run (Encendido/Marcha), ACC/ACCESORY (ACCESORIO), o debe estar activa la alimentación retenida para accesorios (RAP). La función de carga inalámbrica puede no indicar correctamente que está cargando cuando el vehículo está en RAP.

Consulte *Alimentación de accesorios retenida (RAP)* ⇨ *130*.

El sistema podría no funcionar en condiciones climáticas extremas.

Para cargar un dispositivo móvil:

1. Localice el panel de carga que está debajo del panel del sistema de control de la climatización.
2. Retire todos los objetos de la plataforma de carga. El sistema puede no cargar si hay algún objeto entre el teléfono y la plataforma de carga.
3. Coloque el dispositivo móvil sobre la plataforma de carga, mirando hacia arriba.

⚠ Peligro

La carga inalámbrica puede afectar el funcionamiento de un marcapasos implantado o de otros dispositivos médicos. Si usted tiene uno, se recomienda que consulte a su médico antes de usar el sistema de carga inalámbrica.

⚠ Peligro

Retire todos los objetos de la plataforma de carga antes de cargar su smartphone compatible. Los objetos, tales como monedas, llaves, anillos, clips o tarjetas, que se encuentren entre el smartphone y la plataforma de carga, se calentarán mucho. En el raro caso que el sistema de carga no detecte un objeto, y que el objeto quede atrapado entre el smartphone y el cargador, retire el smartphone y deje que el objeto se enfríe antes de retirarlo de la plataforma de carga para evitar quemaduras.

Nota

No deje la llave del vehículo en el panel de carga.

Indicadores de advertencia, medidores e indicadores

Los medidores y las luces de advertencia pueden señalar que algo falla antes de que se torne un problema lo suficientemente grave como para que su reparación o reemplazo tenga un costo alto. Se podrían evitar lesiones prestando atención a los medidores y a las luces de advertencia.

Algunas luces de advertencia se encienden brevemente cuando se arranca el motor para indicar que están funcionando. Si una de las luces de advertencia se enciende y permanece encendida durante la conducción, o si uno de los medidores indica que puede haber un problema, solicite asistencia a un concesionario Chevrolet o taller de reparación autorizado. Esperar antes de realizar reparaciones puede resultar caro y hasta peligroso.

Cuadro de instrumentos

Modelo A

Modelo B

Velocímetro

El velocímetro indica la velocidad del vehículo en kilómetros por hora (km/h).

Cuentakilómetros

El cuentakilómetros muestra la distancia que ha recorrido el vehículo, en kilómetros.

Odómetro parcial

El odómetro parcial indica cuánto ha recorrido el vehículo desde la última vez que se reinició el odómetro parcial.

Se accede al cuentakilómetros parcial y se lo reinicia por el centro de información del conductor (DIC). Consulte Centro de información para el conductor (DIC).

Tacómetro

El tacómetro muestra el régimen del motor en revoluciones por minuto (rpm).

Cuando el motor está encendido, el tacómetro indica las revoluciones por minuto (rpm) del motor. El tacómetro puede variar por varios cientos de revoluciones por minuto cuando el motor se está deteniendo y cuando está volviendo a arrancar.

Indicador de combustible

Con el encendido en contacto, el indicador de combustible indica aproximadamente cuánto combustible queda en el tanque.

Una flecha en el indicador de combustible señala de qué lado del vehículo está la puerta del tanque.

Modelo B; el Modelo A es similar

E: el tanque de combustible está vacío.

F: el tanque de combustible está lleno.

Reduzca el consumo de combustible cuando la aguja del indicador se encuentre cercana a la zona de vacío. Consulte *Conducción económica* ⇨ *114*. Cuando se enciende el indicador de bajo nivel de combustible, aún queda algo de combustible en el tanque, pero se debería recargar pronto. Cuando el indicador de bajo nivel de combustible destella, reduzca el consumo de combustible y recargue combustible inmediatamente.

A continuación, cuatro cosas que algunos propietarios preguntan. Ninguna de ellas muestra un problema con el indicador de combustible:

- En la estación de servicio, el surtidor de combustible se corta antes de que el medidor señale lleno.
- Es necesario llenar un poco más o menos de lo que señalaba el indicador de combustible. Por ejemplo, el indicador señala que el tanque está medio lleno, pero realmente se necesita un poco más o menos de la mitad de la capacidad para llenar el tanque.
- El medidor se mueve un poco al dar vuelta en una esquina o al acelerar.
- Al medidor le toma unos segundos estabilizarse después de que se conecta el encendido, y regresa a "vacío" cuando se desconecta el encendido.

Luz intermitente

El testigo ⇦ ⇨ se enciende o destella en color verde.

Avisos de cinturón de seguridad

Luz recordatoria de cinturón de seguridad del conductor

En el cuadro de instrumentos hay una luz de aviso de cinturón de seguridad del conductor.

Cuando arranca el vehículo, esta luz parpadea y puede sonar una campanilla para recordar al conductor que se abroche el cinturón de seguridad. Luego la luz queda encendida permanentemente hasta que se abrochan los cinturones. Este ciclo puede repetirse varias veces si el conductor sigue sin ajustarse el cinturón, o lo abre nuevamente, mientras el vehículo está en movimiento.

Si el cinturón de seguridad del conductor está abrochado, el indicador de control no se enciende y la campanilla no suena.

Luz recordatoria de cinturón de seguridad del pasajero

En el cuadro de instrumentos hay una luz de aviso de cinturón de seguridad del acompañante.

Cuando arranca el vehículo, si asiento del acompañante está ocupado, esta luz parpadea y puede sonar una campanilla para recordar a los pasajeros que se abrochen el cinturón de seguridad. Luego la luz queda encendida permanentemente hasta que se abrochan los cinturones. Este ciclo continúa varias veces si el pasajero permanece con el cinturón desabrochado o se lo desabrocha mientras el vehículo está en movimiento.

Si el cinturón de seguridad del pasajero está abrochado, el indicador de control no se enciende y la campanilla no suena.

La luz del indicador y la campanilla de aviso del cinturón de seguridad del pasajero pueden activarse si se coloca un objeto en el asiento, tal como un portafolio, cartera,

bolsa de compras, computadora portátil u otro dispositivo electrónico. Para apagar el aviso y/o la campanilla, retire el objeto del asiento o abroche el cinturón de seguridad.

Luces recordatorias de cinturón de seguridad de los pasajeros traseros

Si está equipado, es posible que el vehículo cuente con luces recordatorias de los cinturones de seguridad de los pasajeros traseros.

Cuando se arranca el vehículo, estas luces permanecen encendidas para recordarles a los acompañantes traseros que se abrochen los cinturones de seguridad. Luego, cada luz puede permanecer encendida o destellar, y puede sonar una campanilla si el acompañante trasero continúa sin abrocharse el cinturón de seguridad, o si éste se desabrochara mientras el vehículo está en movimiento.

Si los cinturones de seguridad de todas las posiciones del asiento trasero están abrochados, no sonará la campanilla ni se encenderá ninguna luz.

Luz de alistamiento del Airbag

Esta luz indica si hay un problema eléctrico en el sistema de airbag. La comprobación del sistema incluye el/los sensor(es) de airbag, el sistema de detección de pasajeros, los pretensores, los módulos del airbag, el cableado y el módulo de diagnóstico y detección de choques. Por más información sobre el sistema de airbag, vea *Sistema de airbags* ⇨ *33*.

La luz de airbag listo se enciende durante algunos segundos cuando el vehículo arranca. Si la luz no se enciende, solicite asistencia de parte de un concesionario o de un taller de reparación autorizado Chevrolet.

⚠ Peligro

Si la luz de airbag sigue encendida después de arrancar el vehículo, o se enciende mientras conduce, es posible que el sistema de airbag no funcione
(Continuación)

Peligro (Continuación)

correctamente. Los airbags del vehículo podrían no inflarse en caso de una colisión, o incluso podrían inflarse sin una colisión. Para evitar lesiones, haga revisar su vehículo de inmediato.

Indicador de estado del airbag del pasajero

La consola superior tiene un indicador de estado del airbag del pasajero.

Cuando se arranca el vehículo, el testigo de estado del airbag del acompañante se enciende por varios segundos, como comprobación del sistema.

ON: Este testigo indica que el airbag del acompañante delantero está listo para ser operado por el sistema de airbags.

OFF: Este testigo indica que el airbag del acompañante delantero se desactivó por medio de la traba en el lateral del tablero de instrumentos. Consulte *Interruptor de encendido/apagado de los airbags* ⇨ *38*

Si pasados algunos segundos, siguen encendidos ambos indicadores de estado, o si no hay ningún testigo encendido, es posible que haya un problema con las luces o en el interruptor de activado-desactivado del airbag. Consulte con un concesionario para realizar un servicio.

⚠ Peligro

Si alguna vez la luz de airbag listo se enciende y queda encendida, significa que puede haber algo mal en el sistema de airbag. Para evitar las lesiones a usted mismo o a otros, lleve el vehículo a servicio inmediatamente. Vea más información en *Luz de alistamiento del Airbag* ⇨ *66*, incluida información importante de seguridad.

Indicador del sistema de carga

El indicador del sistema de carga se enciende un instante cuando se conecta el encendido, pero el motor no está en marcha, como comprobación de que el indicador funciona. El indicador se apaga cuando arranca el motor. Si no lo hace, lleve el vehículo a su concesionario para servicio.

Si el indicador permanece encendido, o si se enciende mientras conduce, podría haber un problema con el sistema de carga eléctrico. Hágalo revisar por su concesionario. Conducir mientras el indicador permanece encendido podría agotar la batería.

Si es necesario conducir una distancia corta con el indicador encendido, asegúrese de desconectar todos los accesorios, como la radio y el aire acondicionado.

Indicador de averías (MIL)

Esta luz se enciende en amarillo.

El testigo de averías se enciende cuando el vehículo detecta una avería del sistema de control de emisiones o de sensores electrónicos importantes.

Si el testigo de averías parpadea, puede haber daños en el catalizador. Reduciendo el régimen del motor se pueden evitar daños en el catalizador y hacer que el testigo de averías deje de parpadear.

Si el indicador de avería se enciende mientras se conduce el vehículo, éste necesita un servicio por parte de un concesionario Chevrolet.

Indicador de revisión urgente del vehículo

Este indicador se debería encender cuando el vehículo tiene una falla.

Si este indicador está encendido, el vehículo requiere de un servicio por parte de un concesionario Chevrolet.

Indicador de advertencia del sistema de frenos

Esta luz se activa cuando el encendido está en contacto y el freno de estacionamiento está aplicado.

Esta luz se enciende, cuando el freno de estacionamiento no está aplicado, si el nivel del líquido de frenos/embrague es bajo o hay una falla en el sistema.

Si la luz permanece encendida, solicite asistencia de parte de un concesionario o de un taller de reparación autorizado Chevrolet.

Indicador de advertencia del sistema antibloqueo de frenos (ABS)

Esta luz se enciende en amarillo.

Se ilumina durante unos segundos después de conectar el encendido. El sistema está operativo cuando se apaga el testigo de control.

Si la luz indicadora de control no se apaga al cabo de unos segundos, o si se enciende mientras conduce, hay una avería en el ABS. El sistema de frenos sigue operativo pero sin la asistencia del ABS.

Consulte *Sistema antibloqueo de frenos (ABS)* ⇨ *137*.

Indicador de accionar el pedal

En vehículos equipados con transmisión manual, esta luz se enciende cuando es necesario presionar el pedal del embrague o los pedales del freno y del embrague para arrancar el vehículo. En vehículos equipados con transmisión automática, esta luz se enciende cuando es necesario presionar el pedal del freno para arrancar el vehículo.

Indicador de advertencia de la servodirección

Se enciende brevemente la luz cuando arranca el motor.

Si la luz no se apaga o se enciende mientras conduce, puede haber un problema en el sistema de la servodirección. Consulte a su concesionario.

Indicador de vehículo adelante

Si está equipado este indicador aparecerá verde cuando se detecta un vehículo delante, y ámbar cuando esté siguiendo demasiado de cerca un vehículo delante suyo.

Consulte *Sistema de alerta de colisión frontal (FCA)* ⇨ *150*.

Testigo de distancia de seguimiento

Este indicador muestra el ajuste de distancia del Alerta por colisión delantera.

Consulte *Sistema de alerta de colisión frontal (FCA)* ⇨ *150*.

Luz de tracción desactivada

Esta luz se enciende brevemente al arrancar el motor. Si no lo hace, lleve el vehículo a su concesionario para servicio. Si el sistema funciona normalmente, el indicador se apaga.

La luz de tracción desactivada se enciende cuando el sistema de control de tracción (TCS) ha sido desactivado pulsando y soltando el botón TCS/StabiliTrak/control electrónico de estabilidad (ESC).

Esta luz y la luz OFF de StabiliTrak se encienden cuando StabiliTrak/ESC está desactivado.

Si el TCS está desactivado, se limita la velocidad de las ruedas cuando sea necesario para evitar daños en la unidad motriz. Ajuste su conducción a ello.

Consulte *Control de tracción/Control electrónico de estabilidad* ⇨ *139*.

Indicador del sistema de control de tracción(TCS)/control electrónico de estabilidad

Se enciende brevemente la luz cuando arranca el motor.

Si la luz no se enciende, lleve el vehículo a su concesionario para servicio. Si el sistema funciona normalmente, el indicador se apaga.

Si la luz permanece encendida sin destellar, se ha deshabilitado el TCS y quizá también el sistema StabiliTrak/ESC. Puede mostrarse un mensaje en el centro de información para el conductor (DIC). Vea los mensajes del DIC para saber qué función o funciones ya no trabajan, y si el vehículo necesita servicio.

Si la luz está encendida y destella, el TCS y/o el sistema StabiliTrak/ESC están funcionando activamente.

Consulte *Control de tracción/Control electrónico de estabilidad* ⇨ *139*.

Luz testigo de desactivación del Control de Estabilidad Electrónico (ESC)

Esta luz se enciende brevemente al arrancar el motor. Si no lo hace, lleve el vehículo a su concesionario para servicio.

Esta luz se enciende cuando el sistema de control electrónico de estabilidad (ESC)/ StabiliTrak está desactivado. Si StabiliTrak/ ESC está desactivado, también está desactivado el sistema de control de tracción (TCS).

Si StabiliTrak/ECS y TCS están desactivados, el sistema no ayuda a controlar al vehículo. Active los sistemas TCS y StabiliTrak/ESC, y la luz de advertencia se apagará.

Consulte *Control de tracción/Control electrónico de estabilidad* ⇨ *139*.

Indicador de advertencia de temperatura del refrigerante del motor

Esta luz se enciende en rojo.

La luz indica que el refrigerante del motor se ha recalentado.

Preste atención siempre a este indicador, porque el calor excesivo es uno de los factores más peligrosos para la salud del motor.

Atención
Si la temperatura del refrigerante del motor es demasiado alta, detenga el vehículo y apague el motor. Peligro para el motor. Check coolant level (Comprobar nivel de refrigerante).

Testigo de precalentamiento (Si está equipado)

Esta luz se enciende cuando está activo el sistema de arranque en frío. Para más información, consulte *Arranque del motor* ⇨ *125*.

Luz de presión de neumáticos (Si está equipado)

En los vehículos con el Sistema de monitoreo de la presión de los neumáticos (TPMS), esta luz se enciende por un instante cuando arranca el motor. Da información sobre presiones de neumáticos y el TPMS.

Luz encendida permanentemente

Esto indica que uno o más de los neumáticos está significativamente desinflado.

Puede que también aparezca un mensaje sobre presión de neumáticos en el Centro de información del conductor (DIC). Deténgase lo más pronto posible e infle los neumáticos a la presión indicada en la placa de información de neumáticos y carga.

Consulte *Presión de los neumáticos* ⇨ *192*.

Cuando la luz parpadea primero y después queda encendida permanentemente

Si la luz parpadea durante aproximadamente un minuto y luego queda encendida, puede que haya un problema en el TPMS. Si no se corrige el problema, la luz se encenderá en cada ciclo de encendido.

Consulte *Funcionamiento del monitor de presión de los neumáticos (Si está equipado)* ⇨ *192*.

Indicador de presión de aceite del motor

Atención
Un mantenimiento incorrecto del aceite del motor puede dañar el motor. También conducir con el aceite del motor bajo puede dañar el motor. Las reparaciones no serían cubiertas por la garantía del vehículo. Compruebe el nivel de aceite a la brevedad posible. Agregue aceite de ser necesario, pero si el nivel de aceite está dentro del intervalo de trabajo y la presión de aceite sigue siendo baja, lleve el vehículo a servicio. Cumpla siempre el cronograma de mantenimiento para cambios de aceite de motor.

Esta luz debe encenderse brevemente cuando arranca el motor. Si no se enciende, lleve el vehículo a su concesionario para servicio.

Si la luz se enciende y queda encendida, ello significa que el aceite no está fluyendo correctamente a través del motor.
El vehículo podría tener poco aceite, y también tener algún otro problema del sistema. Consulte a su concesionario.

Indicador de advertencia de combustible bajo

Este testigo se enciende por un instante cuando se pone en contacto el encendido, como comprobación para mostrar que está funcionando.

Se enciende cuando el tanque de combustible tiene poco combustible.
El testigo destellará para indicar que se requiere cargar combustible de forma inmediata. La luz se apaga cuando se carga combustible. Si no lo hace, lleve el vehículo a servicio.

Luz de seguridad

Esta luz de seguridad debe encenderse brevemente cuando arranca el motor. Si no se enciende, lleve el vehículo a su concesionario para servicio. Si el sistema funciona normalmente, el indicador se apaga.

Si la luz se enciende y el motor no arranca, es posible que haya un problema en el sistema antirrobo. Consulte *Funcionamiento del inmovilizador (Acceso con llave)* ⇨ *13* o *Funcionamiento del inmovilizador (Acceso sin llave)* ⇨ *13*.

Indicador de luz alta encendida

Esta luz se enciende en azul.

Se enciende cuando está conectada la luz alta y cuando se accionan los guiños.

Indicador de las luces antiniebla traseras (Si está equipado)

Este testigo se enciende cuando se está usando el faro antiniebla trasero.

Consulte *Faros antiniebla traseros (Si está equipado)* ⇨ *83*.

Recordatorio de luces encendidas

Esta luz se enciende cuando se están usando las luces exteriores.

Indicador de control de velocidad crucero (Si está equipado)

La luz indicadora de control de velocidad crucero se enciende con luz blanca cuando el control de velocidad crucero está puesto y listo, y cambia a verde cuando el control de velocidad crucero está puesto y activo.

Consulte *Control de velocidad crucero (Si está equipado)* ⇨ *141* Control de velocidad crucero.

Luz de capó entreabierto

Este indicador se enciende y la parte del capó se muestra en rojo si el capó está abierto o mal cerrado.

Luz de puerta abierta

El indicador se enciende cuando hay una puerta abierta o mal cerrada. Antes de comenzar a conducir, compruebe que todas las puertas estén bien cerradas.

Luz de baúl entreabierto

En los vehículos equipados con esta luz, la misma se enciende cuando se abre el baúl o el mismo no está correctamente cerrado. Antes de conducir, compruebe que el baúl esté correctamente cerrado.

Mensajes de información

Centro de información del conductor

El Centro de información para el conductor (DIC) se encuentra en el cuadro de instrumentos. Hay dos versiones disponibles: Modelo A o Modelo B.

Selección de funciones

Los menús y las funciones se pueden seleccionar por medio de la perilla y los botones que están en la palanca del limpiaparabrisas.

Pulse MENU para alternar entre los diferentes menús principales o para volver a un menú superior desde un submenú.

Gire la perilla para seleccionar un submenú del menú principal o para establecer un valor numérico.

Pulse SET/CLR (ESTABLECER/BORRAR) para seleccionar y confirmar una función.

De ser necesario, los mensajes del vehículo y de servicio emergen en el Centro de información para el conductor. Confirme los mensajes pulsando SET/CLR (ESTABLECER/BORRAR).

Centro de información del conductor

Menú de información del viaje/combustible

La siguiente lista contiene todas las posibles páginas de información sobre el viaje/combustible. Algunas pueden no estar disponibles para su vehículo en particular.

Gire la perilla de la palanca del limpiaparabrisas para seleccionar una página y siga las instrucciones presentadas en los submenús:

- Speed (Velocidad)
- Viaje 1 / Consumo medio de combustible
- Viaje 2 / Consumo medio de combustible
- Fuel range (Autonomía del combustible)
- Ahorro de combustible en tiempo real
- Velocidad media vehículo

Speed (Velocidad)

Muestra la velocidad actual en la pantalla digital.

Viajes 1 y 2 / Consumo medio de combustible

El cuentakilómetros parcial muestra la distancia recorrida desde que el mismo se restableció a cero por última vez. La pantalla también muestra el consumo medio de combustible. Para restablecerlo, pulse el botón SET/CLR (ESTABLECER/BORRAR) por unos segundos mientras ve esta página.

Fuel range (Autonomía del combustible)

La autonomía se calcula según el nivel actual de combustible y el consumo actual. La pantalla muestra valores promedio. Luego de cargar combustible, la autonomía se actualiza automáticamente luego de unos segundos.

Ahorro de combustible en tiempo real

Muestra el consumo de combustible en tiempo real.

Velocidad media vehículo

Muestra la velocidad promedio. La medición se puede restablecer a cero en cualquier momento. Para restablecerlo, pulse el botón SET/CLR (ESTABLECER/BORRAR) por unos segundos mientras ve esta página.

Menú de información del vehículo

La siguiente lista contiene todas las posibles páginas de información del vehículo. Algunas pueden no estar disponibles para su vehículo en particular.

Gire la perilla de la palanca del limpiaparabrisas para seleccionar una página y siga las instrucciones presentadas en los submenús:

- Vida útil del aceite (porcentaje restante) - si está equipado
- Presión de neumáticos (si está disponible)
- Temperatura del refrigerante
- Advertencia de velocidad
- Nivel de atenuación

Vida útil del aceite (porcentaje restante) - si está equipado

Indica una estimación de la vida útil del aceite. El número en porcentaje representa el resto de vida del aceite actual. Para restablecerla a cero, consulte "Cómo restablecer a cero el sistema de la vida útil del aceite del motor" en *Sistema de vida útil del aceite del motor (Si está equipado)* ⇨ *167*.

Presión de neumáticos (si está disponible)

Comprueba la presión de todos los neumáticos durante la conducción.

Temperatura del refrigerante

Visualización de la temperatura del refrigerante.

Advertencia de velocidad

La función de advertencia de velocidad advierte cuando se excede una velocidad establecida.

Para establecer la advertencia de velocidad, pulse SET/CLR (ESTABLECER/BORRAR) mientras se muestra la página. Gire la perilla para ajustar el valor. Pulse SET/CLR (ESTABLECER/BORRAR) para establecer la velocidad. Si se excede el límite de velocidad seleccionado, se muestra una advertencia y suena una campanilla.

Nivel de atenuación

Para ajustar el nivel de atenuación, encienda la luz de posición o los faros, pulse SET/CLR (ESTABLECER/BORRAR) y gire la perilla △ ▽ hacia arriba o hacia abajo para aumentar o disminuir el nivel de atenuación.

Menú ECO

La siguiente lista contiene todas las posibles páginas de Información ECO. Algunas pueden no estar disponibles para su vehículo en particular.

Gire la perilla de la palanca del limpiaparabrisas para seleccionar una página y siga las instrucciones presentadas en los submenús:

- Consumo
- Máximos consumidores
- Tendencia del consumo
- Índice ECO

Consumo

Muestra el rendimiento medio del combustible, el mayor rendimiento del combustible dentro de la distancia seleccionada, y un gráfico de barras que muestra el rendimiento del combustible en tiempo real. Pulse SET/CLR (ESTABLECER/BORRAR) para establecer la distancia.

Máximos consumidores

Muestra una lista en orden descendente de los accesorios de confort en funcionamiento que más consumen. Se indica el posible ahorro de combustible.

Tendencia del consumo

Muestra la tendencia de consumo medio sobre una distancia de 50 km. Los segmentos llenos muestran el consumo en etapas de 5 km e indican el efecto que el patrón de conducción tiene sobre el consumo de combustible.

Índice ECO

El consumo de combustible actual se indica en una escala de ahorro. Para una conducción económica, adapte el estilo de conducción para mantener los segmentos llenados dentro del área Eco. Cuantos más segmentos se llenen, más alto será el consumo de combustible. Se indica, al mismo tiempo, el valor de consumo promedio.

Luz de aumento de marcha (si está equipado)

SHIFT

En los vehículos con transmisión manual, se enciende el indicador de cambio ascendente para recomendar el pasar a un cambio más alto y evitar así mantener el motor en un régimen elevado. El régimen más bajo del motor permite una mayor economía de combustible.

⚠ Peligro

La recomendación de cambio ascendente es solo una ayuda para el conductor, y no sustituye a la atención prestada por el conductor. Es responsabilidad del conductor elegir el cambio correcto, que depende de la situación de conducción: pasar, remolcar o trechos empinados.

Nota

Si la luz indicadora de subir una marcha no funciona, consulte con un concesionario Chevrolet.

Mensajes del vehículo

Los mensajes que se muestran en el DIC indican el estado del vehículo o alguna acción que pueda ser necesaria para corregir algún problema. Pueden aparecer múltiples mensajes consecutivamente.

Los mensajes que no requieren de una acción inmediata pueden ser confirmados y eliminados pulsando SET/CLR (ESTABLECER/BORRAR). Los mensajes que requieren de una acción inmediata no pueden ser eliminados hasta que se haya realizado la acción necesaria.

Todos los mensajes deben tomarse con seriedad; eliminar un mensaje no soluciona el problema. Si aparece un mensaje de SERVICE (SERVICIO), contacte a su concesionario.

Si tiene alguna duda sobre el contenido del mensaje, consulte a un concesionario Chevrolet.

Mensajes relacionados a la tensión y la carga de la batería

BATTERY SAVER ACTIVE (AHORRO DE BATERÍA ACTIVO)

Este mensaje aparece cuando el vehículo ha detectado que la tensión de batería está bajando más allá de lo razonable. El vehículo comienza a reducir funcionalidades para ahorrar batería. Este mensaje se muestra cuando se pueda notar una reducción en las funciones. Apague los accesorios innecesarios para permitir que la batería se recargue.

Personalización del vehículo

Las siguientes son todas las funciones posibles de personalización del vehículo. Según el vehículo, algunas pueden no estar disponibles.

Para acceder al menú de personalización del vehículo:

1. Toque el ícono Ajustes en la página inicial de la pantalla del infoentretenimiento.
2. Toque Vehicle (Vehículo) para mostrar una lista con las opciones disponibles.

3. Toque para seleccionar el ajuste de la función deseada.

El menú puede incluir:

Climate and Air Quality (Clima y calidad del aire)

Toque y se puede mostrar lo siguiente:

- Velocidad automática del ventilador

Velocidad automática del ventilador

Este ajuste especifica la cantidad de aire que fluye en la cabina cuando el ventilador del control de la climatización está en Auto Fan (Ventilador automático).

Toque Low (Baja), Medium (Media) o High (Alta).

Sistemas de detección de colisiones

Toque y se puede mostrar lo siguiente:

- Sistema de colisión frontal
- Alerta de zona lateral ciega
- Símbolos del asistente de estacionamiento de la cámara trasera

Sistema de colisión frontal

Activa o desactiva el Alerta de colisión frontal (FCA) y el Frenado automático delantero (FAB). El ajuste Off (Desactivado) desactiva todas las funciones del FCA y el FAB. Con la selección de Alert and Brake (Alerta y freno), tanto el FCA como el FAB están disponibles. El ajuste del Alerta deshabilita el FAB. Toque Off (Desactivar), Alert (Alertar) o Alert and Brake (Alertar y frenar).

Alerta de zona lateral ciega

Este ajuste activa o desactiva las alertas de los espejos laterales para ayudarle al conductor a evitar accidentes al cambiar de carril.

Símbolos del asistente de estacionamiento de la cámara trasera

Este ajuste especifica si se muestran los íconos de advertencia en la vista de la cámara cuando el asistente de estacionamiento detecta un objeto.

Comodidad y conveniencia

Toque y se puede mostrar lo siguiente:

- Volumen del timbre
- Escobillas con sistema Rain Sense
- Barrido automático en marcha atrás

Volumen del timbre

Esta configuración determina el nivel de volumen de la campanilla.

Toque los controles en la pantalla de infoentretenimiento para ajustar el volumen.

Escobillas con sistema Rain Sense

Activa o desactiva el barrido automático con el sensor de lluvia.

Barrido automático en marcha atrás

Cuando se coloca la marcha atrás y el limpiaparabrisas está funcionando, el barrido automático en marcha atrás activa automáticamente el limpialuneta

Iluminación

Toque y se puede mostrar lo siguiente:

- Luces de posición del vehículo
- Iluminación de salida

Luces de posición del vehículo

Este ajuste hace destellar los faros de su vehículo cuando presiona en el transmisor remoto sin llave.

Toque activación o desactivación

Iluminación al salir

Este ajuste especifica por cuánto tiempo permanecen encendidos los faros cuando sale del vehículo y el ambiente está oscuro.

Toque Off (Desactivada), 30 Seconds (30 segundos), 60 Seconds (60 segundos) o 120 Seconds (120 segundos).

Cierre centralizado

Toque y se puede mostrar lo siguiente:

- Bloqueo automático de puertas
- Desbloqueo automático de puertas

Bloqueo automático de puertas

Este ajuste especifica si las puertas se bloquean automáticamente cuando la velocidad del vehículo supera los 13 km/h (8 mph).

Toque activación o desactivación

Desbloqueo automático de puertas

Este ajuste permite habilitar o deshabilitar el desbloqueo de todas las puertas cuando se coloca la palanca de cambios en P (Estacionamiento).

Toque "Off" (Desactivado) u "All Doors" (Todas las puertas).

Bloqueo y desbloqueo remotos

Toque y se puede mostrar lo siguiente:

- Notificación de desbloqueo de puertas a distancia
- Alertas del bloqueo remoto
- Volver a bloquear las puertas de forma remota
- Operación de ventanillas a distancia
- Bloquear puerta
- Alerta por dejar la llave en el vehículo

Remote Unlock Light Feedback (Retroalimentación lumínica de desbloqueo remoto)

Con esta configuración, las luces exteriores destellan si se desbloquea el vehículo usando el transmisor RKE.

Toque Off (Apagado) o Flash Lights (Destellar luces).

Remote Lock Feedback (Retroalimentación del bloqueo remoto)

Esta configuración determina la respuesta del vehículo si el vehículo se cierra con el transmisor RKE.

Toque Off (Apagado), Lights and Horn (Luces y bocina), Lights only (Solo luces) o Horn Only (Solo bocina).

Volver a bloquear puertas desbloqueadas a distancia

Este ajuste vuelve a bloquear el vehículo si no se abren las puertas dentro de un cierto tiempo luego de haber desbloqueado el vehículo con el transmisor RKE.

Toque activación o desactivación

Operación de ventanillas a distancia

Si está equipado, esta función habilita la operación remota de las ventanillas con el transmisor del RKE. Consulte *Uso del sistema de acceso remoto sin llave (RKE) (Acceso con llave)* ⇨ *4* o *Uso del sistema de acceso remoto sin llave (RKE) (Acceso sin llave)* ⇨ *6*.

Toque activación o desactivación

Bloqueo pasivo de puertas

El bloqueo pasivo de puertas especifica si el vehículo se bloqueará automáticamente, o si se bloqueará y le alertará luego de haber cerrado todas las puertas, cuando usted se aleja del vehículo con el transmisor de acceso remoto sin llaves.

Alerta de control remoto dejado en el vehículo

Esta función emite una alerta sonora cuando se deja el transmisor RKE en el vehículo y el vehículo no está en marcha.

Toque activación o desactivación

Iluminación

Iluminación exterior
Llave de las luces 80
Recordatorio de apagado de luces exteriores 80
Luz alta 80
Guiños 81
Luces de circulación diurna (DRL) 81
Sistema automático de faros (Si está equipado) 81
Control de nivelación de faros (Si está equipado) 81
Luces de emergencia 82
Señalización de giros y cambios de carril 82
Faros antiniebla traseros (Si está equipado) 83

Iluminación interior
Controles de las luces interiores 83

Dispositivos de iluminación
Iluminación de entrada 84
Iluminación de salida 84

Iluminación exterior

Llave de las luces

El control de las luces exteriores se encuentra en la palanca de las luces de giro.

Gire el control a las siguientes posiciones:

⏻ **:** Apaga las luces exteriores.

Si está equipado con la función AUTO, la perilla regresa a la posición AUTO cuando la suelta. Vuelva a ⏻ nuevamente para reactivar el modo AUTO.

AUTO : Enciende y apaga automáticamente las luces exteriores dependiendo de la iluminación exterior (si está equipado)

: Enciende las luces de posición delanteras y traseras.

: Enciende los faros delanteros.

Recordatorio de apagado de luces exteriores

Si la puerta del conductor se abre mientras el encendido está desconectado y las luces exteriores están encendidas, sonará un aviso acústico.

Luz alta

: Con los faros encendidos, para encender la luz alta, empuje la palanca de las luces de giro hacia adelante y suéltela.

Para volver a las luces bajas de los faros, empuje la palanca nuevamente o tírela hacia usted y suéltela.

Esta luz indicadora se enciende en el cuadro de instrumentos del tablero cuando están encendidas las luces altas de los faros.

Guiños

Para hacer guiños con las luces altas, tire de la palanca de las luces indicadoras de giro hacia usted y suéltela.

Luces de circulación diurna (DRL)

DRL puede facilitar que otros vean el frente de su vehículo durante el día.

Las DRL dedicadas se encienden cuando se cumplen todas las siguientes condiciones.

En vehículos equipados con sistema de faros automáticos:

- El motor está encendido.
- El sensor de luz determina que es de día.

En vehículos no equipados con sistema de faros automáticos:

- El motor está encendido.
- El control de luces exteriores está en OFF (DESACTIVADO).

Las luces de conducción diurna se apagan cuando se encienden los faros o cuando se apaga el motor.

Sistema automático de faros (Si está equipado)

Cuando el control de luces exteriores está en AUTO y afuera está lo suficientemente oscuro, los faros se encienden automáticamente.

El vehículo tiene un sensor de luz situado en la parte superior del tablero de instrumentos. No cubra el sensor.

El sistema también puede encender los faros cuando se conduce a través de un garaje o un túnel.

Si el vehículo se arranca en un garaje oscuro, el sistema automático enciende las luces inmediatamente. Si hay luz en el exterior cuando el vehículo sale del garaje, se produce un breve retraso antes de que el sistema automático de faros cambie a las luces de funcionamiento diurno (DRL).

Cuando hay suficiente luz en el exterior, los faros se apagarán o pueden cambiar a DRL.

El sistema automático de faros se apaga cuando el control de luces exteriores se gira a ⏻ (Encender/Apagar) o se desconecta el encendido.

Control de nivelación de faros (Si está equipado)

Nivelación manual de los faros

Si está equipada permite ajustar el nivel de los faros para adaptarse a la carga del vehículo. El ajuste correcto del nivel de los faros puede reducir el encandilamiento a otros conductores.

Gire el control a las siguientes posiciones:

- 0 = Asiento delantero ocupado.
- 1 = Todos los asientos ocupados.
- 2 = Todos los asientos ocupados y carga en el compartimiento de equipajes.
- 3 = Asiento del conductor ocupado y carga en el compartimiento de equipajes.

Luces de emergencia

⚠ **:** Pulse ⚠ para hacer destellar las luces de giro delanteras, traseras y laterales. Presiónelo nuevamente para apagar las balizas.

Señalización de giros y cambios de carril

Para señalizar un giro, mueva la palanca hacia arriba o hacia abajo, hasta el tope.

En el cuadro de instrumentos parpadea una flecha que señala la dirección del giro o cambio de carril.

Para señalizar un cambio de carril, levante o baje la palanca hasta que la flecha empiece a parpadear. Sosténgala hasta que se complete el cambio de carril. Si se presiona brevemente y se suelta la palanca, la luz de giro parpadea tres veces.

La señalización de giros y cambios de carril se puede apagar manualmente moviendo la palanca de regreso a su posición original.

Si después de señalizar un giro o cambio de carril, la flecha parpadea rápidamente o no se enciende, puede estar quemada una lámpara de las luces indicadoras de giro.

Reemplace cualquier lámpara quemada. Si la lámpara no está quemada, compruebe el fusible.

Consulte *Los fusibles* ⇨ *183*.

Faros antiniebla traseros (Si está equipado)

: Pulse el botón para encender/apagar el faro antiniebla trasero.

Importante: Para que el faro antiniebla trasero funcione, los faros delanteros deben estar encendidos.

Iluminación interior

Controles de las luces interiores

Luz del techo delantera

Tipo I

Opere el interruptor:

: pulse para encender las luces del techo.

: pulse para encender la luz de lectura izquierda.

: pulse para encender la luz de lectura derecha.

Tipo II

Pulse el botón para encender las luces del techo, y vuelva a pulsarlo para apagarlas.

Luz del techo trasera

Si está equipada, la luz del techo trasera se encuentra en el revestimiento.

Opere el interruptor:

◎ : pulse para apagar la luz del techo trasera.

: la luz del techo se enciende cuando se abren las puertas.

: pulse para encender la luz del techo trasera.

Dispositivos de iluminación

Iluminación de entrada

Cuando se pulsa en el transmisor de acceso remoto sin llave (RKE), se encienden algunas luces interiores. Si está equipado con el sistema de faros automáticos, algunas luces exteriores se encienden durante la noche, o en áreas de baja luminosidad, cuando la función de faros automáticos está activada. Consulte "Iluminación" en *Personalización del vehículo* ⇨ *76*.

Iluminación de salida

Algunas luces interiores se encienden cuando se abre la puerta del conductor luego de haber desconectado el encendido.

Si está equipado con el sistema de faros automáticos, algunas luces exteriores se encienden bajo las mismas condiciones, cuando la función de los faros automáticos está activada. Consulte "Iluminación" en *Personalización del vehículo* ⇨ *76*.

Las luces exteriores se apagan inmediatamente girando el control de luces exteriores a la posición de apagado.

Sistema de audio

Introducción
Introducción 85
Vista general 86
Mandos en el volante 86
Utilización del sistema 87

Radio
Radio AM-FM 89
Recepción de radio. 90
Antena de mástil fijo 91
Antena multibanda 91

Reproductores de audio
Cómo evitar dispositivos de medios de comunicación no confiables 91
Puerto USB 91
Audio por Bluetooth 94

Teléfono
Bluetooth (Vista general) 95
Bluetooth (Vinculación y uso del teléfono) 96
Bluetooth (CNC) 100
Apple CarPlay y Android Auto 100

Ajustes
Ajustes 102

Introducción

Lea las páginas siguientes para familiarizarse con las características del sistema de infoentretenimiento.

⚠ Peligro

Si desvía sus ojos del camino demasiado tiempo o con demasiada frecuencia para usar cualquier función del infoentretenimiento, puede provocar un accidente. Usted u otras personas pueden sufrir lesiones o la muerte. No preste atención prolongada a las tareas con el infoentretenimiento mientras conduce. Limite sus vistazos a las pantallas del vehículo y concentre su atención en la conducción. Use comandos de voz toda vez que sea posible.

El sistema de infoentretenimiento tiene funciones integradas para evitar distracciones deshabilitando ciertas funciones durante la conducción. Estas funciones pueden aparecer atenuadas en pantalla cuando no están disponibles. Muchas de las funciones del infoentretenimiento también están disponibles a través de los controles del volante y del grupo de instrumentos.

Antes de conducir:

- Familiarícese con la operación del sistema, los controles en el grupo central, y la pantalla del infoentretenimiento.
- Configure el audio presintonizando sus estaciones favoritas, ajustando el tono y los parlantes.
- Programe los números de su teléfono y dispositivo móvil anticipadamente de modo que pueda llamar fácilmente a los mismos pulsando un solo control o utilizando un solo comando de voz.

Nota

- La finalidad de la perilla de control de volumen de la radio es proporcionar protección auditiva al usuario, como también la preservación de los altavoces del vehículo.
- Salud: Si bien los niveles de emisión del producto están reglamentados, en caso de que use protección auditiva o un marcapasos, antes de usar este dispositivo consulte a los fabricantes y a su médico. La exposición a altos niveles de sonido durante un período prolongado puede causar daños a la audición.

Nota

Los mapas de navegación solo se encuentran disponibles por medio de las aplicaciones de navegación Android Auto y/o Apple CarPlay.

Vista general

Sistema de infoentretenimiento

El sistema de infoentretenimiento se controla utilizando la pantalla de infoentretenimiento, los controles en el grupo central, y los controles del volante.

1. ⌂:
   - Pulse para ir a la Página inicial.
2. ⏮:
   - Radio: Pulse y suelte para buscar rápidamente la emisora anterior más potente.
   - USB/Música/Fotos: Pulse para ir al contenido anterior. Mantenga pulsado para rebobinar rápidamente.
3. ⏻:
   - Cuando esté apagado, pulse ⏻ para encender el sistema. Mantenga pulsado para apagar.
   - Una vez encendido, pulse ⏻ para silenciar el sistema y visualizar el panel de estado. Pulse ⏻ nuevamente para anular el silenciado del sistema.
   - Gire para disminuir o aumentar el volumen.
4. ⏭:
   - Radio: Pulse y suelte para buscar rápidamente la siguiente emisora más potente. Mantenga pulsado para ir a la siguiente emisora o canal más potente.
   - USB/Música/Fotos: Pulse para ir al contenido siguiente. Mantenga pulsado para avanzar rápidamente.
5. 📞:
   - Pulse y suelte para acceder a la pantalla del teléfono, contestar una llamada entrante o acceder a la pantalla de inicio del dispositivo.

Mandos en el volante

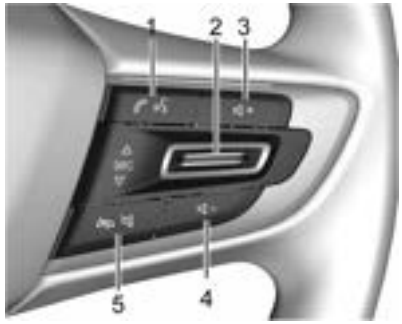

1 = 📞 / 🗣 : En vehículos con Bluetooth u OnStar, pulse para interactuar con estos sistemas y para aceptar una llamada entrante.

2 = △ SRC (FUENTE) ▽ : Pulse para seleccionar la fuente o acciónela hacia arriba o hacia abajo para cambiar las emisoras favoritas.

3 y 4 = + ▷ - : Pulse + para subir el volumen. Pulse - para disminuir el volumen.

5 = ↩ / ✆ : Pulse para silenciar solamente los parlantes del vehículo. Pulse de nuevo para encender el sonido. En vehículos con sistemas Bluetooth u OnStar, pulse para rechazar una llamada entrante o para finalizar la llamada actual.

Utilización del sistema

Íconos de la pantalla del infoentretenimiento

Los íconos de la pantalla del infoentretenimiento se muestran cuando están disponibles. Cuando una función no está disponible, es posible que el ícono esté atenuado. Cuando se selecciona una función, es posible que el ícono aparezca destacado.

Audio

Toque el icono Audio para mostrar la página de origen de audio activa. Los siguientes son ejemplos de fuentes disponibles AM, FM, MyMedia (Mi multimedia), USB, y Bluetooth.

Teléfono

Icono Teléfono para mostrar la página principal del teléfono. Consulte *Bluetooth (Vista general)* ⇨ *95* o *Bluetooth (Vinculación y uso del teléfono)* ⇨ *96* o *Bluetooth (CNC)* ⇨ *100*.

Configuración

Toque el icono Configuración para mostrar el menú Configuración. Vea *Ajustes* ⇨ *102*.

Apple CarPlay

Toque el ícono de Apple CarPlay para activar Apple CarPlay tras conectar un dispositivo admitido. Vea *Apple CarPlay y Android Auto* ⇨ *100*.

Android Auto

Toque el ícono Android Auto para activar Android Auto tras conectar un dispositivo admitido.

Consulte *Apple CarPlay y Android Auto* ⇨ *100*.

Servicios OnStar

Si está equipado, toque el ícono de OnStar para mostrar los servicios de OnStar y las páginas de las cuentas.

Climatización

Si está equipado, toque el ícono Climate (Climatización) para mostrar la página principal de Climate (Climatización).

Menú de atajos

El menú de atajos se encuentra cerca de la parte inferior de la pantalla. Se muestra con cuatro aplicaciones.

Gestos de infoentretenimiento

Use los siguientes gestos de dedos para controlar el sistema de infoentretenimiento.

Tocar/puntear

La acción de tocar/puntear se usa para seleccionar un ícono o una opción, o activar una aplicación.

Mantener tocando

Mantener tocando se puede usar para mover o eliminar una aplicación.

Arrastrar

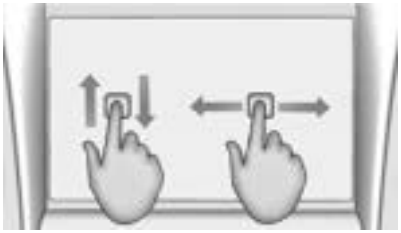

Se usa arrastrar para mover aplicaciones de la Home Page (Página de inicio), o para desplazar el mapa horizontalmente. Para arrastrar el elemento, debe sostenerlo y moverlo a lo largo de la pantalla a la nueva ubicación. Esto se puede hacer hacia arriba, abajo, la derecha o la izquierda. Esta función solo está disponible con el vehículo estacionado, no en movimiento.

Lanzar o Deslizar

Lanzar o Deslizar se usan para desplazarse por una lista, desplazar horizontalmente el mapa o cambiar las vistas de página. Haga esto poniendo un dedo sobre la pantalla y luego desplazándolo rápidamente hacia arriba y hacia abajo, o hacia la derecha y hacia la izquierda.

Limpieza de superficies de mucho brillo, información del vehículo y pantallas de la radio

Para los vehículos con superficies de mucho brillo o para las pantallas del vehículo, utilice un paño de microfibra para limpiar las superficies. Antes de limpiar la superficie con el paño de microfibra, utilice un cepillo de cerdas suaves para quitar el polvillo que podría rayar la superficie. Luego limpie frotando cuidadosamente con el paño de microfibra. Nunca utilice limpiavidrios o solventes. Lave periódicamente el paño de microfibra a mano de forma separada, utilizando un jabón suave. No utilice blanqueadores o suavisantes. Enjuague con abundante agua y deje secar al aire antes de volver a utilizarlo.

Radio

Radio AM-FM

Utilización de la radio

En la página de inicio, toque el icono Audio para mostrar la página de la fuente de sonido activa. Elija entre las tres fuentes usadas más recientemente que se muestran a la izquierda de la pantalla, o toque el icono Más para ver la lista de fuentes disponibles. Los siguientes son ejemplos de fuentes disponibles AM, FM y Bluetooth.

Menú de sonido del sistema de infoentretenimiento

Desde cualquiera de las páginas principales de las fuentes de audio, toque para ver lo siguiente:

Ecualizador : Toque para ajustar los Graves, Medios y Agudos usando las opciones de la pantalla del infoentretenimiento.

Fade/Balance (Balance delantero-trasero/ Balance lateral) : Toque para ajustar usando los controles de la pantalla de infoentretenimiento, o dando golpecitos/ arrastrando el retículo.

Localizar una estación

Buscar una estación

En la opción AM, FM, toque ⏮ o ⏭ en la pantalla de infoentretenimiento para buscar la emisora o el canal más potente siguiente o posterior.

Búsqueda de emisoras

En la pantalla de AM, FM, toque para ver todas las emisoras y canales disponibles. Navegue hacia arriba y abajo por las emisoras desplazándose por la lista. Toque la emisora o el canal que desea escuchar. Toque ☆ para guardar la emisora o el canal como favoritos.

Toque Actualizar lista de emisoras para actualizar las emisoras activas dentro de su área.

Sintonización directa

Acceda a Direct Tune (Sintonización directa) tocando el ícono en la pantalla del infoentretenimiento para mostrar el teclado.

Navegue hacia arriba y abajo por todas las frecuencias usando ⏮ o ⏭. Use el teclado para ingresar directamente una emisora o canal. Cuando se ingresa una nueva emisora o canal, la información sobre dicha emisora o canal aparece del lado derecho. Esta información se actualizará con cada nueva frecuencia válida. Toque ☆ para guardar la emisora como favorita.

El teclado atenuará las entradas que no contribuyen a una frecuencia válida, y colocará automáticamente un punto decimal dentro del número de la frecuencia.

Toque (X) para borrar un número por vez. Mantenga tocando (X) para borrar todos los números.

Una emisora válida de AM o FM se sintonizará automáticamente con la nueva frecuencia, pero no cerrar la pantalla de sintonización directa. Toque el ícono Back (Atrás) o ✕ en la pantalla del infoentretenimiento para salir de la sintonización directa.

Las flechas de sintonía del lado derecho de la pantalla de sintonización directa pasan por la lista de emisoras completa, una emisora por vez cada vez que se toca. Manteniendo presionado se avanza rápidamente por las emisoras.

Almacenamiento de favoritos de emisoras de radio

Los favoritos se muestran en la zona superior de la pantalla.

Estaciones de radio AM, FM : Mantenga tocando sobre una posición de presintonía para guardar la emisora actual como favorita. Toque una favorita guardada para ir a la emisora favorita.

Los favoritos también se pueden guardar tocando ☆ en la lista de emisoras. La opción se iluminará para indicar que se ha guardado como favorito.

El número de favoritos presentado se ajusta automáticamente como opción predeterminada, pero se puede ajustar manualmente en la pestaña del sistema en Ajustes bajo Favoritos y luego Set Number of Audio Favorites (Establecer la cantidad de favoritos de audio). También se puede ajustar desde Configuración en la pestaña Apps, dentro de Audio y luego Set Number of Audio Favorites (Establecer la cantidad de favoritos de audio).

Recepción de radio.

Si hay interferencia estática en la radio, desenchufe los dispositivos electrónicos de los tomacorrientes para accesorios.

FM

Las señales de FM solo tienen un alcance de alrededor de 16 a 65 km (10 a 40 millas). Si bien la radio tiene incorporado un circuito electrónico que funciona automáticamente para reducir la interferencia, puede producirse algo de estática, especialmente alrededor de edificios altos o colinas, que causa que el sonido se atenúe y vuelva al nivel normal.

AM

El alcance de la mayoría de las estaciones de AM es superior al de las de FM, especialmente de noche. El mayor alcance puede causar que las frecuencias de las estaciones se interfieran entre sí. También puede producirse estática cuando fenómenos tales como tormentas o elementos como líneas de alta tensión interfieren con el funcionamiento de la radio. Cuando esto sucede, trate de reducir los agudos de la radio.

Uso de dispositivos móviles

El uso de un dispositivo móvil, como para hacer o recibir llamadas, cargarlo o simplemente tenerlo encendido puede causar interferencia con la radio. Desenchúfelo o apáguelo si esto ocurre.

Antena de mástil fijo

La antena de AM-FM está en el techo del vehículo

Para evitar dañar la antena o el panel del techo, asegúrese de retirar la antena antes de entrar a un lavadero automático o a un lugar con techo bajo.

Pasar por un lavadero automático de automóviles sin quitar la antena, podría causarle averías.

Para desmontar la antena, gírela en sentido antihorario. Para volver a colocar la antena, gírela en sentido horario hasta apretarla a mano.

Antena multibanda

Si está equipada, la antena del techo es para AM, FM OnStar y GPS (sistema de posicionamiento global). Cuide de que no tenga obstrucciones que impidan una buena recepción. Si el vehículo tiene techo solar y está abierto, ello también puede afectar a la recepción.

Reproductores de audio

Cómo evitar dispositivos de medios de comunicación no confiables

Cuando use dispositivos de multimedia como dispositivos USB y dispositivos móviles, tenga en cuenta el origen. Los dispositivos de multimedia no confiables podrían contener archivos que afectan el funcionamiento o el rendimiento del sistema. Evite usarlos si su contenido u origen no son confiables.

Puerto USB

Se puede escuchar audio almacenado en un dispositivo USB, ya que su vehículo está equipado con Chevrolet MyLink.

Este vehículo cuenta con un puerto USB en la consola delantera. Este puerto es para datos.

No utilice el puerto USB para cargar equipos accesorios USB. El calor generado puede ocasionar inconvenientes al funcionamiento o daños.

Reproducción desde un USB

Se puede conectar un dispositivo de almacenamiento masivo USB al puerto USB.

Las extensiones de audio admitidas por USB son:

- MP3
- MP4
- M4A
- M4B
- AAC
- 3GP
- WAV

Reproductor de MP3 USB y dispositivos USB

Los reproductores de MP3 USB y los dispositivos USB conectados deben cumplir con la especificación de clase de almacenamiento masivo (USB MSC).

Para reproducir un dispositivo USB:

1. Conecte el USB.
2. Toque Audio en la Página de inicio.

3. Toque Más y luego toque el dispositivo USB.

Utilice los siguientes cuando reproduce un origen USB activo:

▷ : Toque para reproducir la fuente de multimedia actual.

II : Toque para poner en pausa la reproducción de la fuente de multimedia actual.

⏮:

- Tóquelo para buscar el inicio de la pista actual. Toque dos veces para ir a la pista anterior.
- Toque y mantenga presionado para retroceder rápidamente por la reproducción. Suelte para volver a la velocidad normal de reproducción. Pantallas de tiempo transcurrido.

⏭:

- Tóquelo para buscar la siguiente pista.
- Toque y mantenga presionado para avanzar rápidamente por la reproducción. Suelte para volver a la velocidad normal de reproducción. Pantallas de tiempo transcurrido.

Shuffle (Mezclar) : Toque el icono Mezclar para reproducir música en orden aleatorio.

Menú de sonido USB

Véase "Menú de sonido del sistema de infoentretenimiento" en *Radio AM-FM* ⇨ *89*.

Menú Examinar de USB

Al mostrarse una lista de canciones, álbumes, artistas u otros tipos de medios, las flechas hacia arriba y hacia abajo y las letras de A-Z se muestran a la izquierda. Seleccione A-Z para ver una pantalla con todas las letras del alfabeto, y seleccionar la letra a la que desea ir.

Toque sobre las flechas de arriba y abajo para subir o bajar en la lista.

Toque para que aparezca lo siguiente:

Listas de Reproducción:

1. Toque para ver las listas reproduc. que hay en el USB.
2. Toque una lista de reproducción para ver la lista All Songs (Todas las canciones) en dicha lista de reproducción.
3. Toque una canción de la lista para comenzar la reproducción.

Las extensiones compatibles de lista de reproducción son m3u, pls.

Artistas:

1. Toque para ver la lista de artistas que hay en el USB.
2. Toque el nombre de un artista para ver una lista con todas los álbumes de ese artista.
3. Para seleccionar una canción, pulse Todas las canciones o toque un álbum y luego toque una canción de la lista.

Canciones:

1. Toque para mostrar una lista con todas las canciones del USB.
2. Para comenzar la reproducción, toque una canción de la lista.

Álbumes:

1. Toque para ver los álbumes que hay en el USB.
2. Toque el álbum para ver la lista de todas las canciones de ese álbum.
3. Toque una canción de la lista para comenzar la reproducción.

Géneros:

1. Toque para ver los géneros que hay en el USB.
2. Toque un género para ver una lista de artistas.

3. Toque un artista para ver los álbumes de ese artista.
4. Toque un álbum para ver las canciones de ese álbum.
5. Toque una canción para comenzar la reproducción.

iTunes Radio : Toque para visualizar iTunes Radio en el iPhone y acceder a la lista de emisoras.

Compilaciones : Toque para ver las Compilaciones que hay en el USB.

Compositores:

1. Toque para ver los compositores que hay en el USB.
2. Toque Compositor para ver una lista de álbumes por compositor.
3. Toque un álbum o Todas las canciones para ver una lista de canciones.
4. Toque una canción de la lista para comenzar la reproducción.

Carpetas:

1. Toque para ver los directorios en el USB.
2. Toque una carpeta para ver una lista de todos los archivos.
3. Toque un archivo de la lista para comenzar la reproducción.

Podcasts : Toque para ver los podcasts del USB y acceder a una lista de episodios de podcast.

Audiolibros:

1. Toque para ver los audiolibros que hay en el USB.
2. Toque un audiolibro para ver una lista de capítulos.
3. Toque un capítulo de la lista para comenzar la reproducción.

Sistema de archivo y nombres

Sistemas de archivo admitidos en USB:

- FAT32
- HFS+

Los nombres de temas, artistas, álbumes y géneros se obtienen de la información de tema almacenada en el archivo y sólo se muestran si dicha información está presente. La radio muestra el nombre del archivo como nombre de pista si la información del tema no está disponible.

Almacenar y recuperar favoritos multimedia

Para almacenar favoritos multimedia, toque Buscar para mostrar una lista de tipos de medios.

Seleccione una de las siguientes opciones de exploración para guardar un favorito:

Listas reproduc. : Toque ☆ al lado de cualquier lista de reproducción para guardar la lista como favorito. Toque una favorita guardada para ir a una lista de reproducción favorita. La primera canción en la lista de reproducción comienza a reproducirse.

Intérpretes : Toque ☆ al lado de cualquier artista para guardarlo como favorito. Toque un favorito guardado para ir a un artista favorito. La primera canción en la lista del artista comienza a reproducirse.

Canciones : Toque ☆ al lado de cualquier canción para guardar la canción como favorita. Toque una favorita guardada para ir a la canción favorita.

Albunes : Toque ☆ al lado de cualquier álbum para guardarlo como favorito. Toque un favorito guardado para ir a un álbum favorito. La primera canción en la lista del álbum comienza a reproducirse.

Géneros : Toque ☆ al lado de cualquier género para guardarlo como favorito. Toque un favorito guardado para ir a un género favorito. La primera canción del género comienza a reproducirse.

Podcasts : Toque ☆ al lado de cualquier podcast para guardarlo como favorito. Toque un favorito guardado para ir a un podcast favorito. El podcast comienza a reproducirse.

Audiolibros : Toque ☆ al lado de cualquier audiolibro para guardarlo como favorito. Toque un favorito guardado para ir a un audiolibro favorito. El primer capítulo del audiolibro comienza a reproducirse.

Reproducción de medios y silenciamiento

La reproducción desde USB se pausará si se silencia el sistema. Si vuelve a presionarse el control de silenciamiento del volante, se reanudará la reproducción.

Si se cambia de pista estando silenciada, la reproducción se reanuda y se restablece el sonido.

Audio por Bluetooth (Si está equipado)

Se puede reproducir música desde un dispositivo Bluetooth vinculado. Consulte la ayuda para vincular un dispositivo en *Bluetooth (Vista general)* ⇨ *95* o *Bluetooth (Vinculación y uso del teléfono)* ⇨ *96* o *Bluetooth (CNC)* ⇨ *100*.

El volumen y la selección de canciones puede controlarse mediante los controles del infoentretenimiento, los controles en el volante o el dispositivo móvil. Si se selecciona Bluetooth y no se escucha sonido, compruebe el volumen tanto en el dispositivo móvil como en el sistema de infoentretenimiento.

Se puede comenzar a reproducir música tocando Bluetooth en la lista de fuentes recientes a la izquierda de la pantalla, o tocando en Más y luego tocando el dispositivo Bluetooth.

Para reproducir música por Bluetooth:

1. Encienda el dispositivo y vincúlelo para conectarlo.
2. Una vez asociado, toque Audio en la página de inicio y luego Bluetooth en la lista de fuentes recientes a la izquierda de la pantalla.

Menú de sonido Bluetooth

Véase "Menú de sonido del sistema de infoentretenimiento" en *Radio AM-FM* ⇨ *89*.

Administrar dispositivos Bluetooth

Desde la Página de inicio:

1. Tocar Audio.
2. Toque Más.
3. Toque Bluetooth.
4. Toque Dispositivos para agregar o eliminar dispositivos.

Al tocar Bluetooth, puede no ser factible que el sistema inicie el reproductor de audio del dispositivo conectado para comenzar la reproducción. Cuando el vehículo no está en movimiento, use el dispositivo móvil para comenzar la reproducción.

Cada dispositivo inicia el audio de manera distinta. Cuando se selecciona Bluetooth como fuente, puede que el sistema aparezca como pausado en la pantalla. Pulse el control de reproducción del dispositivo o toque ▷ en la pantalla para iniciar la reproducción.

La funcionalidad de Búsqueda se mostrará siempre que lo admita el dispositivo Bluetooth.

Algunos teléfonos inteligentes soportan el envío de información de música por Bluetooth para visualización en el sistema. Cuando el sistema recibe esta información, verifica si hay alguna disponible y la muestra.

Sistema OnStar

4G LTE

Si está equipado con 4G LTE, se pueden conectar algunos dispositivos, como teléfonos inteligentes, tablets y notebooks, a Internet de alta velocidad por medio del punto de acceso Wi-Fi incorporado en el vehículo.

Consulte "Dirección web" en *Información adicional de OnStar (Dirección web)* ⇨ *236* o *Información adicional de OnStar* ⇨ *233* o *Información adicional de OnStar (CNC)* ⇨ *236* para obtener información sobre la disponibilidad del vehículo, los detalles y las limitaciones del sistema. El servicio y la conectividad pueden variar según la marca, el modelo, el año, la empresa telefónica, la disponibilidad y las condiciones. El servicio 4G LTE está disponible en ciertos mercados. El rendimiento de 4G LTE se basa en el promedio de la industria y en el diseño de sistemas vehiculares. Para algunos servicios se necesita un plan de datos.

La aplicación OnStar

Si está equipada, el sistema de infoentretenimiento tiene controles de OnStar en la aplicación OnStar integrada en la página inicial. Para abrir la aplicación, seleccione el ícono de OnStar en la página inicial. Las funciones varían según la región y el modelo. Las funciones están sujetas a cambios.

Servicios

La pestaña Services (Servicios) muestra la vista predeterminada de la aplicación. Use esta página para iniciar los servicios OnStar disponibles. Seleccione un servicio para abrir su pantalla de visualización. Toque Wi-Fi para iniciar el administrador de conexiones.

Cuenta

La pestaña Account (Cuenta) muestra una visión general de la cuenta vinculada al vehículo. Si no existe ninguna cuenta, esta pestaña muestra todos los valores con ——. "Advisor Call" (Llamar a asesor) de siempre está activo, incluso si no existe ninguna cuenta activa.

Llamar a asesor

Seleccionar Advisor Call (Llamar a asesor) cumple la misma función que pulsar .

Con la opción ✕ en la esquina superior derecha de la pantalla no se finaliza la llamada, sino que se regresa a la pantalla anterior.

Punto de acceso Wi-Fi

Toque para mostrar la página Settings (Ajustes), la cual muestra las configuraciones del módem del vehículo y permite cambiarlas. Para mayor información, consulte "Dirección web" en *Información adicional de OnStar (Dirección web)* ⇨ *236* o *Información adicional de OnStar* ⇨ *233* o *Información adicional de OnStar (CNC)* ⇨ *236*.

Teléfono

Bluetooth (Si está equipado) (Vista general)

El sistema con conexión Bluetooth puede interactuar con dispositivos móviles, lo que permite:

- Colocación y recepción de llamadas en modo manos libres.
- Compartir la agenda de direcciones o la lista de contactos del dispositivo con el vehículo.

Para minimizar la distracción del conductor, antes de conducir y con el vehículo estacionado:

- Familiarícese con las características del dispositivo móvil. Organice la agenda de direcciones y la lista de contactos

claramente y elimine las entradas duplicadas o de muy poco uso. Si es posible, programe la marcación rápida u otros atajos.

- Revise los controles y la operación del sistema de infoentretenimiento.
- Vincular los dispositivos móviles con el vehículo. El sistema puede no funcionar con todos los dispositivos móviles. Consulte "Vinculación" más adelante en esta sección.

Los vehículos con sistema Bluetooth pueden usar un dispositivo móvil con capacidad Bluetooth y perfil manos libres para hacer y recibir llamadas telefónicas. El sistema puede usarse con el encendido conectado o en ACC/ACCESSORY (ACCESORIO). El alcance del sistema Bluetooth puede llegar a 9 m. No todos los dispositivos móviles admiten todas las funciones, ni tampoco todos los dispositivos móviles funcionan con sistema Bluetooth. Consulte my.chevrolet.com para acceder a más información sobre dispositivos móviles compatibles.

Mandos

Use los controles de la consola central y el volante para operar el sistema Bluetooth.

Controles del volante

/ : Pulse para responder llamadas entrantes de su dispositivo móvil conectado por bluetooth.

/ : Pulse para finalizar una llamada, rechazar una llamada o cancelar una operación. Pulse para silenciar o anular el silenciado del sistema de infoentretenimiento cuando no esté en una llamada.

Controles del sistema de infoentretenimiento

Para información acerca de cómo navegar el sistema de menús usando los controles de infoentretenimiento, consulte *Vista general* ⇨ *86*.

TELÉFONO : Toque el ícono del teléfono de la Página inicial para ingresar al menú principal del teléfono.

Sistema de audio

Cuando se usa el sistema de dispositivo móvil por Bluetooth, el sonido sale por los altavoces delanteros del sistema de audio del vehículo y anula el sistema de audio. El nivel de volumen durante una llamada con el dispositivo móvil puede ajustarse pulsando los mandos del volante o el control de volumen de la consola central. El nivel de volumen ajustado queda en memoria para las llamadas posteriores. El volumen no puede bajarse más allá de cierto nivel mínimo.

Bluetooth (Vinculación y uso del teléfono)

Vinculación

Para poder usarlo, se debe vincular un dispositivo móvil con capacidad Bluetooth con el sistema Bluetooth y luego conectar al vehículo. Consulte la guía del usuario del fabricante del dispositivo móvil para conocer las funciones Bluetooth antes de vincular el teléfono móvil.

Información de vinculación

- Si no se ha conectado ningún dispositivo móvil, aparecerá la opción Conectar teléfono en la página principal de Teléfono de la pantalla de infoentretenimiento. Toque esta opción para conectar. Otra forma de realizar la conexión es tocando el ícono Phone (Teléfono) en el menú de atajos cerca de la parte inferior de la pantalla y luego tocando Add Phone (Agregar teléfono).

- Se puede vincular al vehículo un teléfono inteligente Bluetooth con capacidad de música como teléfono inteligente y un reproductor de música al mismo tiempo.
- Es posible vincular al sistema Bluetooth hasta 10 dispositivos.
- El proceso de vinculación se desactiva cuando el vehículo está en movimiento.
- La vinculación sólo se puede realizar una vez, a menos que la información de vinculación existente en el teléfono celular cambie o se elimine el teléfono celular del sistema.
- Si dentro del alcance del sistema hay diversos teléfonos móviles vinculados, el sistema conectará al teléfono configurado como Primero para conectar. Si ningún teléfono está configurado como Primero para conectar, se vinculará al que se utilizó por última vez. Para enlazarse con un teléfono móvil vinculado diferente, consulte "Enlace con un teléfono diferente" más adelante en esta sección.

Vinculación de un teléfono

1. Compruebe que se haya activado el Bluetooth en el teléfono móvil antes de iniciar el proceso de vinculación.
2. Toque el icono Teléfono en la Página de inicio o el icono de teléfono en el menú de atajos, cerca de la parte inferior de la pantalla.
3. Toque Teléfonos en la parte superior de la pantalla de infoentretenimiento. También está disponible la opción Conectar teléfonos en el centro de la pantalla Teléfono, que ofrece un atajo al menú Lista de teléfono.
4. Tocar Connect Phone (Conectar teléfono).
5. Seleccione el nombre del vehículo que se muestra en la lista de Configuración Bluetooth de su teléfono móvil.
6. Siga las instrucciones del teléfono móvil para confirmar el código de seis dígitos que aparece en la pantalla de infoentretenimiento, y toque Vincular. Para poder vincularlos, los códigos del teléfono móvil y de la pantalla de infoentretenimiento deben aceptarse.
7. Inicie el proceso de vinculación en el teléfono celular a vincular al vehículo. Consulte la guía del usuario del fabricante del teléfono celular para obtener información sobre este proceso. Una vez vinculado, el teléfono móvil aparecerá debajo de Conectado.
8. Si no aparece el vehículo en el teléfono móvil, existen opciones para volver a iniciar el proceso de vinculación.
   - Apague y encienda el teléfono móvil.
   - Vuelva al inicio del menú Teléfono en la pantalla de infoentretenimiento y reinicie la vinculación.
   - Restablezca el teléfono móvil, aunque este paso debe tomarse como última medida.
9. Si el teléfono móvil indica aceptar la conexión o permitir descargar la agenda de direcciones, toque Aceptar siempre y Permitir. La agenda de direcciones puede no estar disponible si no se acepta.
10. Repita los pasos 1-8 para vincular teléfonos móviles adicionales.

Conectado al primer teléfono vinculado

Si dentro del alcance del sistema hay diversos teléfonos móviles vinculados, el sistema conectará al teléfono configurado como Primero para conectar. Para que un teléfono móvil vinculado sea el Primero en conectar:

1. Compruebe que el teléfono esté encendido.
2. Toque Configuración y luego, Sistema.

3. Toque Teléfonos para acceder a todos los teléfonos y dispositivos móviles vinculados y conectados.
4. Toque el ícono de edición a la derecha del teléfono móvil para abrir el menú de configuración del teléfono.
5. Toque la opción Primero en conectar para habilitar la configuración de dicho dispositivo.

Los teléfonos y dispositivos móviles pueden agregarse, quitarse, conectarse y desconectarse. Se mostrará un submenú cada vez que se pida agregar o administrar teléfonos y dispositivos móviles.

Teléfono secundario

Se puede habilitar un teléfono como secundario tocando el ícono de edición a la derecha del nombre del teléfono vinculado para abrir el menú de configuración. Si un teléfono está habilitado como teléfono secundario, podrá conectarse simultáneamente junto con otro dispositivo móvil con Bluetooth. Al hacerlo, el Teléfono secundario se etiquetará como Llamadas entrantes. Esto significa que solo puede recibir llamadas. La libreta de direcciones de un teléfono secundario no estará disponible, y no podrán hacerse llamadas con manos libres por medio de este teléfono.

Si es necesario, toque Teléfono secundario estando en la lista de teléfonos para alternar entre las funciones de llamadas entrantes y salientes. Así, podrá hacer llamadas desde la lista de Contactos y Recientes. Esta acción de cambio de roles desconectará al que estaba etiquetado como solo para recibir llamadas hasta que se habilite otro teléfono secundario.

Listado de todos los teléfonos vinculados y conectados

1. Toque el icono Teléfono en la Página de inicio o el icono de teléfono en el menú de atajos, cerca de la parte inferior de la pantalla.
2. Seleccione Teléfonos.

Desconectar un teléfono conectado

1. Toque el ícono Teléfono en la Página inicial.
2. Seleccione Teléfonos.
3. Toque el ícono de edición al lado del teléfono o dispositivo móvil conectado para mostrar la pantalla de información del teléfono o dispositivo móvil.
4. Toque Disconnect (Desconectar).

Eliminación de un teléfono vinculado

1. Toque el icono Teléfono en la Página de inicio o el icono de teléfono en el menú de atajos, cerca de la parte inferior de la pantalla.
2. Seleccione Teléfonos.
3. Toque el ícono de edición al lado del teléfono móvil conectado para mostrar la pantalla de información del teléfono o dispositivo móvil.
4. Toque Forget Phone (Olvidar teléfono).

Enlace a un teléfono diferente

Para enlazar a un teléfono móvil distinto, el teléfono nuevo debe estar dentro del vehículo y vinculado al sistema Bluetooth.

1. Toque el icono Teléfono en la Página de inicio o el icono de teléfono en el menú de atajos, cerca de la parte inferior de la pantalla.
2. Seleccione Teléfonos.
3. Toque el nuevo teléfono móvil a vincular de la lista de teléfonos no conectados. Consulte *Ajustes* ⇨ *102* para acceder a más información sobre cómo configurar el dispositivo como Primero para conectar o Teléfono secundario.

Pasar a modo Auricular o Manos libres.

Para alternar entre el modo de auricular y manos libres:

- Mientras la llamada activa está en manos libres, toque la opción Teléfono para pasar al modo teléfono.

  El ícono de silenciar no estará disponible ni funcionará mientras esté activo el modo Phone (Teléfono).
- Mientras la llamada activa está en el auricular, toque la opción Teléfono para pasar al modo manos libres.

Realización de una llamada usando los contactos y llamadas recientes

Se pueden hacer llamadas a través del sistema Bluetooth usando información de contacto personal del teléfono móvil con todos los teléfonos móviles compatibles con la función Libreta de direcciones. Familiarícese con la configuración del teléfono móvil y su uso. Verifique que el teléfono celular admite esta función.

El menú Contactos accede a la Libreta de direcciones almacenada en el teléfono celular.

El menú Recents (Recientes) accede a la lista de llamadas recientes en su teléfono móvil.

Para hacer una llamada usando el menú Contactos:

1. Toque el ícono Teléfono en la Página inicial.
2. Tocar Contactos.
3. Se puede buscar en la lista de Contactos usando la letra inicial. Toque A-Z en la pantalla de infoentretenimiento para recorrer la lista de nombres.

   Toque el nombre a llamar.
4. Seleccione el número de contacto al cual llamar.

Para hacer una llamada usando el menú Recents (Recientes):

1. Toque Teléfono en la Home Page (Página de inicio).
2. Tocar Recents (Recientes).
3. Pulse ∧ o ∨ para ver las llamadas entrantes, marcadas o perdidas recientes.

Hacer una llamada usando el teclado

Para hacer una llamada marcando los números:

1. Toque el ícono Teléfono en la Página inicial.
2. Toque Keypad (Teclado) e ingrese un número de teléfono móvil.
3. Toque en la pantalla de infoentretenimiento para comenzar a marcar el número.

Búsqueda de contactos con el teclado

Para buscar contactos desde el teclado:

1. Toque el ícono Teléfono en la Página inicial.
2. Toque Keypad (Teclado) e ingrese números de teléfono o nombres de contactos parciales, usando los dígitos del teclado para buscar.

   Los resultados aparecerán a la derecha de la pantalla. Toque uno para realizar una llamada.

Aceptación o rechazo de una llamada

Cuando se recibe una llamada entrante, el sistema de infoentretenimiento se silencia y se oye un tono de llamada en el vehículo.

Aceptar una llamada

Hay dos maneras de tomar una llamada:

- Pulse / en los controles del volante.
- Toque Answer (Responder) en la pantalla de infoentretenimiento.

Rechazar una llamada.

Hay dos maneras de rechazar una llamada:

- Pulse / en los controles del volante.
- Toque Ignore (Ignorar) en la pantalla de infoentretenimiento.

Llamada en espera

Para que funcione, la llamada en espera debe ser admitida en el teléfono móvil con Bluetooth y estar habilitada por el operador del servicio telefónico.

Aceptar una llamada

- Pulse / en los controles del volante.
- Toque Alternar en la pantalla de infoentretenimiento.

Rechazar una llamada.

- Pulse / en los controles del volante.
- Toque Ignorar en la pantalla de infoentretenimiento.

Conmutación entre llamadas (solo llamadas en espera)

Para alternar entre las llamadas, toque Teléfono en la Página inicial para ver Vista de llamadas. Mientras está en Call View (Vista de llamadas), toque la información de la llamada en espera para cambiar de llamada.

Llamada tripartita

Para que funcione, la llamada a tres bandas debe ser admitida en el teléfono móvil con Bluetooth y estar habilitada por el operador del servicio telefónico.

Para iniciar una llamada tripartita mientras está en una llamada:

1. En la vista de llamada, toque Add Call (Agregar llamada) para agregar otra llamada.
2. Inicie la segunda llamada seleccionando entre Recents (Recientes), Contactos o Keypad (Teclado).
3. Cuando está activa la segunda llamada, toque el icono Combinar para poner en conferencia las tres llamadas.

Terminación de una llamada

- Pulse / en los controles del volante.
- Toque en la pantalla de infoentretenimiento, al lado de la llamada, para terminar solo esa llamada.

Tonos del sistema de marcación por tonos (DTMF)

El sistema Bluetooth del vehículo puede enviar números durante una llamada. Esto se usa cuando se llama a un sistema telefónico controlado por menús. Use el teclado para ingresar el número.

Bluetooth (CNC)

CNC

CNC COMISIÓN NACIONAL DE COMUNICACIONES
ID: C-22498

Este equipamiento no tiene protección contra interferencias perjudiciales y no debería provocar interferencias a los sistemas debidamente autorizados.

Apple CarPlay y Android Auto (Si está equipado)

Las funciones de Android Auto y/o Apple CarPlay pueden estar disponibles por medio de un teléfono inteligente compatible.

Para usar Android Auto y/o Apple CarPlay:

1. Es posible que sea necesario descargar la aplicación Android Auto en su smartphone desde la tienda Google Play. No hace falta una aplicación para usar Apple CarPlay.
2. Conecte su teléfono Android o su iPhone de Apple por medio de las siguientes opciones:
   - Cable USB de smartphone compatible y su conexión a un puerto de datos USB. Para un mejor desempeño, utilice el cable USB original del dispositivo. Los cables genéricos o de otras marcas pueden no funcionar.
   - Proyección inalámbrica del teléfono por medio del Bluetooth (si está equipado). Luego de conectarlo por medio del Bluetooth por primera vez, debería quedar disponible la proyección inalámbrica del teléfono en Android Auto y/o Apple CarPlay.
3. La primera conexión se debe realizar con un cable, con el vehículo estacionado. Cuando el teléfono se conecta por primera vez para activar Apple CarPlay o Android Auto, aparecerá el mensaje "Acuerdo de privacidad de la proyección del dispositivo".
   - Toque Continuar para activar Apple CarPlay o Android Auto.
   - Toque Desactivar para remover las funciones de Apple CarPlay o Android Auto desde el menú de ajustes del vehículo. Otras funciones pueden seguir funcionando.

Los iconos de Android Auto y Apple CarPlay de la página de inicio se iluminarán dependiendo del teléfono inteligente. Tanto Android Auto como Apple CarPlay pueden ejecutarse automáticamente al realizar una conexión por USB y/o por Bluetooth. De no suceder, toque el ícono de Android Auto o Apple CarPlay en la Página de inicio para iniciar.

Pulse ⌂ en la consola central para volver a la página principal.

Para más información sobre como configurar Android Auto y Apple CarPlay en el vehículo, consulte los detalles a su concesionario.

Android Auto es provisto por Google y está sujeto a los términos y las políticas de privacidad de Google. Apple CarPlay es provisto por Apple y está sujeto a los términos y las políticas de privacidad de Apple. Está sujeto a tarifas de planes de datos. Para obtener ayuda para Android Auto, visite https://support.google.com/androidauto. Por ayuda para Apple CarPlay, visite https://www.apple.com/ios/carplay/. Apple o Google pueden modificar o suspender la disponibilidad en cualquier momento. Android Auto, Android, Google, Google Play y otras marcas son marcas comerciales de Google Inc.; Apple CarPlay es una marca comercial de Apple Inc.

Pulse ⌂ en la consola central para salir de Android Auto o Apple CarPlay. Para volver a Android Auto o Apple CarPlay, mantenga pulsado ⌂ en la consola central.

Apple CarPlay y Android Auto se pueden desactivar desde el sistema de infoentretenimiento. Para hacerlo, toque Inicio, Configuración, y luego la pestaña Apps en la parte superior de la pantalla. Use las alternativas de On/Off para desconectar Apple CarPlay o Android Auto.

Ajustes

Algunos ajustes pueden no estar disponibles, dependiendo del contenido del vehículo.

El menú de configuración puede organizarse en tres categorías.

Seleccione la categoría deseada tocando Sistema, Apps o Vehículo.

Para acceder a los menús:

1. Toque el icono Configuración en la página de inicio de la pantalla de infoentretenimiento.
2. Toque la categoría deseada para mostrar una lista de opciones disponibles.
3. Toque para seleccionar la configuración de funciones deseada.
4. Toque ◯ o | para activar o desactivar una función.
5. Toque ✕ para ir al nivel superior del menú Settings (Ajustes).

Sistema

El menú puede contener los siguientes:

Hora / fecha

Use las siguientes funciones para configurar el reloj:

- Automático Hora y fecha: Toque On (Activar) para que se establezcan la hora y la fecha de forma automática. Cuando esta función está desactivada, la hora y la fecha se pueden establecer manualmente.
- Set time (Ajustar hora): Toque para configurar manualmente la hora usando los controles de la pantalla de infoentretenimiento.
- Set Date (Ajustar fecha): Toque para configurar manualmente la fecha usando los controles de la pantalla de infoentretenimiento.
- Usar formato de 24 horas: Toque para especificar el formato de reloj que se muestra.

  Toque Desactivar o Activar.

Idioma

Así configurará el idioma que se usará en la pantalla de infoentretenimiento.

Toque Idioma y seleccione el idioma apropiado.

Teléfonos

Toque para conectar, desconectar, agregar o eliminar un teléfono o un dispositivo móvil

Redes Wi-Fi (si está equipado)

Esto mostrará las redes Wi-Fi conectadas y disponibles.

Si no hay un paquete de datos 4G LTE en el vehículo, el sistema de infoentretenimiento se puede conectar a una red Wi-Fi protegida externa, como la de un dispositivo móvil o router hogareño, para utilizar los servicios conectados.

Enrutador Wi-Fi (si está equipado)

Toque y aparecerá lo siguiente:

- Servicios Wi-Fi: Permite que los dispositivos utilicen el punto de acceso del vehículo.

  Toque los controles de la pantalla del infoentretenimiento para activar o desactivar.
- Nombre del Wi-Fi: Toque cambiar el nombre de la conexión Wi-Fi del vehículo.

- Contraseña del Wi-Fi: Toque cambiar la contraseña de la conexión Wi-Fi del vehículo.
- Dispositivos conectados: Toque para mostrar los dispositivos conectados.
- Compartir datos del punto de acceso: Toque Enable (Habilitar) para que todos los dispositivos puedan usar el punto de acceso del vehículo y sus datos; o toque Disable (Deshabilitar) para permitir que los dispositivos solo puedan usar el punto de acceso del vehículo.

Privacidad

Toque y aparecerá lo siguiente:

- Servicios de ubicación: Esta configuración habilita o deshabilita la posibilidad de compartir la ubicación del vehículo fuera del vehículo. Los servicios de emergencia no se verán afectados si se seleccionar Desactivar.

Indicación

Toque y aparecerá lo siguiente:

- El modo controla el aspecto de la pantalla de visualización del mapa de navegación y los cambios de los esquemas de colores según la hora del día.

  Toque Auto para permitir que la pantalla se ajuste basándose en los niveles de luz ambiental.
- Apagar la pantalla.

  Toque para apagar la pantalla. Toque nuevamente cualquier zona de la pantalla de infoentretenimiento o cualquier control de la consola central para encender la pantalla.

Alertas de sonidos

Toque y aparecerá lo siguiente:

- Maximum Startup Volume (Máximo volumen en el arranque): Esta función ajusta el volumen máximo del sistema de infoentretenimiento al arrancar el vehículo. Para configurar el volumen de arranque máximo, toque los controles en la pantalla de infoentretenimiento para aumentar o disminuir el volumen.
- Touch Sound Alert (Toque Alerta de sonido): Esta configuración determina si se reproduce un determinado sonido al tocar la pantalla de infoentretenimiento o los controles de la radio. Esta característica se puede activar o desactivar.

Favoritos

Toque y aparecerá lo siguiente:

- Administrar favoritos: Toque para mostrar una lista de Audio, Dispositivos móviles.

  Los favoritos pueden moverse, cambiarse de nombre o eliminarse.

  Para mover, mantenga pulsado sobre un favorito y arrástrelo hacia arriba o abajo para ajustar la posición.
- Establecer Número de Favoritos de Audio: Toque para seleccionar la cantidad de páginas de favoritos que pueden verse desde la aplicación de audio. La configuración automática ajustará este número en función de la cantidad de favoritos que se hayan guardado. Toque Auto, 5, 10, 15, 20, 25, 30, 35 o 40.

Actualizaciones

Si está equipado, el sistema de infoentretenimiento puede descargar e instalar ciertas actualizaciones de software a través de una conexión inalámbrica.
El sistema solicitará que se descarguen e instalen ciertas actualizaciones. También existe una opción para consultar manualmente si hay actualizaciones.

Para comprobar manualmente si hay actualizaciones, toque Settings (Ajustes) en la página inicial, seguido de Software Information (Información del software) y, a continuación, Updates (Actualizaciones). Siga las indicaciones de la pantalla. Los pasos para buscar, descargar e instalar actualizaciones pueden variar según el vehículo.

Para descargar actualizaciones del software del vehículo de forma inalámbrica, se necesita una conexión a Internet, a la que se pueda acceder mediante la conexión 4G LTE incorporada al vehículo, si está equipada y activada. Si lo necesita, terceros ofrecen planes de datos. Opcionalmente, puede utilizar un punto de acceso Wi-Fi seguro, como el punto de acceso de dispositivo móvil compatible, punto de acceso local o público. Puede tener que pagar tarifa por datos.

Para conectar el sistema de infoentretenimiento a un punto de acceso seguro de un dispositivo móvil, o a un módem público, toque Settings (Ajustes) en la Página inicial, seleccione la pestaña System (Sistema) seguido de Wi-Fi Networks (Redes Wi-Fi). Seleccione la red Wi-Fi adecuada y siga las indicaciones en pantalla.

Las velocidades de descarga pueden variar. En la mayoría de los dispositivos móviles compatibles, la activación del punto de acceso Wi-Fi se encuentra en el menú Configuración, Compartir redes móviles, Punto de acceso personal, Punto de acceso móvil o algo similar. La disponibilidad de actualizaciones de software inalámbricas varía con el vehículo y el país.

Preferencias

Toque los controles de la pantalla de infoentretenimiento para habilitar o deshabilitar la descarga de nuevas actualizaciones de fondo.

Acerca de

Toque para ver la información del software del sistema de infoentretenimiento.

Volver a la configuración de fábrica

Toque y aparecerá lo siguiente:

- Restablecer Configuración del vehículo: Restablece todas las configuraciones del vehículo para el usuario actual.

  Toque Restablecer o Cancelar.
- Borrar Configuración y Datos Personales: Borra la configuración de datos de las aplicaciones, los perfiles de usuario y los datos personales, incluidos los del dispositivo móvil.

  Toque Borrar o Cancelar.

Aplicaciones

El menú puede contener los siguientes:

Android Auto

Esta función le permite interactuar directamente con el dispositivo móvil desde la pantalla de infoentretenimiento. Vea *Apple CarPlay y Android Auto* ⇨ *100*.

Toque Desactivar o Activar.

Apple CarPlay

Esta función le permite interactuar directamente con el dispositivo móvil desde la pantalla de infoentretenimiento. Vea *Apple CarPlay y Android Auto* ⇨ *100*.

Toque Desactivar o Activar.

Audio

Según la fuente de audio actual, habrá diferentes opciones disponibles.

Toque y aparecerá lo siguiente:

- Sound Settings (Ajustes del sonido): Toque para ajustar Ecualizador, Atenuación/balance o Modo de sonido. Véase "Menú de sonido del sistema de infoentretenimiento" en *Radio AM-FM* ⇨ *89*.
- Volumen Automático: Esta función ajusta el volumen en base a la velocidad del vehículo.

  Toque Desactivado, Low (Bajo), Medio-Bajo, Media, Medio-Alto o Alta.
- Administrar favoritos: Consulte Favoritos.
- Establecer Número de Favoritos de Audio: Consulte Favoritos.
- RDS: Permite encender o apagar el sistema de datos de radio (RDS).

  Toque los controles de la pantalla de infoentretenimiento para activar o desactivar.
- Administrar Dispositivos: Seleccione para conectarse a un teléfono diferente, desconectar un teléfono o eliminar un teléfono.
- Arte de álbum: Habilitar o deshabilitar la visualización de las portadas de los álbumes.
- Restablecer índice de música: Permite restablecer el índice de música si tiene dificultades para acceder a todo el contenido de medios de su dispositivo.

  Toque Sí o No.

Teléfono

Toque y aparecerá lo siguiente:

- Mi número: Muestra el número de teléfono móvil del dispositivo conectado por Bluetooth.
- Vista de Llamada en Curso: Muestra una pantalla de llamada activa al responder a una llamada.

  Toque los controles de la pantalla de infoentretenimiento para activar o desactivar.
- Ordenar Contactos: Toque para ordenar por nombre o apellido.
- Resincronizar contactos del teléfono:

  Permite resincronizar los contactos del dispositivo si tiene problemas para acceder a todos los contactos de su teléfono móvil.

Vehículo

Este menú permite ajustar las diversas funciones del vehículo. Consulte "Personalización del vehículo" en el manual del propietario.

Climatización

Sistemas de climatización
Sistemas de climatización 106
Sistema de climatización automática (Si está equipado) 108

Salidas de ventilación
Salidas de ventilación 111

Mantenimiento
Entrada de aire 111
Funcionamiento regular del aire acondicionado 112
Servicio 112

Sistemas de climatización

La calefacción, la refrigeración y la ventilación del vehículo se pueden controlar mediante este sistema.

1. Controles de temperatura del conductor y los pasajeros
2. Control de la velocidad del ventilador
3. Control del modo de difusión del aire
4. Desempañador de luneta trasera
5. Modo de recirculación del aire
6. Modo de aire acondicionado

Operación manual

Control de la velocidad del ventilador : Gire el selector hacia la derecha o hacia la izquierda para aumentar o disminuir la velocidad del ventilador. Gire hacia la izquierda hasta que haga tope para apagar el ventilador.

Controles de temperatura del conductor y los pasajeros : Gire el selector hacia la derecha o hacia la izquierda para aumentar o disminuir la temperatura.

Escala azul para el aire frío.

Escala roja para el aire caliente.

Control del modo de difusión del aire : Gire el selector para cambiar la dirección del flujo de aire:

: El aire se dirige a las salidas del tablero de instrumentos.

: El aire se dirige a las salidas del tablero de instrumentos y a las salidas del piso.

: El aire se dirige a las salidas del piso.

: Elimina el empañado o la humedad de las ventanas. El aire se dirige a las salidas del parabrisas y del piso.

: Desempaña o elimina la escarcha del parabrisas con mayor rapidez. El aire se dirige hacia el parabrisas.

Para lograr mejores resultados, retire toda la nieve y el hielo del parabrisas antes del desempañado.

: Pulse el botón para activar el aire acondicionado. La activación se indica por medio del LED en el botón. El sistema de aire acondicionado solo funciona cuando el motor está en marcha y el ventilador está encendido.

Pulse nuevamente el botón para apagar el aire acondicionado. Si no es necesario refrigerar o deshumidificar el aire, desconecte el aire acondicionado para ahorrar combustible.

: Pulse para iniciar la recirculación. Se enciende una luz indicadora. Se hace recircular el aire para refrigerar rápidamente el interior del vehículo o para reducir la entrada de aire u olores del exterior.

Si se selecciona cuando hace mucho frío, el parabrisas y las ventanillas pueden empañarse. Desactive la recirculación para ayudar a desempañar el parabrisas y las ventanillas.

Cuando se selecciona el modo desempañar y descongelar, se selecciona automáticamente el aire exterior.

: Pulse para encender o apagar el desempañador de la luneta trasera. Se enciende una luz indicadora para mostrar que el desempañador de luneta trasera está funcionando. El desempañador de la luneta trasera solo funciona con el encendido en contacto. El desempañador se apaga cuando se desconecta el encendido o se pone en la posición de ACC/ACCESSORY (ACCESORIO).

Atención

No trate de retirar el hielo u otro material desde el lado interno del parabrisas y la luneta trasera con una hoja de afeitar u otro elemento filoso. Esto puede dañar la rejilla del desempañador de la luneta trasera y afectar la capacidad de la radio para captar las estaciones con claridad. La garantía del vehículo no cubre las reparaciones.

Aire acondicionado máximo

Abra brevemente las ventanillas para que el aire caliente salga rápidamente.

- Conecte el aire acondicionado (6).
- Active el sistema de recirculación de aire (5).
- Gire la perilla de distribución del aire (3) a .
- Ajuste el control de temperatura (1) en el nivel más frío.
- Abra todas las salidas.

- Ajuste la velocidad del ventilador (2) al máximo.

Sistema automático de recirculación de aire

Para acelerar el enfriamiento y lograr más rápido la temperatura deseada, el sistema de recirculación de aire se activa automáticamente al seleccionar las siguientes funciones:

- Perilla de distribución del aire (3) a la posición , o .
- Velocidad del ventilador (2) a una de las dos posiciones más altas.
- Aire acondicionado (6) encendido.

Se enciende el LED de la perilla .

Después de alcanzar la temperatura deseada, el modo de recirculación se puede desactivar en cualquier momento ya sea pulsando el botón de recirculación (5) o volviendo la perilla de velocidad del ventilador (2) a las dos posiciones más lentas.

En caso de que el cliente no desactive la recirculación, se desactivará automáticamente luego de 30 minutos, para permitir que ingrese nuevamente aire fresco al compartimiento de los pasajeros.

Sistema de climatización automática (Si está equipado)

La calefacción, la refrigeración y la ventilación del vehículo se pueden controlar mediante este sistema.

1. Controles de temperatura de la cabina
2. Encendido/apagado
3. Pantalla de estado del control de la climatización
4. Controles del ventilador
5. Desempañado del parabrisas
6. Desempañador de luneta trasera
7. Recirculación
8. Controles del modo de difusión del aire
9. Modo de aire acondicionado
10. AUTO (Operación automática)

Operación automática

El sistema controla automáticamente la velocidad del ventilador, la difusión de aire, el aire acondicionado y la recirculación a fin de calefaccionar o refrigerar la cabina a la temperatura deseada.

Cuando AUTO está encendido, las cuatro funciones operan automáticamente. Cada función también se puede ajustar manualmente y se muestra el ajuste seleccionado. Las funciones que no se

ajusten manualmente seguirán siendo controladas automáticamente, incluso si el indicador AUTO no está encendido.

Para funcionamiento automático:

1. Pulse AUTO.
2. Ajuste la temperatura. Espere que el sistema se estabilice. Ajuste la temperatura como sea necesario para su mayor comodidad.

Para mejorar el rendimiento del combustible y para enfriar el vehículo más rápidamente con el aire acondicionado encendido, el sistema activa automáticamente la recirculación del aire en climas cálidos. El testigo de recirculación no se encenderá.

Pulse para seleccionar manualmente la recirculación y el testigo se encenderá. Vuelva a pulsarlo para seleccionar aire exterior y el testigo se apagará.

Operación manual

: Pulse para encender o apagar el ventilador. Si se activa o se pulsa cualquier otro botón o se gira la perilla, el sistema de climatización se encenderá y volverá a suministrar el flujo de aire que se haya establecido. Todavía se pueden ajustar el control de temperatura y el modo de suministro del aire.

Controles del ventilador : Gire el selector hacia la derecha o hacia la izquierda para aumentar o disminuir la velocidad del ventilador. Gire hacia la izquierda hasta que haga tope para apagar el ventilador.

Controles de temperatura del conductor y los pasajeros : Gire el selector hacia la derecha o hacia la izquierda para aumentar o disminuir la temperatura.

Controles del modo de difusión del aire : Pulse ◁ ▷ para cambiar la dirección del flujo de aire. El modo actual aparece en la pantalla.

Para cambiar el modo actual, seleccione uno o más de los siguientes modos:

: El aire se dirige a las salidas del tablero de instrumentos.

: El aire se dirige a las salidas del tablero de instrumentos y a las salidas del piso.

: El aire se dirige a las salidas del piso.

: Elimina el empañado o la humedad de las ventanas. El aire se dirige a las salidas del parabrisas y del piso.

: El aire se dirige al parabrisas, el ventilador funciona a una velocidad más alta, y la temperatura del aire se aumenta, si es que no estaba el máximo. Este modo anula el modo anterior seleccionado y elimina la niebla o la escarcha del parabrisas más rápidamente. Cuando se vuelve a pulsar el botón, el sistema vuelve al modo y a la velocidad del ventilador anteriores.

Para lograr mejores resultados, retire toda la nieve y el hielo del parabrisas antes del desempañado.

: Pulse para encender y apagar el sistema de aire acondicionado. Si el control del ventilador está apagado o si la temperatura exterior desciende por debajo del nivel de congelamiento, el aire acondicionado no funcionará.

Al pulsar este botón se cancela el aire acondicionado automático y se apaga el acondicionador de aire. Pulse AUTO para volver a la operación automática para que el aire acondicionado funcione automáticamente según sea necesario. Cuando la luz indicadora está encendida, el

aire acondicionado funciona automáticamente para enfriar el aire dentro del vehículo o para secar el aire necesario para desempañar el parabrisas más rápidamente.

: Pulse para iniciar la recirculación. Se enciende una luz indicadora. Se hace recircular el aire para refrigerar rápidamente el interior del vehículo o para reducir la entrada de aire u olores del exterior.

Si se selecciona cuando hace mucho frío, el parabrisas y las ventanillas pueden empañarse. Desactive la recirculación para ayudar a desempañar el parabrisas y las ventanillas.

Desempañador de luneta trasera

: Pulse este botón para encender o apagar el desempañador de la luneta trasera. El testigo en el botón se enciende, lo que indica que está activado el desempañador de la luneta trasera.

El desempañador se puede desactivar poniendo el encendido en "OFF" (APAGADO) o en "ACC/ACCESSORY" (ACCESORIO).

Atención

No trate de retirar el hielo u otro material desde el lado interno del parabrisas y la luneta trasera con una hoja de afeitar u otro elemento filoso. Esto puede dañar la rejilla del desempañador de la luneta trasera y afectar la capacidad de la radio para captar las estaciones con claridad. La garantía del vehículo no cubre las reparaciones.

Sensores

El sensor solar junto al parabrisas detecta el calor del sol.

El sistema de climatización utiliza la información del sensor para ajustar la temperatura, la velocidad del ventilador, la recirculación y el modo de difusión del aire para brindar el máximo confort.

No cubra el sensor, de lo contrario el sistema de climatización automática puede no funcionar correctamente.

Aire acondicionado máximo

Abra brevemente las ventanillas para que el aire caliente salga rápidamente.

- Conecte el aire acondicionado (9).
- Active el sistema de recirculación de aire (7).
- Cambie la distribución del aire (8) a .
- Ajuste el control de temperatura (1) en el nivel más frío.
- Abra todas las salidas.
- Ajuste la velocidad del ventilador (4) al máximo.

Sistema automático de recirculación de aire

Para acelerar el enfriamiento y lograr más rápido la temperatura deseada, el sistema de recirculación de aire se activa automáticamente al seleccionar las siguientes funciones:

- Perilla de distribución del aire (8) a la posición , o .
- Velocidad del ventilador (4) a las posiciones más altas.
- Aire acondicionado (9) encendido.

Se enciende el LED de la perilla .

Después de alcanzar la temperatura deseada, el modo de recirculación se puede desactivar en cualquier momento ya sea pulsando el botón de recirculación (7) o volviendo la perilla de velocidad del ventilador (4) a las posiciones más lentas.

En caso de que el cliente no desactive la recirculación, se desactivará automáticamente luego de 30 minutos, para permitir que ingrese nuevamente aire fresco al compartimiento de los pasajeros.

Salidas de ventilación

Use las aletas de las rejillas de las salidas de aire para cambiar la dirección del flujo de aire.

En las salidas de aire centrales, mueva la perilla deslizable hacia el centro para cerrar el flujo de aire.

En las salidas de aire laterales, mueva la perilla deslizable hacia los laterales externos del vehículo para cerrar el flujo de aire.

Consejos para la operación

- Mantenga todas las salidas abiertas siempre que sea posible para el mejor rendimiento del sistema.
- Mantenga el espacio debajo de todos los asientos libres de objetos para ayudar a que el aire circule dentro del vehículo más eficazmente.
- Retire la nieve del capó para mejorar la visibilidad y para ayudar a reducir la humedad que ingresa al vehículo, lo cual puede mejorar a largo plazo el rendimiento del sistema.
- El uso de deflectores para capó que no hayan sido aprobados por GM puede afectar negativamente el rendimiento del sistema.
- No coloque ningún dispositivo en las rejillas de las salidas de aire. De hacerlo, obstruirá el flujo de aire, lo que puede causar daños a las salidas de aire.

Mantenimiento

Entrada de aire

La entrada de aire en el compartimento del motor, delante del parabrisas, debe estar libre para permitir la entrada de aire. Retire cualquier resto de hojas, suciedad o nieve.

Funcionamiento regular del aire acondicionado

Para garantizar un funcionamiento eficiente y duradero, el aire acondicionado debe activarse al menos durante unos minutos una vez al mes, independientemente de la situación climatológica y de la época del año. El aire acondicionado no funciona a temperaturas exteriores bajas.

Nota

Este vehículo no está equipado con filtro de partículas para el aire acondicionado, lo que no interfiere en el funcionamiento del sistema de aire acondicionado. Conforme a la Ley número 11.910/2009, Resolución número 14/1998 de CONTRAN, este ítem no es obligatorio, y se puede adquirir por separado e instalar en un concesionario Chevrolet. En caso de que el vehículo esté expuesto a condiciones de polvo excesivo, tales como en caminos de tierra, la forma más eficaz de evitar que el polvo ingrese a la cabina es usando la función de recirculación del aire, lo que evita de forma temporal que el aire exterior ingrese a la cabina. Este vehículo está equipado con un filtro de malla, el cual se puede reemplazar por un filtro de partículas. Recomendamos que el vehículo siempre tenga uno de estos filtros instalado.

Servicio

Para un óptimo rendimiento de la refrigeración, se recomienda controlar el sistema de control de climatización. Comprobar:

- Prueba de funcionamiento y presión
- Funcionamiento de la calefacción
- Prueba de estanqueidad
- Limpieza del condensador y del desagüe del evaporador
- Prueba de rendimiento

Atención
Use sólo refrigerante adecuado.

⚠ Peligro
Los sistemas de climatización deben ser revisados exclusivamente por personal calificado. Si se usan métodos de revisión inadecuados, se pueden causar lesiones personales.

Chevrolet Tracker MY24 Export Owner Manual (GMSA-Localizing-Mercosul/
Andean-17646605) - 2024 - CRC - 2/3/23

Conducción y funcionamiento

Información de conducción
Conducir respetando el medio ambiente 114
Conducción económica 114
Conducción defensiva 114
Control del vehículo 115
Frenos 116
Dirección 117
Recuperación de una salida de la carretera 118
Conducción todoterreno 118
Conducción sobre mojado 120
Pendientes y carreteras de montaña ... 122
Si el vehículo está atascado 122

Puesta en marcha y funcionamiento
Rodaje de un vehículo nuevo 123
Posiciones del encendido 124
Arranque del motor 125
Alimentación de accesorios retenida (RAP) 130
Cambio a estacionamiento (Si está equipado) 130
Salida del cambio de estacionamiento (Si está equipado) 131
Estacionamiento sobre superficies inflamables 131

Sistema de escape del motor
Sistema de escape del motor 131
Catalizador 132
Conducción del vehículo cuando está estacionado 132

Transmisión automática
Transmisión automática 132
Modo manual 134
Interrupción de corriente 135

Cambio manual
Transmisión manual (5 velocidades) 135

Frenos
Frenos 136
Sistema antibloqueo de frenos (ABS) 137
Freno de mano 138
Asistente de frenada 138
Asistencia para arranque en pendiente (HSA) (Si está equipado) 139

Sistemas de control de marcha
Control de tracción/Control electrónico de estabilidad 139

Control de velocidad crucero
Control de velocidad crucero (Si está equipado) 141
Limitador de velocidad 143

Sistemas de asistencia al conductor
Sistemas de asistencia al conductor ... 145
Sistemas de asistencia para estacionar o ir marcha atrás 146
Sistema de alerta de colisión frontal (FCA) 150
Frenado automático de emergencia (AEB) (Si está equipado) 152
Alerta de zona lateral ciega (SBSA) (Si está equipado) 153

Combustible
Combustible recomendado 155
Llenar el tanque 155

Conversiones y agregados
Equipos eléctricos agregados 156

Información de conducción

Conducir respetando el medio ambiente

General Motors se interesa permanentemente por la protección ambiental y ha utilizado en todo lo posible materiales aptos para proteger el medio ambiente y materiales reciclados en el diseño y ensamblaje de sus productos.

Los métodos de producción también cumplen los requisitos de protección medioambiental. No se utilizan materiales perjudiciales, como el amianto y el cadmio.

El aire acondicionado utiliza un gas refrigerante libre de hidroclorofluorocarbonos.

Política medioambiental de General Motors

"General Motors está comprometida con la preservación del medio ambiente y de los recursos naturales mediante el establecimiento de objetivos y metas que permitan la mejora continua de su comportamiento ambiental, con el objeto de reducir los residuos, cumplir con leyes y normas, prevenir la contaminación y establecer una buena comunicación con la comunidad".

Nota

- El uso de aceites lubricantes provoca un daño parcial que se refleja en la formación de compuestos carcinogénicos, resinas, y otros productos.
- La legislación prohíbe desechar el aceite lubricante en terrenos o cursos de agua y causar daños graves al medio ambiente.
- La combustión descontrolada del aceite lubricante genera gases residuales dañinos para el medio ambiente.
- El reciclado es el método de disposición final apropiado para este residuo.

Requisitos de reciclaje

Cuando se debe cambiar el lubricante, recurra preferentemente a un concesionario Chevrolet.

Conducción económica

Información importante sobre el consumo de combustible:

- Evite acelerar excesivamente el vehículo. Los cambios bruscos de velocidad aumentarán el consumo.
- Una presión de inflado baja en los neumáticos reducirá las prestaciones, aumentará el consumo de combustible y causará un desgaste prematuro de los neumáticos.
- Un combustible de baja calidad puede ocasionar daños en el motor y aumentar el consumo.

Conducción defensiva

Se recomienda conducir con una actitud defensiva.

Empiece por abrocharse siempre el cinturón de seguridad.

Una actitud defensiva a la hora de conducir significa estar preparado para situaciones imprevistas de cualquier tipo. Debe asumir que los peatones u otros conductores van a ser descuidados y van a cometer errores.

Intente predecir cuál será el comportamiento de los demás conductores y considerar cualquier posible error.

Los accidentes más comunes se producen en la parte trasera del vehículo. Mantener la distancia de seguridad es una medida adicional para evitar choques.

En zonas urbanas y rurales, el mejor método es la conducción defensiva. Una reacción imprevista del vehículo que va delante puede provocar un giro o un frenado brusco.

Control del vehículo

No apague nunca el motor mientras el vehículo está en movimiento

En dicha situación, muchos sistemas no funcionan (como el servofreno o la dirección asistida). Conducir de este modo supone un peligro para usted y para los demás.

Pedales

Se recomienda usar solo los cubrealfombras originales diseñadas por Chevrolet para este vehículo, para asegurarse de que el recorrido del pedal no se vea limitado. No debería colocar otros cubrealfombras.

Cubrealfombra

(si está disponible)

⚠ Peligro

- Asegúrese siempre de que el cubrealfombra no interfiera con los pedales.
- Use siempre un cubrealfombra del tamaño adecuado y colóquelo bien; de no hacerlo, podría obstruir los pedales del acelerador, freno o embrague. La obstrucción de los pedales puede causar una aceleración involuntaria, aumentando la distancia o dificultad para cambiar de marcha, lo cual puede provocar una colisión y lesiones.

(Continuación)

Peligro (Continuación)

- Los cubrealfombras originales se han diseñado para su vehículo. Si debieran sustituirse, elija cubrealfombras originales de Chevrolet. Los cubrealfombras que no se diseñaron para su vehículo pueden no encajar correctamente e interferir en el recorrido final del pedal.

Siga las instrucciones para usar los cubrealfombras correctamente.

- Compruebe siempre si los cubrealfombras interfieren con los pedales.
- Utilice el cubrealfombra siempre boca arriba. No la use mirando hacia abajo.
- No coloque nada encima del cubrealfombra del lado del conductor.
- Utilice solo un cubrealfombra en el lado del conductor. Nunca coloque una alfombrilla sobre otra.

Quitar y volver a colocar los cubrealfombras con retenedores (si están equipados)

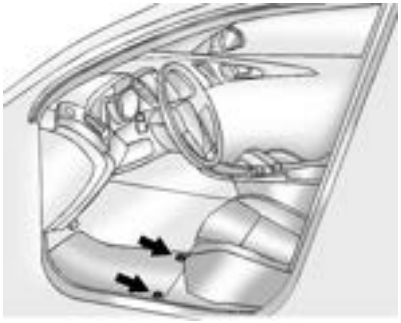

Se muestra la opción con dos retenedores de fijación; con un retenedor de fijación, es similar

Tire de la parte trasera del cubrealfombra para destrabar cada retenedor y retírela.

Para volver a colocarla, alinee las aberturas para los retenedores del cubrealfombra sobre los mismos que se encuentran en la alfombra y abróchelos en su posición.

Asegúrese de que el cubrealfombra esté correctamente fijado en su posición.

Compruebe que el cubrealfombra no interfiera con los pedales.

Frenos

Accionamiento de los frenos

La acción de frenar implica tiempo de percepción y tiempo de reacción. Primero, tiene que decidir que hay que pisar el pedal del freno. Ese es el tiempo de percepción. Luego tiene que hacer que su pie realice la acción. Ese es el tiempo de reacción.
El tiempo medio de reacción es de unos 3/4 de segundo, pero solo se trata de un valor medio. Podría ser menos en un conductor y hasta dos segundos o más en otro. La edad, la condición física, la atención, la coordinación y la vista son factores que influyen, al igual que el alcohol y las drogas. Pero incluso en 3/4 de segundo, un vehículo que circula a 100 km/h recorre 20 m. Eso puede ser una distancia enorme en un caso de emergencia, así que es muy importante dejar espacio suficiente entre su vehículo y los demás. Y, por supuesto, las distancias de frenado reales varían mucho según la superficie de la calzada (si es asfalto o ripio); el estado de la calzada (mojada, seca); el dibujo del neumático y los frenos. No obstante, algunos sobrecargan el sistema de frenos al usar los frenos incorrectamente.

Observe lo siguiente

- No obstruya el recorrido del pedal del freno.
- Evite las frenadas innecesarias (algunas personas conducen a tirones: una fuerte aceleración seguida de un frenado, en vez de mantener el ritmo del tráfico). Esto es un error. Sus frenos se desgastarán con mayor rapidez si frena fuerte con frecuencia. Además, existe el riesgo de peligrosos derrapes.
- Para aumentar la vida útil de los frenos, siga el ritmo del tráfico, evite frenadas innecesarias y deje distancias de seguridad seguras. Si tiene que usar los frenos para desacelerar, pise el pedal del freno de forma suave y continuada.
- No conduzca con el motor apagado. El servofreno no funcionará y será necesario un mayor esfuerzo para accionar los frenos.
- Si el motor se para mientras está conduciendo, frene normalmente pero sin bombear los frenos; en caso contrario, se agotará el vacío de la servoasistencia, el pedal del freno resultará más duro y se alargarán las distancias de frenado.

- Algunas condiciones climáticas o de la conducción pueden generar chirridos ocasionales de los frenos, bien cuando se accionan ligeramente o la primera vez que se accionan. No se trata de una falla.

Recorrido del pedal del freno

Lleve el vehículo a un Concesionario Oficial Chevrolet si nota que el pedal del freno no vuelve a su posición o si se alarga el recorrido del pedal del freno. Esto puede indicar una falla del sistema de frenos.

Dirección

Atención
Para evitar dañar el sistema de dirección, no pase por encima de bordillos de la acera, de limitadores en estacionamientos u objetos similares a velocidades mayores a 3 km/h (1 mph). Tenga cuidado al conducir sobre otros objetos, tales como divisores de carriles y badenes. La garantía del vehículo no cubrirá los daños que se produzcan por hacer un uso indebido de este.

Dirección de esfuerzo variable

El vehículo cuenta con un sistema de dirección que hace variar la cantidad de esfuerzo requerido para dirigir el vehículo en relación a la velocidad del vehículo.

La cantidad de esfuerzo de dirección requerido es menor a velocidades más bajas para hacer que el vehículo sea más maniobrable y fácil de estacionar. A velocidades más altas, el esfuerzo de dirección se incrementa para darle una sensación más deportiva a la dirección. Esto proporciona un máximo de control y estabilidad.

Dirección asistida eléctrica

El vehículo tiene servodirección eléctrica, no tiene líquido de la servodirección. No requiere mantenimiento regular.

Si la asistencia de la servodirección se pierde debido a un mal funcionamiento del sistema, el vehículo puede ser dirigido, pero podría requerir un mayor esfuerzo. Consulte a un concesionario o taller autorizado Chevrolet si se produce una falla.

Si se gira el volante hasta que alcance el final de su recorrido y se mantiene en esa posición por un período de tiempo prolongado, la asistencia de la servodirección puede verse reducida.

Si la asistencia de la servodirección se utiliza por un período de tiempo prolongado, la asistencia puede verse reducida.

El uso normal de la asistencia de la servodirección debe retornar cuando el sistema se enfría.

Si el Centro de información para el conductor indica que hay una falla en el sistema de dirección, consulte a un concesionario.

Vea *Indicador de advertencia de la servodirección* ⇨ *69*.

Conducción de emergencia

En algunas situaciones, el manejo del volante puede ser más eficiente que la frenada.

Por ejemplo, si en un cambio de rasante se encuentra un camión estacionado en su carril o si de repente se le cruza otro vehículo, o si sale un niño corriendo desde detrás de un vehículo estacionado y se para delante de su vehículo.

Podría evitar estos problemas accionando los frenos, siempre que fuese posible parar a tiempo. Pero a veces no es posible; simplemente no hay espacio. Es el momento de una acción defensiva, evitando el problema con el manejo del volante.

Primero pise el freno. Si hay riesgo de colisión, siempre es aconsejable desacelerar primero. Luego, esquive el problema girando el volante a la derecha o a la izquierda, dependiendo del espacio disponible. Una situación de emergencia, como las descritas anteriormente, requiere mucha atención y una decisión rápida.

Si sujeta el volante según lo recomendado, en la posición de las nueve y las tres, podría hacer un rápido giro de 180° sin liberar las manos del volante. Pero tiene que actuar con destreza, girar el volante rápidamente y volver a enderezarlo en cuanto haya superado el obstáculo.

El hecho de que las situaciones de emergencia pueden presentarse en cualquier momento es un motivo suficiente para practicar la conducción defensiva y usar los cinturones de seguridad correctamente.

Recuperación de una salida de la carretera

Las ruedas derechas del vehículo pueden salirse del borde de la carretera y entrar en la banquina mientras conduce. Siga estos consejos:

1. Levante el pie del acelerador y luego, si no hay nada en su camino, dirija el vehículo para que retome el borde del pavimento.
2. Gire el volante cerca de un octavo de vuelta, hasta que el neumático delantero derecho haga contacto con el borde del pavimento.
3. Gire el volante para ir en forma recta a la carretera.

Conducción todoterreno

Antes de conducir fuera de carretera

Antes de la conducción todoterreno, deberían tenerse en cuenta algunas cosas. Por ejemplo:

- Asegúrese de haber realizado todos los servicios de reparación y mantenimiento.
- Compruebe el nivel de combustible.
- Compruebe la presión de rueda de auxilio, según lo especificado en el capítulo Datos técnicos.

- Compruebe los niveles de líquidos según lo especificado en el capítulo Cuidado del vehículo.

Después de la conducción todoterreno

Elimine todo el material acumulado en los bajos del vehículo, en el chasis o debajo del capó del motor. Puede incendiarse. Después de conducir sobre barro o arena, limpie y compruebe las pastillas de freno.

Dichas sustancias pueden ocasionar anomalías al frenar y el cristalizado de las pastillas. Compruebe el bastidor, la dirección, la suspensión, las llantas, los neumáticos, el sistema de escape, las tuberías de combustible y el sistema de refrigeración.

Durante el uso todoterreno, su vehículo requiere mantenimiento más frecuente.

Familiarícese con la conducción todoterreno

Antes de iniciar un viaje, es recomendable practicar en un área que sea segura y cercana. La conducción todo terreno requiere algunas habilidades nuevas y diferentes, tales como estar al tanto de los diferentes tipos de signos. Su visión, por ejemplo, debería observar constantemente el terreno por si hay obstáculos inesperados. Preste atención a posibles ruidos anómalos de los neumáticos y el motor.

Sus brazos, pies y cuerpo deberían responder a las vibraciones y movimientos procedentes del vehículo. El control del vehículo es el factor principal de una buena conducción todoterreno. La mejor forma de controlar el vehículo es controlar la velocidad. Hay varios puntos que deben tenerse en cuenta. A altas velocidades:

- Se acerca a los objetos más rápidamente y tiene menos tiempo para observar los obstáculos del terreno.
- Tiene menos tiempo para reaccionar.
- El vehículo oscila más cuando se conduce sobre obstáculos.
- Será necesaria una mayor distancia de frenado, especialmente si conduce por carreteras sin asfaltar.

Atención

En conducción todoterreno, el movimiento y maniobras repentinas pueden hacerle perder el control del volante. Esto podría provocar una colisión. Por ello, en conducción en carretera y

(Continuación)

Atención (Continuación)

todoterreno, usted y sus acompañantes deben llevar abrochado los cinturones de seguridad.

Conducción con niebla

El alto nivel de humedad en el aire y la escarcha aumentan la posibilidad de niebla, que puede reducir la visibilidad.

Si circula con niebla, el conductor debería reducir la velocidad y mantener una distancia segura respecto al vehículo que va delante. No subestime los cambios en la densidad de la niebla; de este modo, reducirá el riesgo de tener un accidente. La densidad de la niebla se estima mejor observando el haz de los faros de los vehículos.

Consejos para conducir con niebla

- Si están equipados, encienda los faros antiniebla o la luz baja, incluso durante el día.
- No encienda la luz alta.

- Utilice el calefactor de la luneta trasera. Accione los limpiaparabrisas y el lavaparabrisas durante unos momentos. La humedad en el exterior de los cristales podría parecer niebla.
- Si su visibilidad es casi nula, necesita parar y no está seguro de si está en la carretera, encienda los faros, active las balizas y haga sonar la bocina periódicamente o cuando note que se acerca un vehículo.
- Cuando conduzca con niebla, no adelante a otros vehículos si no tiene una buena visibilidad frontal y la maniobra es segura. Si intenta un adelantamiento, debe estar preparado para volver a su carril si se aproxima un vehículo de frente.

Conducir sobre barro o arena

Si conduce sobre barro o arena, mantenga el vehículo en movimiento usando una marcha corta.

Debido a la pérdida de tracción, resulta más difícil manejar el volante, acelerar y frenar. Para una mejor tracción durante la conducción sobre arena suelta, baje un poco la presión de los neumáticos.

Nota

Después de conducir en barro o arena, limpie y compruebe las pastillas de freno. Si no se hiciera, se podría provocar una frenada irregular o una capa vítrea. Compruebe la estructura de la carrocería, la dirección, la suspensión, las ruedas, los neumáticos y el sistema de escape.

Conducción sobre mojado

Conducción por zonas inundadas

Debe evitarse circular por zonas inundadas en cualquier situación. Una calzada cubierta por agua impide que el conductor pueda evaluar correctamente sus condiciones. La garantía no cubre los daños causados por la entrada de agua al motor y otras piezas del vehículo.

Atraviese la zona inundada a baja velocidad y asegúrese de que el nivel del agua no supere la altura de media rueda.

Si fuera necesario atravesar una zona inundada, hágalo a baja velocidad, a unos 10 km/h en primera.

Observe todos los vehículos grandes que circulen cerca y manténgase alejado de las olas de agua, que aumentan las probabilidades de daños. Cuando se circula por zonas inundadas, el problema más grave que puede ocurrir es la posibilidad de que entre agua en el interior del motor por el sistema de admisión de aire.

Esto se conoce como "golpe hidráulico". El agua no permite el desplazamiento de los pistones y, por consiguiente, se dañan los componentes del motor. En este caso, el motor sufre daños graves y el vehículo se parará inmediatamente o poco después, dependiendo del nivel de daños.

No intente volver a poner en marcha el motor. Esto podría aumentar los daños del vehículo.

Atención

La conducción en corrientes de agua puede resultar peligrosa. El agua podría arrastrar el vehículo y provocar ahogamientos. Incluso una corriente de escasos centímetros podría impedir que el neumático entre en contacto con el suelo, provocando una pérdida de tracción y el vuelco del vehículo. No conduzca en corrientes de agua.

Conducir con lluvia

La lluvia y las calzadas mojadas pueden significar problemas para conducir. Sobre una calzada mojada no se puede parar, acelerar o girar igual de bien porque el agarre de los neumáticos no es tan bueno como sobre calzadas secas. Además, si a sus neumáticos no les queda mucho dibujo, la tracción será aún menor. Si empieza a llover mientras está conduciendo, siempre es recomendable reducir la velocidad y ser prudente.

La superficie se puede mojar de repente cuando sus reflejos aún están acostumbrados a conducir sobre una carretera seca. Cuanto más fuerte sea la lluvia, más disminuye la visibilidad. Aunque las escobillas de sus limpiaparabrisas estén bien, una lluvia intensa puede dificultar la visión de la señalización de la carretera y de las señales de tráfico, de las marcas sobre el asfalto, el arcén e incluso de los peatones. Las salpicaduras de la carretera pueden dificultar la visión más que la propia lluvia, especialmente sobre una calzada sucia.

Es aconsejable mantener los limpiaparabrisas en buen estado y tener el depósito del lavaparabrisas lleno. Sustituya las escobillas de los limpiaparabrisas en cuanto muestren signos de desgaste o dejen de limpiar partes del parabrisas, o cuando empiecen a desprenderse tiras de goma de las escobillas.

El agua puede afectar a los frenos. Intente evitar las zonas inundadas pero, si no puede, reduzca la velocidad antes de cruzarlas. Los frenos mojados pueden ocasionar accidentes. No funcionarán bien en caso de frenado brusco y pueden causar un derrape lateral. Podría perder el control del vehículo.

Después de atravesar zonas inundadas o de lavar el vehículo, pise el pedal del freno suavemente hasta que los frenos funcionen con normalidad.

Algunos consejos para el tiempo lluvioso

- Encienda la luz baja, incluso durante el día.
- Active los limpiaparabrisas.
- Reduzca la velocidad y sea prudente.
- Aumente la distancia al vehículo que le precede.
- Utilice el calefactor de la luneta trasera si es necesario.

Nota

Cuando llueve, los neumáticos y escobillas deben trabajar más. Por ello, mantenga los neumáticos y escobillas en buen estado.

Aquaplaning

Puede llegar a acumularse tanta agua bajo los neumáticos que estos pueden realmente navegar sobre el agua. Esta es una situación muy peligrosa. Esto puede ocurrir si hay mucha agua sobre la calzada y usted conduce rápido. Cuando se produce el fenómeno de aquaplaning, su vehículo tiene poco o ningún contacto con la calzada.

Puede que usted no perciba este fenómeno e incluso conduzca durante algún tiempo sin notar que los neumáticos no están en contacto permanente con la carretera. Es posible que perciba el aquaplaning cuando

intente reducir la velocidad, tomar una curva, cambiar de carril para adelantar un vehículo o cuando le golpee una racha de viento.

Puede ocurrir si sus neumáticos no tienen mucho dibujo o si la presión de uno o más de los neumáticos es baja. Puede ocurrir cuando hay mucha agua acumulada en la calzada. Si puede ver reflejos de árboles, postes de teléfono o de otros vehículos, y las gotas de lluvia se marcan en la superficie del agua, podría haber aquaplaning.

El aquaplaning suele ocurrir a velocidades altas.

No existe una regla fija sobre el aquaplaning. El mejor consejo es reducir la velocidad cuando llueve y estar alerta.

Conducir de noche

Si conduce de noche, el conductor debe:

- Conduzca defensivamente.
- Reduzca la velocidad y deje una mayor distancia entre su vehículo y los demás.
- En zonas remotas, tenga cuidado con los animales.
- Si nota cansancio, salga de la carretera, pare en un lugar seguro y descanse.
- Mantenga el parabrisas y todos los cristales limpios, por dentro y por fuera. El encandilamiento nocturno empeora si el cristal está sucio. Incluso por dentro del cristal se puede acumular una película de polvo. El humo de los cigarrillos dificulta la visión desde el interior.
- Recuerde que los faros iluminan bastante menos tramo de carretera cuando toma una curva.

Pendientes y carreteras de montaña

Si el vehículo se conduce en zonas montañosas o de colinas, debe estar en buen estado. Los líquidos, neumáticos y pastillas de freno deben verificarse a intervalos específicos.

En una pendiente descendente, evite el uso innecesario de los frenos. La velocidad del vehículo puede disminuirse mediante un cambio a una marcha inferior.

⚠ Peligro

Si no reduce la marcha, los frenos podrían calentarse mucho y no funcionar bien. Reduzca la marcha para que el motor

(Continuación)

Peligro (Continuación)

ayude a los frenos a bajar una pendiente pronunciada. Es muy peligroso conducir cuesta abajo en una pendiente en punto muerto o con el encendido desconectado. Los frenos tendrán que hacer un trabajo extra. Estarán demasiado calientes y no serán efectivos. Cuando conduzca cuesta abajo en pendientes, mantenga el encendido conectado y use la marcha correcta.

Puede encontrar señales de tráfico especiales en las carreteras de montaña. Por ejemplo, pendientes prolongadas, zonas de prohibido adelantar, zona de desprendimientos o carreteras con curvas peligrosas. Esté alerta y conduzca apropiadamente.

Si el vehículo está atascado

El vehículo cuenta con un sistema de control de tracción que puede ser frecuentemente útil para liberar un vehículo atascado. Si el atascamiento es demasiado grave para que el control de tracción libere el vehículo, apague el control de tracción y use el método de "mecer".

No haga patinar las ruedas a alta velocidad si el vehículo está atascado. El método conocido como "mecer" puede ayudar a desatascar el vehículo, pero se debe tener cuidado.

⚠ Peligro

Si giran a gran velocidad, los neumáticos podrían reventarse y provocar lesiones personales a usted u otras personas. La transmisión u otros componentes podrían sobrecalentarse. Si el vehículo se atasca, gire las ruedas lo menos posible. No gire las ruedas a velocidades superiores a 55 km/h indicadas en el velocímetro.

Nota

Si las ruedas patinan, se podrían dañar componentes de su vehículo, así como los neumáticos. Si las ruedas patinan a gran velocidad cuando se realizan cambios a marchas hacia adelante o atrás, se podría dañar la transmisión.

Mecer el vehículo para liberarlo

El método de "mecer" el vehículo puede ayudar si éste está atascado. Para ello, el conductor debe realizar los siguientes pasos.

1. Gire el volante a izquierda y derecha a fin de despejar el área de alrededor de las ruedas delanteras.
2. Desactive los sistemas de tracción y estabilidad. Vea *Control de tracción/ Control electrónico de estabilidad* ⇨ *139*.
3. Cambie repetidamente entre R (marcha atrás) y una marcha hacia adelante, haciendo patinar las ruedas lo menos posible. Para evitar el desgaste de la transmisión, espere que las ruedas dejen de girar antes de realizar el cambio de marcha.
4. Suelte el pedal del acelerador durante los cambios y presione ligeramente el pedal del acelerador cuando la transmisión está acoplada en una marcha. Al hacer girar las ruedas en sentido de avance y retroceso se original un movimiento de "mecedora" que puede liberar el vehículo.
5. Si el vehículo sigue atascado después de varios intentos, será necesario remolcarlo.

Puesta en marcha y funcionamiento

Rodaje de un vehículo nuevo

Observe las siguientes precauciones durante los primeros cientos de kilómetros para mejorar las prestaciones, la economía y la durabilidad de su vehículo:

- Evite acelerar al máximo en los arranques.
- No revolucione excesivamente el motor.
- Evite las paradas bruscas, salvo en casos de emergencia. Esto permitirá el correcto rodaje de los frenos.
- Evite iniciar la marcha rápidamente, las aceleraciones bruscas y la conducción prolongada a alta velocidad para evitar daños en el motor y ahorrar combustible.
- Evite acelerar al máximo en las marchas cortas.
- No remolque otro vehículo.

Posiciones del encendido

Posiciones del interruptor de encendido

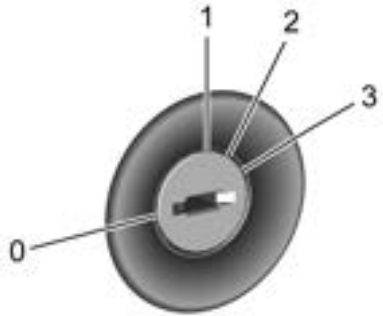

El interruptor de encendido tiene cuatro posiciones para la llave:

0 : Bloquear/Apagar

Esta posición apaga el motor, bloquea el encendido y, en vehículos equipados con bloqueo del volante, esta posición también bloquea el volante. También bloquea la transmisión en vehículos con transmisión automática. La llave solo se puede quitar en esta posición. Si el vehículo está equipado con bloqueo del volante y el encendido está en esta posición, se puede bloquear la dirección al hacer girar las ruedas hacia uno u otro lado, lo que puede evitar que se arranque el vehículo (o que se extraiga la llave). Si esto ocurriera, mueva el volante de derecha a izquierda al mismo tiempo que gira la llave a la posición Accesorio. Si esto no funciona, el vehículo necesita un servicio.

1 : Accesorio

Esta posición permite que las funciones tales como el sistema de infoentretenimiento y el limpiaparabrisas funcionen con el motor apagado. También desbloquea el volante y la transmisión, en vehículos con transmisión automática. Use esta posición si tiene que empujar o remolcar el vehículo.

2 : Encendido/Marcha

La llave permanece en esta posición cuando se haya arrancado el motor y se mantiene en marcha. Esta posición también se puede usar cuando el motor está detenido para operar los accesorios eléctricos y para activar algunas luces testigo y advertencias en el cuadro de instrumentos. Esta posición también puede usarse para servicio y diagnóstico así como para verificar la operación correcta de la luz indicadora de falla según pueda requerirse para propósitos de inspección de emisiones. Si el vehículo está equipado con bloqueo del volante, el mismo queda desbloqueado en esta posición. La transmisión se desbloquea en esta posición en los vehículos con transmisión automática.

Si se deja la llave en las posiciones Accesorio u Encendido/Marcha con el motor apagado, se podría descargar la batería. El vehículo podría no arrancar si se permite que la batería se descargue por un largo período de tiempo.

3 : Arranque

Esta es la posición que arranca el motor. Cuando el motor arranque, suelte la llave. La llave regresará a Encendido/Marcha para la conducción.

Quitar la palanca de cambios de la posición P (Estacionamiento) — Si está equipado

Para quitar la palanca de cambios de la posición P (Estacionamiento), el interruptor del encendido debe estar en la posición Encendido/Marcha o Accesorio y se debe apretar el pedal del freno.

Apagado del motor

Cuando el vehículo está detenido, empuje la llave hacia la columna de dirección y gírela a Bloquear/Apagar para apagar el motor.

No apague el motor cuando el vehículo está en movimiento. Esto puede provocar una pérdida en la asistencia del frenado, una pérdida en la asistencia de la dirección y la deshabilitación de los airbags.

Si no se puede detener el vehículo al costado del camino y se debe apagar el motor mientras el vehículo está en movimiento en una emergencia:

1. Empuje la llave hacia la columna de dirección y gírela a la posición Accesorio.
2. Frene presionando el freno de manera firme y continua. No bombee los frenos repetidamente. Esto puede disminuir la asistencia de potencia de frenado, aumentando la fuerza requerida para presionar el pedal del freno.
3. Cambie el vehículo a N (Punto muerto). Esto puede hacerse con el vehículo en movimiento. Luego de pasar a N (Punto muerto), aplique firmemente los frenos y dirija el vehículo a un lugar seguro.
4. Deténgase por completo. Cambie a P (Estacionamiento) con transmisión automática o a punto muerto con transmisión manual. Empuje la llave hacia la columna de dirección y luego gírela a la posición Lock/Off (Bloqueo/Apagado).
5. Aplique el freno de estacionamiento. Vea *Freno de mano* ⇨ *138*.

Recomendación: En vehículos equipados con transmisión automática, primero coloque la palanca de cambios en P (Estacionamiento) para poder girar la llave a (Bloqueo/Apagado).

⚠ Peligro

Si apaga el motor mientras el vehículo está en movimiento, puede causar una pérdida de energía en los sistemas de asistencia de frenado y dirección y puede deshabilitar los airbags. Mientras conduce, solo apague el motor en casos de emergencia.

Atención

Use la llave correcta, asegúrese de que esté completamente introducida — o de empujarla completamente hacia la columna de dirección al apagar el motor — y gírela solamente con su mano.

Arranque del motor

Arranque del motor con la llave de encendido

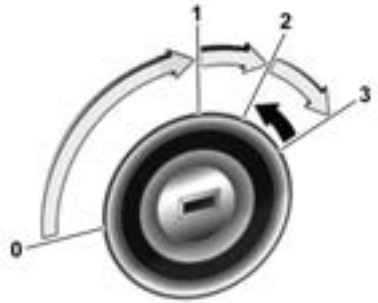

- Gire la llave a la posición **1** y mueva ligeramente el volante para desactivar el bloqueo (si está equipado).
- Gire la llave a la posición **2** para poner en contacto el encendido.
- **Transmisión manual (si esta equipada):** mantenga presionado el pedal del embrague.
- **Transmisión automática:** mantenga presionado el pedal del freno y coloque la palanca de cambios en **P** o **N**.
- No acelere

- Para arrancar el motor, gire la llave a la posición **3** y suéltela.

Antes de repetir el arranque o para apagar el motor, gire de nuevo la llave a **0**.

Sistema de arranque inteligente

El sistema Smart Start funciona girando brevemente la llave desde la posición **2** a la posición **3**. No es necesario mantener la llave en la posición **3** ya que el sistema Smart Start hace funcionar el motor de arranque hasta que el motor del vehículo comienza a marchar.

Nota

- El vehículo está equipado con un sistema de arranque de seguridad que evita realizar un arranque cuando el motor ya está en marcha, manteniendo así la integridad del sistema.

⚠ Peligro

- Evite abandonar su vehículo con el motor en marcha.
- No deje niños en el vehículo con la llave de encendido. Los mismos podrían hacer funcionar las ventanas eléctricas u otros controles y podrían, incluso, hacer desplazar el vehículo.

(Continuación)

Peligro (Continuación)

Esto podría provocar lesiones o incluso la muerte a los niños u a otras personas.

Arranque del motor con el botón Start/Stop (Arranque/Detenimiento)

⚠ Peligro

No pulse el botón Start/Stop (Arranque/parada) durante la marcha.

El conductor podría perder el control del vehículo, los sistemas de freno y asistencia a la dirección no funcionarían y se desactivarían los airbags, pudiendo causarse daños al vehículo, lesiones personales y posiblemente la muerte.

⚠ Peligro

Asimismo, nunca deje bebés, niños o jóvenes sin atención dentro del vehículo.

Atención

Al pulsar el botón Start/Stop (Arranque/Detenimiento), se puede arrancar el motor cuando la llave electrónica o la llave no remota está en el vehículo. Nunca deje solos a bebés, niños y jóvenes, ni a ninguna persona que no esté familiarizada con el vehículo. Podrían verse involucrados en accidentes inesperados.

Desconecte el encendido cuando salga del vehículo y lleve siempre consigo la llave electrónica o la llave no remota.

- La llave electrónica debe estar dentro del vehículo.

- **Transmisión manual (si está equipada):** mantenga presionados los pedales del embrague y del freno.
- **Transmisión automática:** mantenga presionado el pedal del freno y coloque la palanca de cambios en **P** o **N**.
- No acelere
- Mantenga pulsado el botón **Start/Stop**. Cuando el motor arranca, se enciende el LED verde.

Para detener el motor, mantenga pulsado nuevamente el botón.

Nota
- En vehículos equipados con llave electrónica y transmisión manual (si está disponible), si no se presionan a fondo el pedal del embrague y el pedal del freno, no se activa el arranque del motor.
- En vehículos equipados con llave electrónica y transmisión automática, si no se coloca la palanca de cambios en **P** o **N** y no se presiona el pedal del freno, no se activa el arranque del motor.

Apagado del motor
- Pulse el botón **Start/Stop** con el motor en marcha y el vehículo detenido para apagar el motor.
- En caso de emergencia, se puede apagar el motor con el vehículo en movimiento: pulse dos veces el botón **Start/Stop**. Cuando el motor no está en marcha, se necesita hacer una fuerza considerablemente mayor para frenar y maniobrar.

Modo de alimentación para accesorios

Pulse el botón **Start/Stop** una vez sin presionar el pedal del freno: Se activa el **Modo de alimentación para accesorios** y se enciende el LED amarillo en el botón. En este modo, se quita el bloqueo del volante (si está disponible) y se pueden usar algunas funciones eléctricas.

Para arrancar el motor cuando está en el **Modo de alimentación para accesorios**, presione el pedal del freno (o del embrague, según el modelo) y pulse el botón **Start/Stop** una vez más.

Encendido en modo de alimentación eléctrica

Mantenga pulsado el botón **Start/Stop** por 5 segundos sin presionar ningún pedal: se activa el **Ignition on power mode** y se enciende el LED verde del botón. En este modo se pueden usar todas las funciones eléctricas.

Para arrancar el motor cuando está en **Encendido en modo de alimentación eléctrica**, presione el pedal del freno (o del embrague, según el modelo) y pulse el botón **Start/Stop** una vez más.

Nota

No coloque el mando a distancia en el compartimiento del equipaje o muy cerca de la pantalla del centro de información.

Operación de emergencia

Si también falla el mando a distancia, la puerta del conductor se puede bloquear y desbloquear con la llave mecánica.

La llave mecánica solo puede bloquear o desbloquear la puerta del conductor. Las demás puertas se pueden abrir tirando dos veces la manija interior.

En vehículos con sistema de alarma antirrobo, la alarma se puede accionar cuando se desbloquea el vehículo. Para detener la alarma, ponga en contacto el encendido.

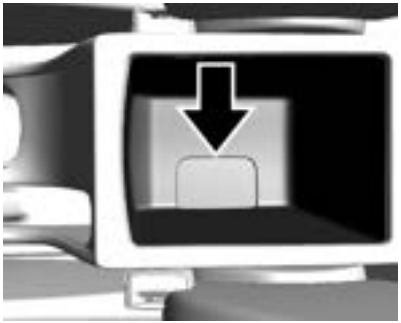

Coloque la llave no remota o la llave electrónica en la cavidad de la consola central, debajo del apoyabrazos. En la figura se muestra la ubicación correcta.

Pulse el botón **Start/Stop**.

Para apagar el motor, pulse el botón **Start/Stop** por al menos 2 segundos.

Esta opción está prevista solo para emergencias. Consulte a un concesionario o taller autorizado Chevrolet.

La función de llave electrónica podría no funcionar o la distancia de funcionamiento podría verse afectada si hay interferencia con otras frecuencias cercanas. Si esto ocurre, abra y cierre la puerta usando la llave manualmente. Si la llave electrónica no funciona, puede arrancar el motor usando la operación de emergencia. Si el motor no funciona cuando usa la llave manualmente, consulte a un concesionario Chevrolet o a un taller autorizado.

Situaciones en las que esto podría ocurrir

- Cuando la llave electrónica está cerca de un transmisor de radio, tales como una emisora de radio, un aeropuerto, una comisaría, una oficina del gobierno, una base, una torre de transmisión o un puerto.
- Cuando deja la llave electrónica cerca de un sistema de radiofrecuencia portátil o un teléfono móvil.
- Cuando se está usando la llave electrónica de otro vehículo cerca de su vehículo
- Cuando la llave electrónica está descargada.

El sistema de radiofrecuencia portátil interior puede interferir con el sistema eléctrico del vehículo. Uso de un sistema de radiofrecuencia portátil.

Debe cumplir siempre con las reglamentaciones y las leyes específicas del país en el que se encuentra.

Llave electrónica deshabilitada

Si bloquea la puerta usando una llave electrónica desde afuera del vehículo cuando hay otra llave electrónica dentro del vehículo, se deshabilita la llave que está en el interior. No puede hacer arrancar el motor. La llave electrónica deshabilitada se puede volver a activar cuando vuelve a pulsar los botones.

Sonido de advertencia de la llave electrónica

Cuando abandona el vehículo y cierra la puerta, la bocina suena tres veces continuas para indicar que la llave electrónica está dentro del vehículo. Se puede cambiar el ajuste de esta función en la pantalla del centro de información. Cuando la llave electrónica está muy cerca de las puertas o de las ventanas, el vehículo podría detectar como que la llave electrónica está dentro del vehículo, haciendo que suene la bocina.

Volver a arrancar sin la llave electrónica

Cuando la llave electrónica no se encuentra dentro del vehículo y el motor está en marcha, si pulsa el botón **Start/Stop** para detener el motor, se cambia el modo del encendido a ACC (LED: amarillo). (Luego de 5 minutos sin ninguna acción de parte del conductor, el encendido se desconecta

automáticamente). Puede volver a arrancar el motor presionando el freno y pulsando el botón **Start/Stop**. Si pulsa el botón **Start/Stop** sin presionar el pedal del freno, el encendido queda desconectado (LED: apagado). Y no es posible volver a arrancar.

La llave electrónica no funciona en las siguientes situaciones

- Cuando el vehículo está dentro de un campo electromagnético de alta frecuencia.
- Cuando se está haciendo funcionar un equipamiento eléctrico que usa la misma frecuencia que la llave electrónica.
- Cuando la pila de la llave electrónica está descargada o tiene un problema.

Sistema de arranque en frío — si está equipado

Este vehículo puede estar equipado con un sistema de calentamiento del combustible, el cual ayuda a arrancar bajo ciertas condiciones sin necesidad de usar un depósito de combustible auxiliar.

Manejo

La calefacción del combustible es necesaria para garantizar el arranque del motor en situaciones de bajas temperaturas y para reducir las emisiones de contaminantes. Su activación es automática y se basa en la combinación de la baja temperatura y del combustible usado.

La luz testigo ⚯ del sistema de calentamiento del combustible se encuentra en el tablero de instrumentos. Para mayores detalles sobre la ubicación, consulte *Cuadro de instrumentos* ⇨ *62*. Cuando está activado el precalentamiento, la luz testigo se enciende y no estará disponible el arranque del motor durante todo el proceso. Se debe esperar a que se apague la luz para luego arrancar el motor.

⚠ Peligro

No toque el sistema de conductos de la inyección ni los inyectores antes, durante o después de la operación de precalentamiento. Corre el riesgo de quemarse debido a las altas temperaturas que se alcanzan durante el proceso.

Procedimiento

1. Luego de solicitar el arranque del motor, observe la luz testigo en el tablero de instrumentos. Si la luz testigo ⚯ se enciende, indica que está en proceso el calentamiento y se debe esperar.
2. La duración del calentamiento varía según la temperatura y el combustible.
3. Cuando se apaga la luz testigo, el motor queda listo para arrancar.

Si el motor no arranca, se debe girar la llave a la posición 2 (Encendido) o pulsar el botón **Start/Stop**, si está equipado, luego de que se apague la luz testigo ⚯.

Nota

Si se demora más de 30 segundos para arrancar el motor luego del proceso de calentamiento, el sistema puede determinar que se necesita volver a realizar el calentamiento del combustible. En este caso, el proceso es el mismo al descrito anteriormente.

El vehículo alcanzará su condición de rendimiento máximo luego de unos momentos de haber arrancado el motor.

El período de calentamiento inicial del motor depende de las condiciones ambientales. En días fríos y en grandes altitudes, luego de arrancar el motor se recomienda inicialmente conducir con el motor a sus velocidades normales, evitar las altas revoluciones y las aceleraciones a fondo.

Alimentación de accesorios retenida (RAP)

Luego de desconectar el encendido, algunos accesorios de vehículos se pueden usar por hasta 10 minutos o hasta que se abra alguna puerta.

Cambio a estacionamiento (Si está equipado)

1. Mantenga pisado el pedal del freno y aplique el freno de estacionamiento.
2. Mueva la palanca de cambios a P (estacionamiento) manteniendo presionado el botón de la palanca de cambios y empujando la palanca en todo su recorrido hacia la parte delantera del vehículo.

Dejar el vehículo con el motor en funcionamiento

⚠ Peligro

Puede ser peligroso dejar el vehículo con el motor en marcha. Podría recalentarse o prenderse fuego.

Es peligroso salir del vehículo si la palanca de cambios no está completamente en P (Estacionamiento) con el freno de estacionamiento firmemente aplicado. El vehículo puede rodar.

No deje el vehículo cuando el motor está funcionando. Si dejó el motor en funcionamiento, el vehículo puede moverse repentinamente. Usted u otras personas pueden sufrir lesiones. Para asegurarse de que el vehículo no se moverá, aún cuando usted esté sobre un nivel de suelo parejo, siempre aplique el freno de estacionamiento y mueva la palanca de cambios a P (Estacionamiento). Vea *Cambio a estacionamiento (Si está equipado)* ⇨ *130*.

Si debe dejar el vehículo con el motor en funcionamiento, antes de salir del mismo asegúrese de que esté en P (estacionamiento) y que el freno de estacionamiento esté firmemente aplicado. Después de mover la palanca de cambios a P (estacionamiento), mantenga pisado el freno regular. Luego, vea si puede sacar la palanca de cambios de P (estacionamiento) sin presionar primero el botón.

Si puede, significa que la palanca de cambios no estaba totalmente bloqueada en P (estacionamiento).

Bloqueo del par

El bloqueo del par se produce cuando el peso del vehículo ejerce demasiada fuerza sobre el trinquete de estacionamiento de la transmisión. Esto sucede cuando se estaciona en una pendiente y no se realiza correctamente el cambio de la transmisión a P (Estacionamiento), entonces es difícil sacar el cambio de P (Estacionamiento). Para evitar el bloqueo del par, aplique el freno de estacionamiento y luego haga el cambio a P (estacionamiento). Para saber cómo hacerlo, consulte "Cambio a estacionamiento" ya mencionado.

Si se produce el bloqueo del par, es posible que sea necesario empujar el vehículo cuesta arriba con otro vehículo para liberar la presión sobre el trinquete de estacionamiento, de modo que usted pueda sacar el cambio de P (Estacionamiento).

Salida del cambio de estacionamiento (Si está equipado)

Este vehículo está equipado con un sistema electrónico de liberación del bloqueo del cambio. El liberador del bloqueo de cambios está diseñado para impedir sacar la palanca de cambios de P (Estacionamiento), a menos que el encendido se encuentre en contacto y el pedal del freno esté presionado.

La liberación del bloqueo del cambio funciona siempre excepto en el caso de una batería descargada o con bajo voltaje (menos de 9 voltios).

Si el vehículo tiene la batería descargada o con bajo voltaje, pruebe cargarla o realizar un arranque con cables de puente. Vea *Arranque con cables* ⇨ *201*.

Para salir de P (Estacionamiento):

1. Aplique el pedal del freno.
2. Conecte el encendido.
3. Pulse el botón de la palanca de cambios.
4. Mueva la palanca de cambios a la posición deseada.

Si aún no puede salir de P (Estacionamiento):

1. Libere por completo el botón de la palanca de cambios.
2. Mantenga presionado el pedal del freno y pulse nuevamente el botón de la palanca de cambios.
3. Mueva la palanca de cambios a la posición deseada.

Si continúa teniendo un problema al realizar cambios, consulte a su concesionario.

Este vehículo puede contar con la función de Abrocharse para conducir, la que podría evitar que se quite la palanca de cambios de P (Estacionamiento). Consulte *Cinturones de seguridad* ⇨ *27*

Estacionamiento sobre superficies inflamables

Antes de estacionar el vehículo, asegúrese de que no haya ningún material inflamable en el suelo, como hierba, arbustos, restos de combustible, etc. El escape del motor se calienta y puede provocar un incendio.

Atención
Los objetos inflamables pueden entrar en contacto con las piezas calientes del escape de debajo del vehículo e incendiarse. No estacione en superficies con papel, hojas, hierba seca u otro material inflamable.

Sistema de escape del motor

⚠ Peligro
Los gases de escape del motor contienen monóxido de carbono venenoso, que es incoloro e inodoro y puede resultar fatal si se inhala durante un tiempo. Si los gases de escape entran en el vehículo, abra las ventanas. Lleve el vehículo al concesionario o reparador autorizado (Continuación)

Peligro (Continuación)

Chevrolet para su reparación. Evite conducir con el compartimento de carga abierto, ya que podrían entrar gases de escape en el vehículo.

Catalizador

El catalizador reduce el contenido de sustancias nocivas en los gases de escape.

⚠ Peligro

No deje el motor encendido en áreas cerradas más tiempo del necesario para maniobrar el vehículo, ya que el monóxido de carbono (CO), que es incoloro e inodoro, es letal si se inhala durante cierto tiempo.

En caso de averías o de funcionamiento irregular del motor tras un arranque en frío, una pérdida significativa de potencia del motor u otras anomalías, pueden indicar una avería del sistema de encendido. Es necesario remolcar el vehículo. Recurra a la asistencia de un concesionario o reparador autorizado Chevrolet.

Precauciones con el catalizador:

Si entra combustible sin quemar al catalizador, puede producirse un sobrecalentamiento y daños irreparables en el catalizador. Por lo tanto, debe evitarse lo siguiente:

- Insistir en el procedimiento de arranque cuando el motor presenta dificultades para empezar a funcionar.
- Prolongar el proceso de arranque innecesariamente.

La entrada de agua por el tubo de escape puede dañar el catalizador porque funciona a altas temperaturas.

Evite la aplicación de cualquier producto en los bajos del vehículo. Algunos productos químicos aumentan el riesgo de incendio.

En determinadas condiciones de circulación, el conductor debería percibir un olor desagradable pero inocuo, procedente de los gases de escape, causado por el combustible con un alto contenido de sulfuros.

Para garantizar un bajo nivel de emisiones contaminantes y una larga vida útil del sistema catalizador, todos los servicios de mantenimiento deben realizarse en un Concesionario Oficial Chevrolet.

Conducción del vehículo cuando está estacionado

Es mejor no dejar el vehículo estacionado con el motor en funcionamiento.

Si se deja el vehículo con el motor en funcionamiento, siga los pasos correctos para asegurarse de que el vehículo no se mueva. Vea *Cambio a estacionamiento (Si está equipado)* ⇨ *130*.

Transmisión automática

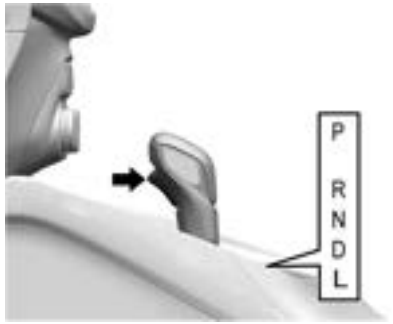

P : Esta posición bloquea las ruedas de tracción. Use P (Estacionamiento) al arrancar el vehículo ya que el vehículo no se puede mover fácilmente.

⚠ Peligro

Es peligroso salir del vehículo si la palanca de cambios no está completamente en P (Estacionamiento) con el freno de estacionamiento firmemente aplicado. El vehículo puede rodar.

No deje el vehículo cuando el motor está funcionando. Si dejó el motor en funcionamiento, el vehículo puede moverse repentinamente. Usted u otras personas pueden sufrir lesiones. Para asegurarse de que el vehículo no se moverá, aún cuando usted esté sobre un nivel de suelo parejo, siempre aplique el freno de estacionamiento y mueva la palanca de cambios a P (Estacionamiento). Vea *Cambio a estacionamiento (Si está equipado)* ⇨ *130*.

Asegúrese de que la palanca de cambios esté totalmente en P (Estacionamiento) antes de arrancar el motor. El vehículo tiene un sistema de control automático de bloqueo de cambios de la transmisión. Se debe presionar completamente el pedal del freno, luego presionar el botón de la palanca de cambios antes de quitar la misma de P (Estacionamiento) con el encendido en ON/RUN (ENCENDIDO/MARCHA). Si no se puede quitar la marcha P (Estacionamiento), disminuya la presión sobre la palanca de cambios y empújela completamente a la posición P (Estacionamiento) mientras mantiene presionado el freno. Luego mueva la palanca de cambios a otra marcha. Vea *Salida del cambio de estacionamiento (Si está equipado)* ⇨ *131*.

R : Use esta marcha para retroceder.

Atención

Hacer un cambio a R (Marcha atrás) mientras el vehículo se está moviendo hacia adelante puede dañar la transmisión. La reparación no estará cubierta por la garantía del vehículo. Cambie a R (Marcha atrás) solo después de que el vehículo se haya detenido.

Para mecer el vehículo hacia adelante y atrás a fin de liberarlo de la nieve, hielo o arena, consulte *Si el vehículo está atascado* ⇨ *122*.

N : En esta posición, el motor no se conecta con las ruedas. Para volver a arrancar el motor cuando el vehículo ya está en movimiento, use N (Punto muerto) solamente.

⚠ Peligro

Cambiar a una marcha de conducción mientras el motor está funcionando a altas revoluciones es peligroso. A menos que su pie esté firmemente en el pedal del freno, el vehículo puede moverse muy rápidamente. Podría perder el control del vehículo y golpear personas u objetos. No cambie a una marcha de conducción cuando el motor esté funcionando a altas revoluciones.

Atención

Cambiar a una velocidad diferente a P (Estacionamiento) o N (Punto muerto) con el motor funcionando a altas revoluciones puede dañar la transmisión. La reparación no estará cubierta por la garantía del vehículo. Asegúrese de que el motor no esté funcionando a altas revoluciones cuando cambia la velocidad del vehículo.

D : Esta posición es para la conducción normal. Si necesita más potencia para sobrepasar a otro vehículo, presione a fondo el pedal del acelerador.

L : Esta posición le permite seleccionar el rango de marchas. Si el vehículo cuenta con esta función, consulte *Modo manual* ⇨ *134*.

Atención
Puede mostrarse un mensaje de recalentamiento de la transmisión si el líquido de la transmisión automática está demasiado caliente. Si conduce en estas condiciones, puede dañar el vehículo. Deténgase y deje el motor marchando en ralentí para enfriar el líquido de la transmisión automática. Este mensaje desaparece cuando el líquido de la transmisión automática se ha enfriado lo suficiente.

Modo manual

Modo de Selección electrónica de rango (ERS)

El modo ERS le permite elegir la velocidad más alta para cada marcha de la transmisión, y la velocidad del vehículo al conducir. El vehículo tiene un indicador electrónico de la posición del cambio en el cuadro de instrumentos. Cuando usa el modo ERS, se muestra un número junto a la L, lo que indica la velocidad más alta de la marcha actualmente seleccionada.

Para usar esta función:

1. Mueva la palanca de cambios a la posición L (Modo manual).
2. Pulse + (Mayor) o - (Menor) en la palanca de cambios para aumentar o disminuir el rango de marcha disponible.

Cuando cambia de D (Conducción) a L (Modo manual), la transmisión cambiará a un rango de marcha menor preestablecido. La marcha más alta disponible para este rango preestablecido aparece al lado de la L en el DIC. Consulte *Centro de información del conductor* ⇨ *73*. El número que aparece en el DIC es la marcha máxima a la cual puede funcionar la transmisión. Esto significa que todas las marchas por debajo de esa están disponibles. Por ejemplo, cuando aparece 4 (Cuarta) junto a la L, las marchas entre 1 (Primera) y 4 (Cuarta) son controladas automáticamente por el vehículo. La transmisión no cambiará a 5 (Quinta) hasta que se use el botón + (Mayor) o hasta que vuelva al modo D (Avance).

Mientras esté en L (Modo manual), la transmisión no permitirá cambiar a un rango de marcha menor si la velocidad del motor es demasiado alta. Usted tiene unos instantes para bajar la velocidad del vehículo. Si la velocidad del vehículo no disminuye dentro del tiempo permitido, el cambio a la marcha menor no se realizará. Deberá bajar más la velocidad del vehículo, luego pulsar el botón - (menos) hasta la marcha deseada.

Interrupción de corriente

En caso de interrupción de corriente, la palanca selectora no se puede mover de la posición P.

Si la batería está descargada, ponga en marcha el vehículo con cables auxiliares de arranque, consulte *Arranque con cables* ⇨ *201*.

Si la batería no es la causa de la falla, consulte *Remolcado del vehículo* ⇨ *202*.

Cambio manual

Transmisión manual (5 velocidades)

Posiciones de la palanca de cambios:

● **:** Punto muerto

1 a 5 : Marchas primera a quinta

R : Marcha atrás

Marchas hacia delante

Presione el pedal de embrague y mueva la palanca de cambios según la figura. Cuando se cambia a una marcha más baja, no acelere el motor a altas revoluciones.

Marcha atrás

Presione el pedal del embrague, pulse el botón de la palanca de cambios y mueva la palanca de cambios hacia la posición **R**.

Nota

Coloque la palanca de cambios en la posición **R** (marcha atrás) solo con el vehículo detenido y unos segundos después de haber pisado el pedal del embrague.

Si la marcha no engrana fácilmente, devuelva la palanca de cambios a la posición de punto muerto y quite el pie del pedal de embrague, vuelva a presionarlo y luego repita la operación.

Atención

No descanse su mano sobre la palanca de cambios al conducir. La presión podría provocar desgaste prematuro en la transmisión. La reparación no estará cubierta por la garantía del vehículo.

Atención

No descanse su pie sobre el pedal del embrague al conducir. La presión puede provocar desgaste prematuro en el embrague. La reparación no estará cubierta por la garantía del vehículo.

Nota

El módulo electrónico no evita daños al motor debido a picos de altas revoluciones cuando se reduce la marcha de forma inadecuada. Por ejemplo:

- Si cuando intenta cambiar de la 4ª a la 5ª velocidad, se equivoca y engrana la 3ª velocidad.
- Si se desconecta el motor en un largo descenso cuesta abajo (y cuando lo vuelve a conectar, usa una velocidad muy baja).

Bajo estas hipótesis, independientemente del funcionamiento del módulo electrónico, la revolución del motor aumentará independientemente de la cantidad de inyección de combustible. Podría superar los límites de tolerancia y provocar graves daños en los componentes internos del motor. La reparación no estará cubierta por la garantía del vehículo.

Frenos

El sistema de frenos tiene dos circuitos de freno independientes.

Si falla uno de los circuitos de frenos, aún es posible frenar el vehículo con el otro circuito. Sin embargo, para frenar hay que pisar el pedal firmemente. Se requiere mucha más fuerza para ello. La distancia de frenado será mayor. Recurra a la asistencia de un concesionario o reparador autorizado Chevrolet antes de continuar con su viaje.

Cuando el motor no está en marcha, el servofreno deja de funcionar después de pisar el pedal del freno una o dos veces. Esto no significa que se reduzca el efecto de frenado, pero habrá que pisar el pedal con más fuerza. Esto debe tenerse en cuenta, especialmente al remolcar el vehículo.

Atención

Si uno de los circuitos fallara, se debe pisar el pedal del freno con más presión; la distancia de frenada podría aumentar. Acuda a un concesionario o reparador autorizado Chevrolet para que revise y repare el sistema de frenos.

Si pudiera pisarse el pedal de freno más de lo normal, quizá deban repararse los frenos.

Consulte inmediatamente con un Concesionario Oficial Chevrolet.

Atención

No conduzca con el pie en el pedal del freno. Si lo hace, acelerará el desgaste de los componentes del freno. Los frenos podrían también sobrecalentarse, lo que resultaría en una distancia de frenada más larga y un estado poco seguro.

⚠ Peligro

Después de haber conducido por aguas profundas, haber lavado el vehículo o usado los frenos de forma excesiva al descender por una pendiente pronunciada, los frenos podrían perder de forma temporal su potencia para detener el vehículo. Esto puede deberse a componentes del freno húmedos o a sobrecalentamiento.

Si los frenos perdieran de forma temporal su potencia para detener el vehículo por sobrecalentamiento: Seleccione una marcha más corta cuando descienda por pendientes. No pise los frenos de forma continua.

Si los frenos perdieran su potencia de forma temporal debido a componentes húmedos, el procedimiento siguiente ayudará a restaurar su funcionamiento normal:

1. Compruebe si hay vehículos detrás del suyo.

(Continuación)

Peligro (Continuación)

2. Mantenga una velocidad hacia delante segura con suficiente espacio en la parte posterior y laterales.
3. Pise suavemente el freno hasta que recupere su funcionamiento normal.

Sistema antibloqueo de frenos (ABS)

El sistema antibloqueo de frenos (ABS) evita que se bloqueen las ruedas.

El ABS comienza a regular la presión de los frenos en cuanto una rueda muestra tendencia a bloquearse. El vehículo mantiene la maniobrabilidad, incluso durante una frenada a fondo.

La control del sistema ABS se manifiesta mediante pulsaciones en el pedal del freno y el ruido del proceso del ABS.

Para una eficacia óptima del frenado, mantenga el pedal del freno pisado durante todo el proceso de frenado, aunque el pedal tiemble. No disminuya la presión ejercida sobre el pedal del freno.

Recuerde: El ABS no cambia el tiempo necesario para que el pie llegue hasta el pedal del freno ni tampoco disminuye la distancia de frenado en todas las ocasiones. Si usted se acerca demasiado al vehículo que marcha delante suyo, no habrá tiempo suficiente para aplicar los frenos si dicho vehículo de pronto disminuye la velocidad o se detiene. Siempre deje suficiente espacio delante suyo para frenar, incluso con ABS.

Al arrancar el motor después de conectar el encendido, se pueden oír sonidos mecánicos. Esto es normal e indica la operatividad del ABS.

Vea *Indicador de advertencia del sistema antibloqueo de frenos (ABS)* ⇨ *68*.

Uso del sistema ABS

No bombee los frenos. Solo mantenga el pedal del freno firmemente presionado y deje que el ABS realice el trabajo. Puede que escuche el motor o la bomba del ABS funcionar y que sienta que el pedal del freno produce pulsaciones, pero esto es normal.

Frenada de emergencia

El ABS le permite conducir y frenar al mismo tiempo. En muchas emergencias, el uso adecuado del volante puede ayudar más que la mejor frenada.

Avería

⚠ Peligro

Si se ha producido una avería en el ABS, las ruedas pueden bloquearse debido a una frenada más fuerte de lo normal. Las ventajas del ABS no están disponibles. Durante una frenada brusca, el vehículo no puede controlarse y puede virar.

Lleve el vehículo al Concesionario Oficial Chevrolet para que repare la causa de la avería.

Freno de mano

Accione siempre el freno de estacionamiento firmemente, sin pulsar el botón de desbloqueo; en pendientes, acciónelo con toda la firmeza posible.

Para liberar el freno de estacionamiento:

1. Presione firmemente el pedal de freno.
2. Levante levemente la palanca hasta que pueda pulsar el botón de liberación.
3. Mantenga pulsado el botón de liberación y baje completamente la palanca.

Vea *Indicador de advertencia del sistema de frenos* ⇨ *68*.

⚠ Peligro

Si en los vehículos equipados con transmisión automática no aplica correctamente el freno de estacionamiento y la palanca de la transmisión automática no está en la posición P, el vehículo podría desplazarse causando lesiones fatales o daños al vehículo.

Atención

No engrane nunca el freno de estacionamiento con el vehículo encendido. Esto podría provocar el derrape del vehículo y lesiones personales.

Atención

Si conduce con el freno de mano aplicado, el sistema de frenos se puede recalentar y causar desgaste prematuro o daños de las piezas del mismo. Asegúrese de que el freno de mano esté totalmente liberado y la luz de advertencia de freno apagada antes de mover el vehículo.

Asistente de frenada

Este vehículo tiene una función de asistente de frenada diseñada para ayudar al conductor a parar o disminuir la velocidad del vehículo en condiciones de emergencia. Esta característica utiliza automáticamente el módulo de control de la estabilidad del sistema hidráulico de los frenos para suplementar el sistema de frenos asistidos en condiciones en que el conductor ha presionado rápida y enérgicamente el pedal del freno en un intento de detener o disminuir rápidamente la velocidad del vehículo. El módulo de control de estabilidad del sistema hidráulico de los frenos aumenta la presión de los frenos en cada rueda del vehículo hasta que se activa el ABS. Es normal sentir pequeñas pulsaciones o movimientos en el pedal durante este momento y el conductor debe continuar apretando el pedal del freno según lo requiera la situación. La función de asistencia del freno se desactiva automáticamente cuando se suelta el pedal del freno o si la presión del pedal del freno disminuye rápidamente.

Nota

Al presionar fuerte y rápido el pedal del freno, se frena automáticamente con la máxima potencia del freno (frenada a fondo). Mantenga pisado el pedal del freno mientras sea necesario frenar a fondo. La máxima fuerza de frenada se reduce automáticamente al liberar el pedal del freno.

Asistencia para arranque en pendiente (HSA) (Si está equipado)

⚠ Peligro

No ponga toda su confianza en la función de HSA. Esta función no reemplaza la necesidad de prestar atención y de conducir de manera segura. Puede no escuchar o sentir las alertas o advertencias proporcionadas por este sistema. La falta de cuidado adecuado cuando conduce puede resultar en heridas, la muerte o daños al vehículo. Vea *Conducción defensiva* ⇨ *114*.

Esta función está diseñada para evitar que el vehículo se desplace, ya sea para adelante o para atrás, al momento de comenzar a moverse. El HSA se activa automáticamente luego de que se haya detenido completamente el vehículo en una pendiente. Durante este periodo de transición entre el momento en que se suelta el pedal del freno y se presiona el pedal del acelerador, el HSA mantiene la presión del freno para asegurarse de que el vehículo no ruede. Los frenos se liberan automáticamente cuando se presiona el pedal del acelerador o se liberan automáticamente luego de unos pocos segundos. No se activará si el vehículo está en cambio y mirando hacia abajo o si está mirando hacia arriba y en R (Marcha atrás).

Sistemas de control de marcha

Control de tracción/Control electrónico de estabilidad

Funcionamiento del sistema

El vehículo cuenta con un sistema de control de tracción (TCS) y un sistema electrónico de estabilidad (ESC) / StabiliTrak, un sistema electrónico de control de la estabilidad. Estos sistemas ayudan a limitar el deslizamiento de las ruedas y asisten al conductor en el mantenimiento del control, especialmente en condiciones de carretera resbaladiza.

El TCS se activa si detecta que las ruedas motrices están patinando o han comenzado a perder tracción. Cuando esto sucede, el TCS aplica los frenos a las ruedas que patinan y reduce la potencia del motor para limitar el patinado de las ruedas.

StabiliTrak/ESC se activa cuando el vehículo detecta una diferencia entre el camino deseado y la dirección en la cual el vehículo se dirige en efecto. StabiliTrak/ESC aplica presión de freno de forma selectiva a cualquiera de las ruedas del vehículo para ayudar a que el conductor pueda mantener el vehículo en el camino deseado.

Si se está usando el control de velocidad crucero y el control de tracción o el StabiliTrak/ESC comienza a limitar el giro de las ruedas, el control de velocidad crucero se desactivará. El control de velocidad crucero puede restablecerse cuando las condiciones de la carretera lo permitan.

Ambos sistemas se activan automáticamente cuando el vehículo arranca y comienza a moverse. Los sistemas podrían producir ruido o vibración mientras están operando o

mientras están realizando las verificaciones de diagnóstico. Esto es normal y no significa que haya un problema con el vehículo.

Se recomienda dejar ambos sistemas activados en condiciones de conducción normales, pero puede ser necesario apagar el TCS si el vehículo queda atascado en la arena, el barro, el hielo o la nieve. Consulte *Si el vehículo está atascado* ⇨ *122* y "Apagado y encendido de los sistemas" más adelante en esta sección.

La luz indicadora de ambos sistemas se encuentra en el cuadro de instrumentos. Esta luz:

- Parpadeará cuando el TCS esté limitando el giro de las ruedas.
- Parpadeará cuando esté activado el StabiliTrak/ESC.
- Se encenderá y permanecerá encendida cuando alguno de los sistemas no esté funcionando.

Si uno de los sistemas no se enciende o activa, se muestra un mensaje en el centro de información del conductor (DIC), y aparece y se mantiene para indicar que el sistema está desactivado y no está ayudando al conductor a mantener el control. El vehículo es seguro de conducir, pero el manejo debe ajustarse a esto.

Si aparece y se mantiene:

1. Detenga el vehículo.
2. Apague el motor y espere 15 segundos.
3. Arranque el motor.

Conduzca el vehículo. Si aparece y se mantiene, el vehículo puede necesitar más tiempo para diagnosticar el problema. Si la condición persiste, consulte a su concesionario.

Activación y desactivación de los sistemas

Para desactivar el sistema, pulse OFF.

Atención
No frene o acelere repetidamente de forma enérgica cuando el TCS está apagado. Podría dañarse el tren de transmisión del vehículo.

Para desactivar solamente el TCS, pulse y suelte . Aparece la luz de control de tracción apagado en el cuadro de instrumentos.

Para volver a encender el TCS, pulse y suelte . Se apagará la luz de control de tracción apagado en el cuadro de instrumentos.

Para apagar tanto el TCS y como el StabiliTrak/ECS, mantenga pulsado hasta que la luz de control de tracción apagado y la luz del StabiliTrak/ESC apagado se enciendan y permanezcan encendidas en el cuadro de instrumentos.

Para volver a encender el TCS y el StabiliTrak/ESC, pulse y suelte . La luz de control de tracción apagado y la luz del StabiliTrak/ESC apagado del cuadro de instrumentos se apagan.

El agregado de accesorios puede afectar al rendimiento del vehículo. Vea *Accesorios y modificaciones del vehículo* ⇨ *159*.

Control de velocidad crucero

Control de velocidad crucero (Si está equipado)

El control de velocidad crucero le permite al vehículo mantener una velocidad de unos 40 km/h (25 mph) o superior sin que tenga que mantener su pie en el acelerador.
El control de velocidad crucero no funciona a velocidades inferiores a 40 km/h (25 mph).

⚠ Peligro

El control de velocidad crucero puede ser peligroso en áreas donde no pueda conducir de manera segura a velocidades constantes. No use el control de velocidad crucero en carreteras sinuosas o en lugares de mucho tráfico.

El control de velocidad crucero puede ser peligroso en carreteras resbaladizas. En dichos caminos, los cambios rápidos en la tracción del neumático pueden causar un deslizamiento excesivo de las ruedas y usted podría perder el control del vehículo. No use el control de velocidad crucero en caminos resbaladizos.

Con el sistema de control de tracción (TCS) o el StabiliTrak/Control electrónico de estabilidad (ESC), el sistema puede comenzar a limitar el patinado de las ruedas mientras usted está usando el control de velocidad crucero. Si esto sucede, el control de velocidad crucero se desactivará automáticamente. Vea *Control de tracción/ Control electrónico de estabilidad* ⇨ *139*.
Si surge una alerta por colisión cuando el control de velocidad crucero está activado, este último se desactiva. Vea *Sistema de alerta de colisión frontal (FCA)* ⇨ *150*.
Cuando las condiciones del camino le permitan volver a usarlo de forma segura, puede volver a encender el control de velocidad crucero.

El control de velocidad crucero se desactiva si se desactivan el TCS o el StabiliTrak/ESC.

Si se pisan los frenos, el control de velocidad crucero se desconecta.

: Pulse para activar y desactivar el sistema de control de velocidad crucero. En el cuadro de instrumentos se enciende un indicador blanco cuando el crucero está activado.

: Pulse para desenclavar el control de velocidad crucero sin borrar de la memoria la velocidad establecida.

RES+ (RESTABLECER+) : Si existe una velocidad almacenada en la memoria, pulse este botón para restablecer esa velocidad o manténgalo pulsado para acelerar. Si el control de velocidad crucero ya está activo, use esto para aumentar la velocidad del vehículo.

SET– (ESTABLECER–) : Pulse este botón por un instante para establecer la velocidad y activar el control de velocidad crucero. Si el control de velocidad crucero ya está activo, use este comando para disminuir la velocidad del vehículo.

Establecer el control de velocidad crucero

Si está activado cuando el control no está en uso, podría activarse por accidente SET– o RES+ e iniciar el control de crucero cuando no lo desea. Mantenga desactivado cuando el control de velocidad crucero no está en uso.

Para establecer una velocidad:

1. Pulse para encender el control de crucero.
2. Suba a la velocidad deseada.
3. Pulse y suelte SET– (ESTABLECER–). La velocidad deseada establecida se muestra brevemente en el grupo de instrumentos.
4. Saque el pie del pedal del acelerador.

El indicador de control de velocidad crucero en al panel de instrumentos se iluminará en verde luego de ajustar el control a la velocidad deseada. Vea *Cuadro de instrumentos* ⇨ *62*.

Restablecimiento de una velocidad establecida

Si el control de velocidad crucero está ajustado a una velocidad deseada y luego se aplican los frenos, el control de velocidad crucero se desactiva sin borrar de la memoria la velocidad establecida.

Una vez que la velocidad del vehículo alcanza aproximadamente 40 km/h (25 mph) o más, pulse brevemente RES+. El vehículo vuelve a la velocidad establecida anterior.

Aumento de la velocidad mientras se usa el control de velocidad crucero

Si el sistema de control de velocidad crucero ya está activado:

- Mantenga pulsado RES+ hacia arriba hasta que el vehículo acelere hasta la velocidad deseada, luego suéltelo.
- Para aumentar la velocidad en pequeños incrementos, pulse brevemente RES+. Por cada vez que lo pulsa, el vehículo irá aproximadamente 1 km/h (1 mph) más rápido.

El velocímetro se puede ajustar para que indique en unidades imperiales o métricas. Vea *Centro de información del conductor* ⇨ *73*. El valor del incremento depende de las unidades en que se encuentre.

Reducción de la velocidad mientras se usa el control de velocidad crucero

Si el sistema de control de velocidad crucero ya está activado:

- Mantenga pulsado SET− (ESTABLECER−) hasta que se alcance la velocidad inferior deseada, luego suéltelo.
- Para disminuir la velocidad en pequeños incrementos, pulse brevemente SET−. Por cada vez que lo pulsa, el vehículo irá aproximadamente 1 km/h (1 mph) más lento.

El velocímetro se puede ajustar para que indique en unidades imperiales o métricas. Vea *Centro de información del conductor* ⇨ *73*. El valor del incremento depende de las unidades en que se encuentre.

Adelantamiento a otro vehículo mientras se usa el control de velocidad crucero

Use el pedal del acelerador para incrementar la velocidad del vehículo. Cuando retira el pie del pedal, el vehículo desacelera hasta la velocidad crucero establecida previamente. Mientras presiona el pedal del acelerador o inmediatamente después de la liberación para anular el control de velocidad crucero, al pulsar por un instante SET− hará que el control de velocidad crucero se establezca a la velocidad actual del vehículo.

Uso del control de velocidad crucero en pendientes

El comportamiento óptimo del control de velocidad crucero en las pendientes depende de la velocidad y carga del vehículo, y también de la inclinación de la pendiente. Al subir pendientes, tal vez necesite pisar el pedal del acelerador para mantener la velocidad del vehículo. Al bajar la pendiente, es posible que necesite frenar o cambiar a una marcha más baja para que el vehículo no aumente la velocidad. Si se pisa el pedal del freno, se desactiva el control de velocidad crucero.

Finalización del control de velocidad crucero

Hay cuatro formas de finalizar el control de velocidad crucero:

- Presione levemente el pedal del freno.
- Pulsar .
- Cambie la transmisión a N (Punto muerto).
- Pulse para apagar por completo el sistema de control de velocidad crucero.

Borrado de la velocidad de la memoria

La velocidad fijada en el control de velocidad crucero se borra de la memoria al pulsar el botón o al apagar el vehículo.

Limitador de velocidad

El sistema limitador de velocidad le permite al conductor establecer una velocidad máxima para el vehículo. Para superar la velocidad máxima establecida, el conductor debe mantener el pedal del acelerado completamente presionado. Si el conductor permite que se exceda la limitación de velocidad actual, el valor de la velocidad que se encuentra junto al indicador del limitador de velocidad en el cuadro de instrumentos mostrará una advertencia visual y/o auditiva.

El limitador de velocidad no se puede usar junto con el control de velocidad crucero normal o adaptativo, si están equipados.

Nota

El vehículo no frenará automáticamente para mantenerse dentro de los límites de velocidad.

El botón del limitador de velocidad se encuentra en el volante.

: Pulse para activar o desactivar el limitador de velocidad.

: Pulse para desactivar el limitador de velocidad sin borrar de la memoria la velocidad establecida.

RES+ (RESTABLECER+) : Pulse RES+ hacia arriba para volver al límite de velocidad previamente establecido o para aumentar el límite de velocidad establecido.

SET− (ESTABLECER−) : Presione SET− hacia abajo para establecer la velocidad actual como el límite de velocidad o para disminuir el límite de velocidad establecido. La velocidad también se puede establecer con el vehículo detenido, pero quedaría en el límite de velocidad predeterminado de aproximadamente 25 km/h.

Ajuste del limitador de velocidad

Para establecer el limitador de velocidad:

1. Pulse para activar el limitador de velocidad.
2. Presione brevemente SET− hacia abajo para activar el limitador de velocidad. La velocidad actual establecida se muestra brevemente en el cuadro de instrumentos.

Restablecimiento de un límite de velocidad establecido

Si se pulsa el botón de cancelar, se desactiva el limitador de velocidad sin borrar de la memoria la limitación de velocidad establecida.

Presione brevemente RES+ hacia arriba para restablecer la limitación de velocidad previamente establecida.

Aumentar el límite de velocidad

Si la limitación de velocidad ya está activada:

- Para aumentar el límite de velocidad en pequeños incrementos, presione brevemente RES+ hacia arriba y suéltelo.
- Para aumentar el límite de velocidad en incrementos mayores, presione por un tiempo RES+ hacia arriba y suéltelo.

Disminuir el límite de velocidad

Si la limitación de velocidad ya está activada:

- Para disminuir el límite de velocidad en pequeños decrementos, presione brevemente SET− hacia abajo y suéltelo.
- Para disminuir el límite de velocidad en decrementos mayores, presione SET− por un tiempo hacia abajo y suéltelo.

Desactivar el limitador de velocidad

Hay dos formas de desactivar el limitador de velocidad.

- Pulse para desactivar el limitador de velocidad.
- Pulse para desactivar completamente el sistema limitador de velocidad.

Borrado de la limitación de velocidad establecida en la memoria

La velocidad establecida en el limitador de velocidad se borra de la memoria al pulsar el botón LIM o al apagar el vehículo.

Sistemas de asistencia al conductor

Este vehículo puede contar con funciones que trabajan conjuntamente para evitar colisiones o reducir los daños causados por una colisión cuando conduce, retrocede o estaciona. Lea esta sección completa antes de utilizar estos sistemas.

⚠ Peligro

No se fíe de los sistemas de asistencia al conductor. Estos sistemas no reemplazan la necesidad de prestar atención y de conducir con seguridad. Puede no escuchar o sentir las alertas o advertencias proporcionadas por estos sistemas. La falta de cuidado adecuado cuando conduce puede resultar en heridas, la muerte o daños al vehículo. Vea *Conducción defensiva* ⇨ *114*.

(Continuación)

Peligro (Continuación)

Bajo muchas situaciones, estos sistemas no pueden:

- Detectar niños, peatones, ciclistas o animales.
- Detectar vehículos u objetos fuera del área monitoreada por el sistema.
- Funcionar en todas las velocidades de conducción.
- Advertirle y/o darle suficiente tiempo para evitar un accidente.
- Funcionar en una baja visibilidad o en condiciones climáticas malas.
- Funcionar si el sensor de detección no está limpio o si está cubierto por hielo, nieve, barro o suciedad.
- Funcionar si el sensor de detección está cubierto, como por una pegatina, un imán o una placa metálica.
- Funcionar si el área alrededor del sensor de detección está dañada o no reparada adecuadamente.

(Continuación)

Peligro (Continuación)

Se requiere siempre de prestar total atención mientras conduce y debe estar preparado para actuar y aplicar los frenos y/o maniobrar el vehículo para evitar accidentes.

Alerta audible o visual

Algunas funciones de asistencia al conductor alertan a éste, por medio de campanillas o destellos, si hay obstáculos. Para cambiar el volumen de la campanilla de advertencia, consulte "Comodidad y conveniencia" en *Personalización del vehículo* ⇨ *76*.

Limpieza

Según sean las opciones del vehículo, mantenga estas áreas del vehículo limpias para asegurar el mejor rendimiento de la función de asistencia al conductor. Los mensajes del Centro de información del conductor (DIC) pueden aparecer cuando los sistemas no están disponibles o están bloqueados.

- Paragolpes delantero y trasero y el área debajo de los paragolpes
- Rejilla delantera y faros
- Paneles de lado delantero y lado posterior
- Exterior del parabrisas, delante del espejo retrovisor
- Paragolpes de las esquinas del lado posterior
- Cámara retrovisora arriba de la placa de la patente

Sistemas de asistencia para estacionar o ir marcha atrás

Si están equipados, la cámara retrovisora (RVC), el asistente de estacionamiento trasero (RPA), el asistente de estacionamiento delantero (FPA) y el asistente de estacionamiento automático (APA) pueden ayudarle al conductor a estacionar o a evitar objetos. Compruebe siempre alrededor del vehículo cuando estaciona o retrocede.

Cámara de visión trasera (RVC) (si está equipado)

Cuando se efectúa el cambio a R (Marcha atrás), la RVC muestra una imagen del área detrás del vehículo en el infoentretenimiento. La pantalla anterior se muestra luego de un breve momento, cuando se quita la marcha R (Marcha atrás). Para volver a la pantalla anterior más rápidamente, pulse cualquier botón en el sistema de infoentretenimiento, cambie a P (Estacionamiento), si está equipado, o aumente la velocidad de avance del vehículo cuando sea seguro hacerlo.

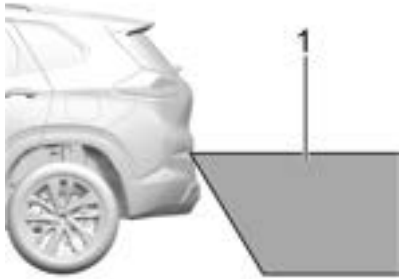

1. Vista mostrada por la cámara

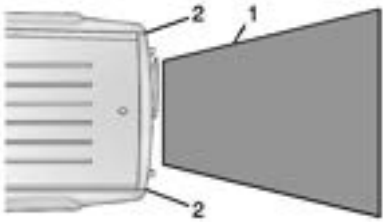

1. Vista mostrada por la cámara
2. Esquinas del paragolpes trasero

Las imágenes proyectadas pueden estar más lejos o más cerca que lo que parecen. El área mostrada es limitada y los objetos que están cerca de ambas esquinas del paragolpes o debajo de él no se muestran.

Puede aparecer un triángulo de advertencia en la pantalla del infoentretenimiento para indicar que el asistente de estacionamiento trasero (RPA) ha detectado un objeto. Este triángulo cambia de ámbar a rojo y aumenta de tamaño cuanto más cerca está el objeto.

⚠ Peligro

Las cámaras no muestran niños, peatones, ciclistas, tráfico perpendicular, animales o cualquier otro objeto ubicado fuera del campo visual de la cámara, debajo del paragolpes o bajo el vehículo. Las distancias que se muestran pueden ser diferentes de las distancias reales. No conduzca ni estacione el vehículo usando solamente esas cámaras. Verifique siempre detrás y alrededor del vehículo

(Continuación)

Peligro (Continuación)

antes de conducir. La falta del cuidado adecuado puede ocasionar lesiones, la muerte o daños al vehículo.

Asistente de estacionamiento (si está equipado)

Con el asistente de estacionamiento trasero (RPA), y si está equipado con el asistente de estacionamiento delantero (FPA), cuando el vehículo se mueve a velocidades inferiores a 8 km/h (5 mph) los sensores de los paragolpes pueden detectar objetos a hasta 1,5 m (5 pies) por detrás y 1,2 m (4 pies) por delante del vehículo, en una zona a 25 cm (10 pulg) por encima del piso y debajo del nivel del paragolpes. Estas distancias de detección pueden ser más cortas en climas más calurosos o húmedos. Los sensores bloqueados no podrán detectar objetos y pueden también causar falsas detecciones. Mantenga los sensores limpios de barro, suciedad, nieve, hielo y escarcha; y limpie los sensores después de lavar el automóvil a temperaturas bajo cero.

⚠ Peligro

El sistema de asistencia para estacionamiento no detecta niños, peatones, ciclistas, animales u objetos ubicados por debajo del paragolpes o que están demasiado cerca o demasiado lejos del vehículo. No está disponible a velocidades mayores que 8 km/h (5 mph). Para evitar lesiones, muertes o daños al vehículo, aún con asistencia para estacionamiento, revise siempre el área alrededor del vehículo y verifique todos los espejos antes de avanzar o retroceder.

La pantalla del infoentretenimiento puede tener unas barras que muestran la "distancia al objeto" o información sobre la ubicación del objeto para el sistema del Asistente de estacionamiento. A medida que el objeto se acerca, se iluminan más barras. Un obstáculo se indica también por medio de pitidos audibles. El intervalo entre pitidos se acorta conforme el vehículo se acerca al obstáculo.

Cuando hay un objeto muy cerca de la parte frontal o trasera del vehículo, suena un pitido continuo desde adelante o desde atrás. Los bips de FPA son de un tono más alto que para RPA.

Activar o desactivar las funciones

El botón P se usa para activar o desactivar el asistente de estacionamiento delantero o trasero y el alerta de tránsito cruzado trasero al mismo tiempo. La luz indicadora junto al botón se enciende cuando las funciones están activadas, y se apaga cuando se han deshabilitado las funciones.

Para saber cómo encender o apagar los símbolos del asistente de estacionamiento trasero o las líneas guía, consulte "Símbolos del asistente de estacionamiento con cámara trasera" en *Personalización del vehículo* ⇨ *76*.

Asistente de estacionamiento automático (APA)

Si está equipado, el APA busca y maniobra el vehículo a espacios de estacionamiento paralelos o perpendiculares. Cuando se usa el APA, usted aún debe hacer los cambios y controlar los frenos y el acelerador. La pantalla y los pitidos audibles ayudan a guiarle en las maniobras de estacionamiento.

⚠ Peligro

El APA no aplica los frenos. El APA no detecta objetos en el espacio de estacionamiento, objetos que sean blandos o estrechos, objetos que estén muy por encima del suelo, como camiones remolcadores, u objetos debajo del nivel del suelo, como baches grandes. Verifique siempre que el espacio de estacionamiento sea adecuado para estacionar el vehículo. El APA no responde a cambios en el espacio de estacionamiento, como el movimiento de un vehículo adyacente, o una persona, o un objeto que ingresa al espacio de estacionamiento. El APA no detecta o

(Continuación)

Peligro (Continuación)

esquiva tráfico por detrás o por los laterales del vehículo. Siempre esté preparado para frenar el vehículo durante una maniobra de estacionamiento.

Pulse P para habilitar el sistema para buscar un espacio de estacionamiento que sea lo suficientemente grande y esté a una distancia menor a 1,5 m (5 pies) del vehículo. La velocidad del vehículo debe ser inferior a los 30 km/h (18 mph).

El sistema no puede:

- Detectar si es un espacio de estacionamiento legal.

- Estacionar alineado exactamente con el vehículo a su lado si se aproxima al espacio en un ángulo o si el espacio de estacionamiento está en ángulo.
- Estacionar exactamente centrado en un espacio que es demasiado grande.
- Detectar siempre los bordillos cortos.

Cuando está habilitado, el APA busca espacios de estacionamiento paralelo a la derecha del vehículo. Para buscar espacios a la izquierda, encienda la luz de giro izquierda o cambie la selección de lado en la pantalla del infoentretenimiento. Para cambiar el modo de estacionamiento entre paralelo y perpendicular, mantenga pulsado P durante el proceso de búsqueda o cambie el modo de estacionamiento en la pantalla del infoentretenimiento.

Cuando se termina de pasar un espacio lo suficientemente largo, suena un pitido. Se muestra un símbolo de "pare" rojo y un mensaje.

Si el vehículo está en R (Marcha atrás) pero no se maniobra hacia el espacio esperado, se puede deber a que el sistema está maniobrando el vehículo a un espacio detectado anteriormente. El sistema del APA no necesita servicio.

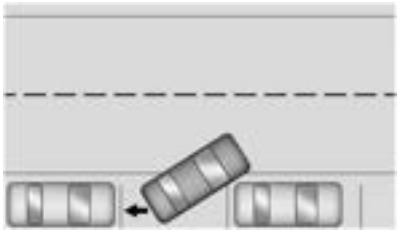

El APA le indica al vehículo que se detenga una vez que se encuentra un espacio lo suficientemente grande. Siga las indicaciones que se muestran. Cuando se le solicite, cambie a R (Marcha atrás) para que se active la dirección automática. El volante vibra brevemente para recordarle que quite las manos del mismo. Mire a los alrededores y continúe frenando o acelerando según sea necesario, y esté listo para frenar para evitar vehículos, peatones y objetos.

Si el vehículo excede los 10 km/h (6 mph), el APA se desactiva automáticamente y se desactiva la dirección automática. Una flecha de progreso muestra el estado de la maniobra de estacionamiento. Según el tamaño del espacio, se pueden requerir maniobras adicionales, y se mostrarán indicaciones adicionales. Cuando cambia de marcha, permita que la dirección automática finalice antes de continuar con la maniobra de estacionamiento. Una vez que se complete exitosamente una maniobra, el APA emite un pitido y muestra el mensaje PARKING COMPLETE (ESTACIONAMIENTO COMPLETADO). Coloque el vehículo en P (Estacionamiento).

El APA puede deshabilitarse automáticamente si:

- El conductor mueve el volante de dirección.
- Se excede la velocidad máxima permitida.
- Hay una falla con el sistema del APA.
- Se activan el control de estabilidad electrónico o los frenos antibloqueo.

- Se muestra un mensaje de alta prioridad acerca del vehículo en el DIC.

Para cancelar el APA, pulse P nuevamente.

Cuando el sistema parece no funcionar de manera adecuada

El sistema APA puede requerir un corto periodo de conducción por curvas para su calibración.

Sistema de alerta de colisión frontal (FCA)

Si está equipado, el sistema FCA puede ayudar a evitar o reducir los daños causados por choques frontales. Al acercarse muy rápidamente a un vehículo que está adelante, el FCA genera una alerta roja que destella en el parabrisas y emite campanillas rápidas. El FCA también enciende una alerta visual en color ámbar si se está siguiendo a otro vehículo demasiado de cerca.

FCA detecta vehículos dentro de una distancia de aproximadamente 60 m (197 pies) y funciona a velocidades superiores a 8 km/h (5 mph).

⚠ Peligro

El FCA es un sistema de alerta y no aplica los frenos. Al acercarse a excesiva velocidad a un vehículo que se desplaza más lentamente o está detenido delante nuestro, o cuando seguimos a un vehículo demasiado de cerca, FCA podría no generar una advertencia con el tiempo suficiente para ayudar a evitar un choque. Es también posible que no genere advertencia alguna. El FCA no advierte sobre peatones, animales, letreros, barandas, puentes, conos de señalización u otros objetos. Esté preparado para actuar y aplicar los frenos. Vea *Conducción defensiva* ⇨ *114*.

El FCA se puede deshabilitar, si está equipado, con el control del FCA en el volante o por medio de la personalización del vehículo. Consulte "Sistemas de detección/colisión" en *Personalización del vehículo* ⇨ *76*.

Cuando el vehículo se apaga y se vuelve a encender, el sistema se activa.

Detección del vehículo que va delante

Las advertencias de FCA no se producirán a menos que el sistema FCA detecte un vehículo delante. Cuando se detecta un vehículo, el indicador de vehículo delante aparecerá verde. Es posible que no se detecten vehículos en curvas, rampas de salida de autopistas o en pendientes, por la poca visibilidad; o si un vehículo adelante está obstruido parcialmente por peatones u otros objetos. El FCA no detectará otro vehículo adelante hasta que esté completamente dentro del carril de conducción.

⚠ Peligro

El FCA no genera una advertencia que ayude a evitar un choque a menos que detecte un vehículo. El FCA puede no detectar un vehículo delante si su sensor está obstruido por suciedad, nieve o

(Continuación)

Peligro (Continuación)

hielo, o si el parabrisas está averiado. También puede no detectar un vehículo en caminos sinuosos o en pendiente, o en condiciones que pueden limitar la visibilidad tales como niebla, llueve o nieve, o si los faros o el parabrisas no están limpios o en buen estado. Mantenga el limpiaparabrisas, los faros y los sensores del FCA limpios y en buen estado.

Alerta de colisión

Cuando su vehículo se acerca demasiado rápidamente a otro vehículo detectado, el alerta en rojo del FCA destellará en el parabrisas. Además, se emitirán ocho campanillas rápidas en el frente. Cuando se produce este alerta de choque, el sistema de frenos podría prepararse para una frenada más rápida a cargo del conductor, y ello puede causar una desaceleración breve y suave. Siga aplicando el pedal de freno según sea necesario. Es posible que se desactive el control de velocidad crucero cuando se produce una alerta de choque.

Alerta de distancia de seguridad

El indicador de vehículo adelante se muestra en color ámbar cuando está siguiendo a un vehículo delante suyo demasiado cerca.

Selección del tiempo de alerta

El control de alerta de choque está ubicado en el volante de dirección. Pulse para establecer el espacio de tiempo del FCA entre Far (Lejano), Medium (Mediano) o Near (Cercano) o, en algunos vehículos, desactivado. La primera vez que se pulsa el botón, aparece el ajuste actual en el DIC. Cada pulsación adicional sobre el botón modifica este ajuste. El ajuste elegido seguirá vigente hasta que sea modificado, y afectará el tiempo tanto de las funciones Alerta de colisión como del Alerta de poca distancia. La temporización de ambos alertas variará en función de la velocidad del vehículo. A mayor velocidad del vehículo, mayor será la distancia de advertencia por detección (alerta). Tome en cuenta las condiciones del tránsito y del tiempo cuando seleccione la temporización del alerta.
El rango de tiempos de alerta que se pueden seleccionar podría no ser adecuado para todos los conductores y todas las condiciones de conducción.

Indicador de distancia de seguimiento

La distancia de seguimiento a un vehículo en movimiento delante suyo se indica a modo de tiempo de seguimiento en segundos, en el centro de información para el conductor (DIC). Vea *Centro de información del conductor* ⇨ *73*. El tiempo de seguimiento mínimo es de 0,5 segundos de distancia.
Si no se detecta ningún vehículo adelante, si el vehículo que va adelante está fuera del alcance del sensor o si está demasiado cerca (a menos de 0,5 segundos), se muestran unos guiones.

Alertas innecesarios

FCA puede generar alertas innecesarios por vehículos que giran, vehículos en otros carriles, objetos que no son vehículos o sombras. Estos alertas son parte del funcionamiento normal, y no indican que el vehículo necesite servicio.

Limpieza del sistema

Si el sistema de FCA parece no estar operando correctamente, lo siguiente puede corregir el problema:

- Limpie el parabrisas del lado de afuera, frente al espejo retrovisor.
- Limpie todo el frente del vehículo.
- Limpie los faros.

Frenado automático de emergencia (AEB) (Si está equipado)

Si el vehículo cuenta con el alerta de colisión delantera (FCA), también cuenta con AEB, el cual incluye al asistente inteligente de frenado (IBA). Cuando el sistema detecta un vehículo delante suyo, que se está desplazando en la misma dirección que la suya, y con el cual usted puede estar por colisionar, el sistema puede proporcionar un refuerzo del frenado o frenar automáticamente el vehículo. Esto puede ayudar a evitar una colisión, o reducir la severidad de la misma, cuando se conduce en una marcha de avance. Según la situación, el vehículo puede frenar automáticamente de forma moderada o rápida. Este frenado de emergencia automático solo puede ocurrir si se detecta un vehículo. Esto se muestra encendiendo el indicador de vehículo adelante del FCA. Vea *Sistema de alerta de colisión frontal (FCA)* ⇨ *150*.

El sistema funciona cuando se conduce con una marcha de avance entre 8 km/h (5 mph) y 80 km/h (50 mph). Puede detectar vehículos hasta aproximadamente 60 metros (197 pies).

Cuando el vehículo se apaga y se vuelve a encender, el sistema se activa.

⚠ Peligro

El AEB es una función de emergencia de preparación para colisiones. No está diseñado para evitar accidentes. No cuente con el AEB para que frene su vehículo. El AEB no bajará la velocidad

(Continuación)

Peligro (Continuación)

por debajo del rango de velocidad de funcionamiento y solo responde a los vehículos detectados.

Es posible que el AEB:

- No detecte un vehículo adelante en caminos sinuosos o empinados.
- No detecte todos los vehículos, en especial vehículos con remolque, tractores, vehículos embarrados, etc.
- No detecte un vehículo cuando el clima limita la visibilidad, como en casos de niebla, lluvia o nieve.
- No detecte un vehículo adelante si está parcialmente obstruido por peatones u otros objetos.

Se requiere siempre de prestar total atención mientras conduce y debe estar preparado para actuar y aplicar los frenos y/o maniobrar el vehículo para evitar accidentes.

El AEB puede desacelerar el vehículo hasta detenerlo completamente para intentar evitar una colisión potencial.

⚠ Peligro

El AEB puede frenar repentinamente el vehículo de forma automática en situaciones no esperadas o deseadas. Podría responder a un vehículo que esté girando delante suyo, una barandilla, una señal u otros objetos inmóviles. Para anular el AEB, presione firmemente el pedal del acelerador, si es seguro hacerlo.

Asistente inteligente de frenado (IBA)

El IBA puede activarse cuando se presiona rápidamente el pedal del freno proporcionando un refuerzo al frenado según la velocidad con que se acerque al vehículo adelante y la distancia entre ambos.

Es normal que se sientan pulsaciones menores en el pedal del freno o que el pedal se mueva durante este momento, y el pedal del freno se debe mantener aplicado mientras que sea necesario. El IBA se desactivará automáticamente solo cuando se suelte el pedal del freno.

⚠ Peligro

El IBA puede aumentar el frenado del vehículo en situaciones en que no es necesario. Puede bloquear el flujo del tráfico. Si esto ocurre, retire su pie del pedal del freno y luego aplique los frenos según sea necesario.

El AEB y el IBA se pueden deshabilitar por medio de la personalización del vehículo. Consulte "Sistemas de detección/colisión" en *Personalización del vehículo* ⇨ *76*.

⚠ Peligro

El uso del AEB o IBA mientras lleva un remolque puede provocar la pérdida del control de su vehículo y, por consiguiente, un accidente. Establezca el sistema en la opción Alert (Alerta) u Off (Desactivado) cuando lleva un remolque.

Puede mostrarse un mensaje informando que el sistema no está disponible si:

- La parte delantera del vehículo o el parabrisas no están limpios.
- Una lluvia intensa o nieve está interfiriendo con la detección de objetos.
- Hay un problema en el sistema StabiliTrak/Control electrónico de la estabilidad (ESC).

El sistema del AEB no necesita servicio.

Alerta de zona lateral ciega (SBSA) (Si está equipado)

El vehículo puede estar equipado con el sistema de alerta del punto ciego lateral.

El sistema de alerta del punto ciego lateral detecta vehículos en este punto sobre la izquierda o la derecha del vehículo y emite alertas. Se muestra un signo de advertencia en el espejo retrovisor externo para recordarle al conductor que hay un vehículo en el punto ciego (el vehículo puede no estar visible en los espejos interno y externos).

Los sensores del sistema de alerta del punto ciego lateral están ubicados en los laterales derecho e izquierdo del paragolpes.

Cuando el vehículo está pasando a otro, o cuando está siendo pasado, si el sistema detecta a un vehículo en el punto ciego, se enciende la luz indicadora en la carcasa del espejo exterior del lado correspondiente.

Si el conductor enciende la luz de giro, la luz indicadora comienza a destellar, advirtiéndole al conductor que no debe cambiar de carril.

⚠ Peligro

La alerta de punto lateral ciego no reemplaza a la visión del conductor.

El sistema no detecta:

- Vehículos que están fuera de las zonas laterales ciegas que pueden estar aproximándose rápidamente.
- Peatones, ciclistas o animales.

Antes de cambiar de carril, compruebe siempre todos los espejos retrovisores, mire sobre el hombro y utilice los intermitentes.

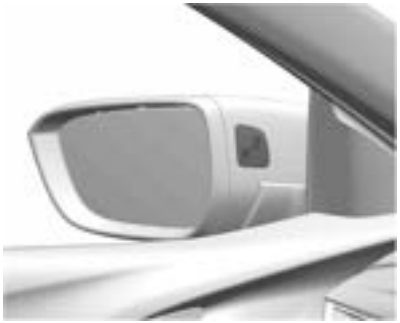

Cuando la velocidad del vehículo supera los 10 km/h, se activa el sistema de alerta del punto ciego lateral. Cuando la velocidad del vehículo es superior a los 140 km/h, se desactiva el sistema y se atenúan las luces indicadoras de los espejos derecho e izquierdo. En este punto, si se reduce la velocidad del vehículo, se apagan las luces indicadoras en los espejos. Si se detecta un vehículo en el punto ciego en este momento, se enciende la luz indicadora del espejo correspondiente.

Nota

El sistema solo funciona cuando la diferencia de velocidad entre su vehículo y el vehículo que se encuentra en el punto ciego es inferior a los 10 km/h. Con una diferencia de velocidad superior, no funcionará.

Cuando se arranca el vehículo, se encienden brevemente las luces indicadoras de los espejos externos izquierdo y derecho. Esto se debe a que se realiza la prueba de funcionamiento.

El sistema de alerta del punto ciego lateral se puede activar o desactivar en el menú Setup (Ajustes) de la pantalla de información. Consulte "*Personalización del vehículo* ⇨ *76*".

Cuando el sistema está desactivado, puede mostrarse un mensaje en el centro de información para el conductor (DIC).

Cuando el vehículo se apaga y se vuelve a encender, el sistema se activa.

Área de detección

En los casos de objetos fijos (tales como barandillas, pilares, bordillos, muros grandes y vigas), el sistema de alerta del punto ciego lateral no emite alertas. El sistema tampoco alerta en los casos de vehículos estacionados o vehículos que se desplazan en la dirección opuesta.

Falla

En condiciones normales, también es posible que en ocasiones no se emita una alarma.

Cuando los sensores en el lateral izquierdo o derecho del paragolpes están cubiertos de tierra, suciedad, hielo/nieve o barro, o en condiciones de mal tiempo, como con lluvia, nieve o niebla, el sistema de alerta del punto ciego lateral no funciona.

Si el sistema falla o si no puede funcionar debido a alguna condición temporal, puede mostrarse un mensaje en el centro de información para el conductor. Consulte a su concesionario por este servicio.

Combustible

Combustible recomendado

Use el combustible recomendado para el mantenimiento correcto del vehículo.

Use gasolina sin plomo con un octanaje indicado de 95 RON o superior y con etanol hasta 10% en volumen. Puede utilizarse gasolina sin plomo con un octanaje de 91 RON, pero disminuirá la aceleración y el ahorro de combustible, y puede que se escuche un golpeteo audible. Si esto ocurre, use una gasolina de 95 octanos RON tan pronto como sea posible. De lo contrario, el motor podría dañarse. Si se escucha un golpeteo fuerte mientras está usando gasolina sin plomo con un octanaje de 95 RON, el motor necesita servicio.

En Paraguay: Utilice siempre gasolina con un mínimo de 95 octanos y un 20% de etanol.

Atención

El uso de un combustible con un octanaje inferior podría provocar una combustión descontrolada y daños en el motor.

Llenar el tanque

⚠ Peligro

Antes de cargar combustible, apague el motor. Apague los teléfonos móviles.

Siga las instrucciones de funcionamiento y seguridad de la estación de servicio al recargar.

⚠ Peligro

El combustible es inflamable y explosivo. No fumar. No permitir llamas o chispas abiertas.

Si huele combustible en su vehículo, haga solucionar inmediatamente la causa de este efecto en un concesionario Chevrolet.

Atención

Si usa combustible de grado inadecuado o introduce aditivos de combustible incorrectos en el depósito de combustible, el motor y el catalizador podrían sufrir graves daños.

(Continuación)

Atención (Continuación)
Asegúrese de usar el combustible (nafta o etanol) adecuado para su vehículo a la hora de recargar. El vehículo flex o de nafta podría sufrir graves daños si lo llena con diesel.

Atención
En caso de recarga incorrecta, no conecte el encendido.

El tapón del tanque de combustible está detrás de una pequeña puerta, del lado del conductor.

Levante la manija de la puerta del tanque de combustible del lado del asiento del conductor para abrir la puerta del tanque de combustible.

Para remover la tapa del combustible, gírela suavemente en sentido contra horario.

Mientras recarga, cuelgue el tapón del tanque de combustible en el gancho de la tapa de combustible.

Cuando vuelva a colocar el tapón del tanque de combustible, gírelo hacia la derecha hasta que haga clic una vez. Verifique que esté bien colocada.

Atención
Limpie inmediatamente el combustible que se derrame.

Tapón del tanque

Solo el tapón del depósito original le proporciona un correcto funcionamiento.

Conversiones y agregados

Equipos eléctricos agregados

⚠ Peligro
El conector de datos (DLC) se usa para reparar el vehículo y para la inspección de emisiones/prueba de mantenimiento. Vea *Indicador de averías (MIL)* ⇨ *67*. Un dispositivo conectado al DLC —como un dispositivo de seguimiento de flota o de control del comportamiento de un conductor del mercado posventa— puede llegar a interferir con los sistemas del vehículo. Esto podría afectar el funcionamiento del vehículo y causar un accidente. Estos dispositivos podrían acceder y dañar los datos almacenados en los sistemas del vehículo.

Atención

Algunos equipos eléctricos pueden dañar el vehículo o causar que los componentes no funcionen, problemas que no cubre la garantía del vehículo. Verifique siempre con su concesionario antes de agregar equipos eléctricos.

Los equipos agregados pueden agotar la batería de 12 voltios del vehículo, incluso aunque el vehículo no esté en funcionamiento.

El vehículo cuenta con un sistema de airbags. Antes de intentar agregar cualquier equipamiento eléctrico al vehículo, compruebe que no afectará la seguridad y consulte *Sistema de airbags* ⇨ *33*.

Cuidado del vehículo

Información general
Información general 159
Accesorios y modificaciones del vehículo 159
Elevación del vehículo 160
Interruptor de desconexión de la batería 160
Inmovilización del vehículo 161
Información sobre emisiones 161

Comprobaciones en el vehículo
Operaciones de mantenimiento realizadas por el propio usuario 162
Capó 162
Vista del compartimento del motor ... 164
Aceite del motor 165
Sistema de vida útil del aceite del motor (Si está equipado) 167
Líquido de la transmisión automática. 168
Líquido de la transmisión manual 168
Filtro de aire del motor 168
Sistema de refrigeración 169
Recalentamiento del motor 171
Ventilador del motor 172
Líquido de lavado 173
Frenos 173
Líquido de frenos 173
Batería 174
Sustitución de las escobillas de los limpiaparabrisas 176

Sustitución de las lámparas
Sustitución de las lámparas 177
Sustitución de las lámparas 177
Lámparas halógenas 178
Iluminación de LED 178
Faros 178
Luces traseras 179
Intermitentes laterales delanteros 181
Faros antiniebla traseros (Si está equipado) 182
Luz de la patente 182
Luces interiores 183
Iluminación del tablero de instrumentos 183

Sistema eléctrico
Los fusibles 183
Caja de fusibles del compartimento del motor 185
Caja de fusibles del tablero de instrumentos 188

Herramientas del vehículo
Herramientas 191

Ruedas y neumáticos
Ruedas y neumáticos 191
Designaciones de los neumáticos 191
Presión de los neumáticos 192
Funcionamiento del monitor de presión de los neumáticos (Si está equipado) 192
Revisión de los neumáticos 194
Profundidad del dibujo 194
Rotación de neumáticos 194
Cuando llega el momento de cambiar por neumáticos nuevos 195
Tipos de neumáticos y llantas 196
Taza de rueda (Si está equipado) 196
Sustitución de ruedas 196

Arranque con cables
Arranque con cables 201

Dimensiones
Remolcado del vehículo 202

Cuidado del aspecto
Cuidado exterior 203
Cuidado interior 205

Información general

Este manual se imprimió en la fecha especificada en la cubierta y contiene información basada en un vehículo completamente equipado con opciones y accesorios disponibles a dicha fecha. Es por ello que puede que haya discrepancias entre el contenido del manual y la configuración del vehículo, o puede que su vehículo no incluya algunos de los elementos que se mencionan en el presente manual.

General Motors se reserva el derecho a implementar cualquier cambio en sus productos para satisfacer los requisitos y expectativas del cliente en cualquier momento.

Si tuviera preguntas sobre el contenido de su vehículo, acérquese a un concesionario Chevrolet para solicitar el manual de especificaciones de venta que corresponda al número de identificación del vehículo (VIN).

Accesorios y modificaciones del vehículo

A fin de satisfacer sus requisitos de confort y de personalización del vehículo, General Motors desarrolla y ofrece opciones originales de fábrica y accesorios homologados para su montaje a través de un concesionario taller autorizado Chevrolet.

Le aconsejamos que contacte a su concesionario o taller autorizado Chevrolet para que le informen acerca de las opciones y accesorios disponibles.

Le recomendamos el uso de repuestos y accesorios originales y piezas homologadas por el fabricante específicamente para su tipo de vehículo. No podemos evaluar ni garantizar la fiabilidad de otros productos, aunque cuenten con una autorización oficial o de otra índole.

Atención

Nunca modifique el vehículo. Al agregar accesorios no certificados por GM o al hacer modificaciones al vehículo, se cambian las condiciones originales y las especificaciones de fábrica, y se deterioran la funcionalidad y el rendimiento de los sistemas del vehículo, afectando así la seguridad y la durabilidad, además de perder la garantía del vehículo.

Los siguientes son algunos ejemplos a modo enunciativo: El uso de combustibles distintos a los especificados, la instalación de gas natural comprimido, el blindaje, los cambios en la suspensión del vehículo y el uso de neumáticos no originales son algunos ejemplos de las modificaciones que afectan a las especificaciones originales del vehículo, a su correcto funcionamiento, a su garantía y a la seguridad de los ocupantes.

Nota

Debido a la tecnología aplicada al sistema electrónico, no conecte al cableado del vehículo ningún tipo de equipo eléctrico que no sea original, como alarmas, levantavidrios eléctricos, cierres eléctricos, inhibidores del encendido y/o combustible, sistemas de audio (por ejemplo, módulo de radio y encendido), sistemas de aire acondicionado o iluminación auxiliar, entre otros. Como consecuencia, el vehículo podría dañarse y podría provocar una falla eléctrica, una falla en la comunicación entre los componentes electrónicos, la inmobilización o incluso un incendio.

LOS DAÑOS PROVOCADOS EN ESTAS SITUACIONES NO ESTÁN CUBIERTOS POR LA GARANTÍA.

Los concesionarios o talleres autorizados Chevrolet están capacitados y disponen de los conocimientos necesarios para la instalación de accesorios originales compatibles con el sistema específico de su vehículo.

Consulte con su taller Chevrolet autorizado para saber que accesorios están aprobados para su vehículo y para conocer los métodos de instalación adecuados.

Elevación del vehículo

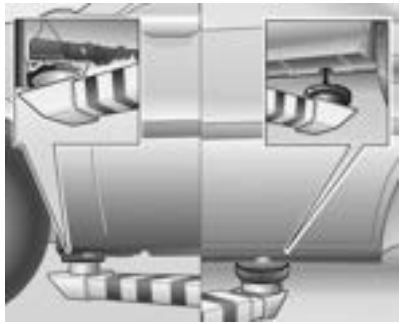

La ubicación de los puntos de apoyo de un elevador o gato deben situarse solo en los lugares indicados en las ilustraciones, en las partes delantera y trasera, en las zonas entre el lugar para la instalación del gato y los alojamientos de las ruedas.

Nota

Si los puntos de apoyo de los elevadores o gatos son metálicos, debe usarse una protección de goma para evitar dañar el vehículo.

Interruptor de desconexión de la batería

Desconectar

1. Abra el capó.
2. Asegúrese de apagar todos los sistemas eléctricos, como el sistema de audio, faros, luces traseras, sistema de alarma antirrobo y accesorios. Asegúrese de apagar el encendido y de quitar la llave del interruptor de encendido.
3. Cierre todas las puertas del vehículo y no active la alarma antirrobo.
4. Desmonte el protector de la batería (si está equipado).

5. Desenrosque la tuerca del terminal del borne negativo.
6. Desmonte el terminal del borne de la batería.

Conectar

1. Asegúrese de que el encendido esté desactivado y retire la llave del interruptor de encendido. Abra el capó e instale el terminal en el terminal del borne de la batería.
2. Apriete la tuerca del terminal del borne negativo.
3. Monte el protector de la batería (si está equipado).
4. Cerrar el capó.

Nota

Antes de realizar cualquier trabajo en el vehículo, consulte "Prevención de daños en los componentes electrónicos".

Inmovilización del vehículo

Inmovilización durante un periodo de tiempo prolongado

Si el vehículo va a estar inmovilizado durante varios meses, debe:

- Lavar y encerar el vehículo.
- Limpiar y conservar las juntas de goma.
- Cambiar el aceite del motor.
- Vaciar el depósito del líquido de lavado.
- Comprobar la protección anticongelante y anticorrosiva del refrigerante.
- Ajustar la presión de los neumáticos al valor especificado para plena carga.
- Estacionar el vehículo en un lugar seco y bien ventilado. Engranar la primera o la marcha atrás para evitar que el vehículo se mueva.
- No accionar el freno de estacionamiento.
- Desconecte la batería, vea *Interruptor de desconexión de la batería* ⇨ *160*
- Cerrar el capó.

Puesta en servicio de nuevo

Para volver a poner en servicio el vehículo debe:

- Conecte la batería, vea *Interruptor de desconexión de la batería* ⇨ *160*
- Comprobar la presión de los neumáticos.
- Rellenar el depósito del líquido de lavado.
- Comprobar el nivel de aceite del motor.
- Comprobar el nivel del refrigerante.

Información sobre emisiones

- La emisión máxima permitida de CO (monóxido de carbono) al ralentí y con la distribución del encendido (avance inicial) especificados es del 0,5%. Esto es aplicable al combustible estándar especificado para las pruebas de emisiones.
- La descarga de emisiones del cárter de aceite a la atmósfera debería ser cero en cualquier estado del vehículo.

- Este vehículo está equipado con un sistema antipolución de control de emisiones evaporativas en el depósito de combustible (cartucho).
- El vehículo cumple con los límites de emisiones establecidos por la legislación en vigor en la fecha de su fabricación para controlar la contaminación del aire del motor del vehículo.
- El régimen de ralentí no es regulable. El módulo de control electrónico (ECM) calcula electrónicamente el porcentaje de CO y los ajustes del régimen de ralentí.

Nota

El uso de un combustible distinto al especificado podría afectar a las prestaciones del vehículo, causar daños al sistema de inyección de combustible, o posibles daños al motor. Este tipo de daños no están cubiertos por la garantía del vehículo.

Comprobaciones en el vehículo

Operaciones de mantenimiento realizadas por el propio usuario

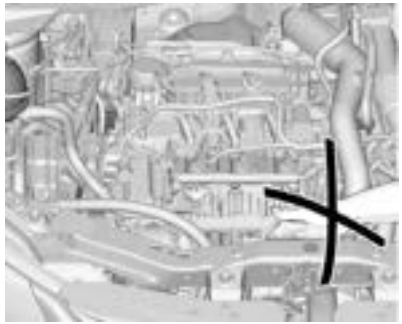

⚠ Peligro

Examine el compartimento del motor exclusivamente cuando el encendido esté desconectado.

El ventilador de aire acondicionado puede empezar a funcionar aunque el encendido esté desconectado.

⚠ Peligro

El sistema de encendido usa una tensión extremadamente elevada. Procure no tocar.

Capó

Apertura

Tire de la palanca de liberación del capó. Está dentro del vehículo, a la izquierda de la columna de dirección.

El capó se abrirá parcialmente y se sujetará solo por el enganche.

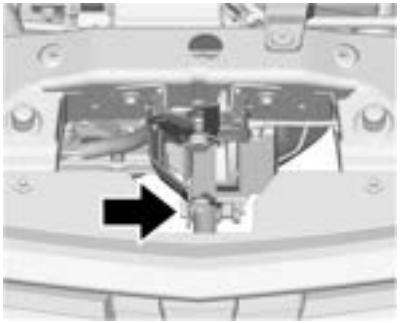

Empuje el cierre de seguridad hacia el lado del conductor y abra el capó.

⚠ Peligro

Cuando el motor esté caliente, asegúrese de tocar solo el acolchado de gomaespuma de la varilla de soporte del capó para evitar quemaduras.

Para mantener el capó del motor abierto, inserte la varilla de apoyo en el orificio correspondiente del capó.

Cierre

Antes de cerrar el capó, inserte la varilla de apoyo en su alojamiento.

Para cerrar el capó, bájelo lentamente y déjelo caer cerca del final para que se cierre por su propio peso. Asegúrese siempre de que el capó esté bien cerrado intentando levantarlo. Si no estuviera bien cerrado, repita la operación de cierre.

⚠ Peligro

Tome siempre las siguientes precauciones:

- Tire hacia arriba del borde delantero del capó para asegurarse de que esté cerrado de forma segura antes de conducir el vehículo.
- No tire de la manija de apertura del capó mientras el vehículo se desplaza.
- No desplace el vehículo con el capó abierto. Un capó abierto obstruye la visión del conductor.
- Si usa el vehículo con el capó abierto, puede provocar una colisión que podría causar daños al vehículo, otros objetos, lesiones personales e incluso la muerte.

Atención

No tire del capó hacia abajo cuando esté sujeto por la varilla.

Vista del compartimento del motor

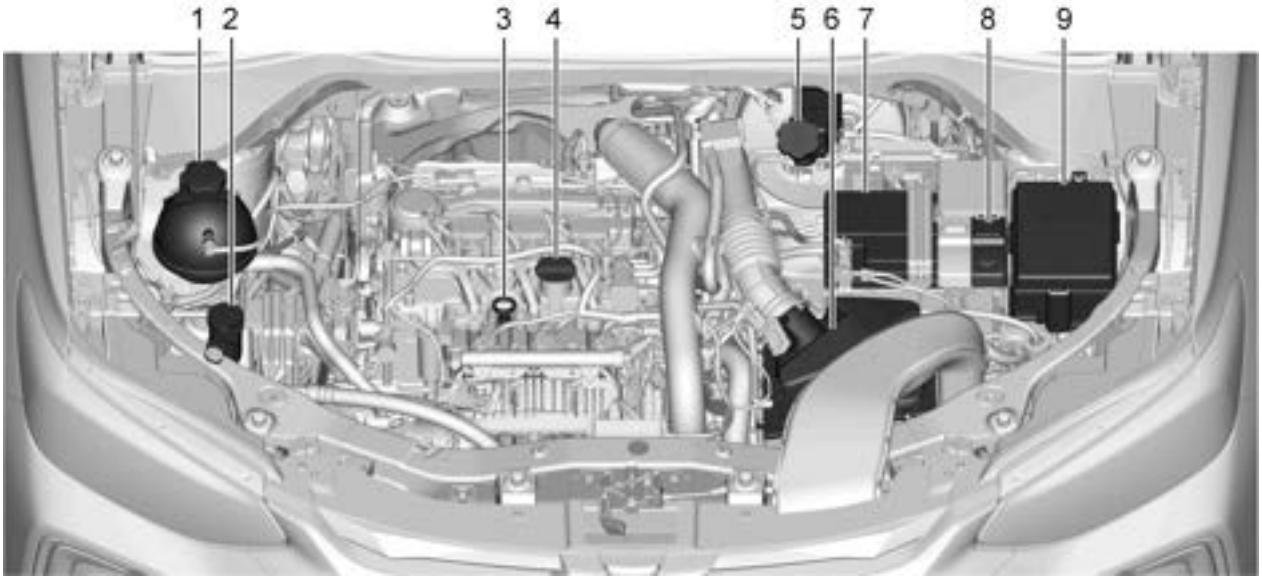

1. Depósito del refrigerante del motor.
   Consulte *Sistema de refrigeración ⇨ 169*.
2. Depósito del líquido de lavado.
   Consulte *Líquido de lavado ⇨ 173*.
3. Varilla de medición del nivel de aceite del motor.
   Consulte *Aceite del motor ⇨ 165*.
4. Tapón del aceite del motor.
   Consulte *Aceite del motor ⇨ 165*
5. Depósito del líquido de frenos.
   Consulte *Líquido de frenos ⇨ 173*.
6. Filtro de aire del motor
   Consulte *Filtro de aire del motor ⇨ 168*
7. Batería.
   Consulte *Batería ⇨ 174*
8. Terminal positivo (+) de batería (bajo la tapa)
   Consulte *Arranque con cables ⇨ 201*
9. Caja de fusibles del compartimento del motor.
   Consulte *Caja de fusibles del compartimento del motor ⇨ 185*

Aceite del motor

Para asegurar el funcionamiento correcto y una larga vida útil del motor, debe prestar especial atención al aceite del motor.
Si sigue estos pasos sencillos pero importantes, contribuirá a proteger su inversión:

- Use aceite del motor aprobado de la especificación y grado de viscosidad correctos. Consulte "Selección del aceite correcto del motor" en esta sección.
- Compruebe regularmente el nivel de aceite del motor y mantenga el nivel correcto. Consulte "Verificación del aceite del motor" y "Cuándo agregar aceite del motor" en esta sección.
- Cambie el aceite del motor en el momento apropiado. Consulte *Sistema de vida útil del aceite del motor (Si está equipado) ⇨ 167* y *Mantenimiento programado ⇨ 209*.
- Deseche siempre el aceite del motor de manera correcta. Consulte "Qué hacer con el aceite usado" más adelante en esta sección.

Verificación del aceite del motor

Compruebe regularmente el nivel del aceite del motor, especialmente antes de un viaje largo. La manija de la varilla de medición del aceite del motor es un aro. Consulte la ubicación en *Vista del compartimento del motor ⇨ 164*.

⚠ Peligro

La manija de la varilla de medición del aceite del motor puede estar caliente y provocarle una quemadura. Tome la varilla de medición con una toalla o un guante.

Para revisar el nivel del aceite, siga las siguientes pautas:

- Para obtener una lectura exacta, estacione el vehículo en suelo plano. Compruebe el nivel de aceite del motor luego de que haya estado apagado como mínimo dos horas. Comprobar el nivel de aceite del motor en pendientes pronunciadas o demasiado pronto luego de apagar el motor puede causar lecturas incorrectas. La exactitud mejora al comprobar un motor en frío antes de arrancarlo. Remueva la varilla de medición y compruebe el nivel.

- Si no es capaz de esperar dos horas, el motor debe estar apagado como mínimo 15 minutos si está caliente, o 30 minutos como mínimo si el motor no está caliente. Tire de la varilla de medición, límpiela con una toalla de papel o un trapo limpios y luego empújela dentro de regreso, hasta el fondo. Extraiga nuevamente la varilla manteniendo la punta hacia abajo y lea el nivel.

Cuándo agregar aceite del motor

Si el aceite está por debajo del área con rayas cruzadas en la punta de la varilla de medición y el motor ha estado apagado como mínimo 15 minutos, agregue 1 L del aceite recomendado y luego vuelva a comprobar el nivel. Consulte "Selección del aceite correcto para el motor" más adelante en esta sección para ver la explicación acerca de la clase de aceite a usar.

Atención

No agregue demasiado aceite. Los niveles de aceite superiores o inferiores al rango de funcionamiento aceptable mostrado en la varilla medidora son dañinos para el motor. Si observa que el nivel de aceite está por arriba del rango de funcionamiento, es decir, el motor tiene tanto aceite que el nivel sube por encima de la marca superior que muestra el rango de funcionamiento normal, puede dañarse el motor. Debe drenar el exceso de aceite o limitar la marcha del vehículo y solicitar a un profesional de servicio que drene el exceso de aceite.

Consulte la ubicación del tapón de llenado de aceite del motor en *Vista del compartimento del motor* ⇨ *164*.

Agregue suficiente aceite para ubicar el nivel en el rango de funcionamiento correcto. Cuando termine, introduzca nuevamente la varilla medidora hasta el fondo.

Selección del aceite correcto del motor

La selección del aceite correcto del motor depende de la especificación y el grado de viscosidad correctos.

Especificación

Use aceites de motor totalmente sintéticos que cumplan con las especificaciones de dexos 1. Los aceites de motor que cumplen con las especificaciones de dexos1 vienen identificados con el logotipo de aprobación dexos1.

Atención

Si no se usa el aceite del motor recomendado, pueden producirse daños en el motor no cubiertos por la garantía del vehículo.

Grado de viscosidad

Para conocer el grado de viscosidad del aceite del motor, consulte *Líquidos y lubricantes recomendados* ⇨ *213*.

Cuando seleccione un aceite del grado de viscosidad apropiado, se recomienda elegir un aceite de la especificación correcta. Consulte "Especificación" más atrás en esta sección.

Aditivos del aceite del motor/Lavados con aceite de motor

No agregue ningún aditivo al aceite. Los aceites recomendados que cumplen con la especificación de dexos 1 es todo lo que se necesita para un buen rendimiento y para proteger el motor.

No se recomienda realizar lavados del sistema de aceite, puesto que pueden causar daños al motor no cubiertos por la garantía del vehículo.

Qué hacer con el aceite usado

El aceite del motor usado contiene ciertos elementos que pueden ser insalubres para su piel y pueden incluso causar cáncer. No permita que su piel quede impregnada con aceite del motor mucho tiempo. Lave su piel y sus uñas con agua y jabón o un buen limpiamanos. Lave o deseche correctamente las ropas o trapos que contienen aceite del motor usado. Consulte las advertencias del fabricante acerca del uso y desecho de productos de aceite.

El aceite usado puede ser una amenaza para el medio ambiente. Si cambia el aceite usted mismo, asegúrese de drenar todo el aceite del filtro antes de desecharlo. Nunca deseche el aceite tirándolo a la basura o derramándolo en el suelo, las alcantarillas o los cursos o depósitos de agua. Recíclelo llevándolo a un sitio donde recojan aceite usado.

Sistema de vida útil del aceite del motor (Si está equipado)

Cuándo cambiar el aceite del motor

El sistema de vida útil del aceite del motor le indica cuándo cambiar el aceite del motor y el filtro. Según las condiciones de conducción, el intervalo al cual cambiar el aceite del motor y el filtro puede variar considerablemente.

El sistema consta de mensajes, códigos o porcentajes. Consulte *Mensajes del vehículo* ⇨ *76* y *Mantenimiento programado* ⇨ *209*.

Si el sistema se restablece a cero accidentalmente, el aceite debe cambiarse a los 5000 km o 6 meses (lo que ocurra primero) del último cambio de aceite. Recuerde restablecer a cero el sistema de la vida útil del aceite siempre que se cambie el aceite, ya que el sistema no se restablece por sí solo.

Cómo poner a cero el sistema de vida útil del aceite del motor

Centro de información del conductor

1. Usando los controles del DIC del lado derecho del volante, muestra REMAINING OIL LIFE (VIDA ÚTIL RESTANTE DEL ACEITE) en el DIC.

   Consulte *Centro de información del conductor* ⇨ *73*.

2. Pulse el botón SET/CLR (ESTABLECER/BORRAR) por unos segundos mientras se visualiza esta página para restablecer la vida útil del aceite a 100%.

   Tenga cuidado de no restablecer la vida útil del aceite accidentalmente si no se acaba de cambiar el aceite. No se puede restablecer de forma precisa sino hasta el próximo cambio de aceite.

PDF

Líquido de la transmisión automática.

No es necesario comprobar el nivel de líquido de la transmisión.

Una fuga de líquido de la transmisión es la única razón de la pérdida de líquido. Si se produce una fuga, lleve el vehículo al departamento de servicio de su concesionario y haga que lo reparen lo antes posible.

El vehículo no está equipado con una varilla medidora de nivel de líquido de la caja de cambios.

No existe un procedimiento especial para verificar y cambiar el líquido de la caja de cambios en caso de fuga. Puesto que este procedimiento es difícil, debe realizarse en el departamento de servicio del concesionario. Para información adicional, contáctese con el concesionario.

Nota

Chevrolet usa y recomienda lubricantes, líquidos y productos químicos ACDelco y recomienda repuestos genuinos GM.

Líquido de la transmisión manual

Si el vehículo está equipado con transmisión manual, no es necesario comprobar el nivel del líquido de transmisión manual.

Una fuga de líquido de la transmisión es la única razón de la pérdida de líquido. Si se produce una fuga, lleve el vehículo al departamento de servicio de su concesionario y haga que lo reparen lo antes posible.

Nota

Chevrolet usa y recomienda lubricantes, líquidos y productos químicos ACDelco y recomienda repuestos genuinos GM.

Filtro de aire del motor

El filtro de aire del motor está en el compartimiento del motor del lado del conductor del vehículo. Vea *Vista del compartimento del motor* ⇨ *164*.

Cuándo inspeccionar el filtro de aire del motor

Por los intervalos para cambiar e inspeccionar el filtro de aire del motor, consulte *Mantenimiento programado* ⇨ *209*.

Este procedimiento solo se debe realizar en el departamento de servicio del concesionario. Para información adicional, contáctese con el concesionario.

⚠ Peligro

Si hace funcionar el motor con el filtro de aire desmontado, puede quemarse o causar quemaduras a los demás. Preste atención cuando trabaje en el motor. No arranque el motor ni conduzca el vehículo con el filtro de aire desactivado, ya que podrían salir llamas si se produce un encendido prematuro en el motor.

Atención

Con el filtro de aire desmontado, la suciedad puede entrar fácilmente al motor y dañarlo. Siempre tenga colocado el filtro de aire al conducir.

Sistema de refrigeración

El sistema de refrigeración permite que el motor mantenga la temperatura de funcionamiento correcta.

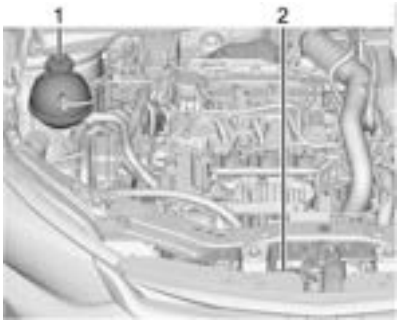

Se muestra el tanque de compensación del refrigerante para motor turbo; los demás son similares

1. Tanque de compensación del refrigerante y tapa a presión
2. Ventilador de refrigeración del motor (fuera de la vista)

⚠ Peligro

Un ventilador eléctrico debajo del capó puede arrancar incluso cuando el motor no está en funcionamiento y puede causar lastimaduras. Mantenga sus manos, cabellos, prendas y herramientas lejos de cualquier ventilador eléctrico debajo del capó.

⚠ Peligro

No toque las mangueras de la calefacción o el radiador, u otras piezas del motor. Pueden estar muy calientes y quemarle. No deje funcionar el motor si hay una fuga; todo el refrigerante podría filtrarse. Eso podría causar que el motor se prenda fuego y quemarle. Repare cualquier fuga antes de conducir el vehículo.

Refrigerante del motor

El sistema de refrigeración del vehículo se llena con una mezcla refrigerante del motor ACDelco.

Consulte *Líquidos y lubricantes recomendados* ⇨ *213*.

Se explica a continuación el sistema de refrigeración y cómo verificar y agregar refrigerante cuando el nivel está bajo. Si existe un problema de recalentamiento del motor, consulte *Recalentamiento del motor* ⇨ *171*.

Qué usar

⚠ Peligro

El agua pura, u otros líquidos como el alcohol, pueden hervir antes que la mezcla refrigerante correcta. Con agua pura o con una mezcla incorrecta, el motor podría calentarse demasiado pero no aparecerá una advertencia de recalentamiento. El motor puede prenderse fuego y usted u otros podrían quemarse.

Use una mezcla de agua potable limpia y refrigerante ACDelco. Esta mezcla:

- Proporciona protección contra el congelamiento hasta una temperatura exterior de −20 °C.
- Proporciona una protección contra el hervor bajo condiciones de prueba específicas del vehículo.
- Protege contra el óxido y la corrosión.

Nunca deseche el refrigerante del motor tirándolo a la basura o derramándolo en el suelo, las alcantarillas o los cursos o depósitos de agua. Solicite que cambie el refrigerante un centro de servicio autorizado, conocedor de los requisitos legales relativos al desecho de refrigerante usado. De esta forma contribuirá a la protección del medio ambiente y de su salud.

Verificación del refrigerante

El vehículo debe estar sobre una superficie nivelada cuando se verifica el nivel de refrigerante.

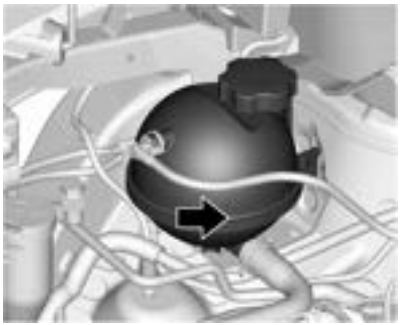

El tanque de compensación del refrigerante está ubicado en el compartimiento del motor, del lado del acompañante.

Consulte *Vista del compartimento del motor* ⇨ *164*.

Verifique si el refrigerante está visible en el tanque de expansión de refrigerante. Si el refrigerante dentro del depósito de expansión está hirviendo, no haga nada más y espere hasta que se enfríe.

Consulte *Recalentamiento del motor* ⇨ *171*.

Con el sistema de refrigeración frío, el nivel del refrigerante debe estar sobre la marca de la línea de llenado. Rellene hasta la marca de la línea de llenado si el nivel es bajo.

Coloque el tapón y apriételo hasta cerrarlo de forma segura.

Atención

El tapón del deposito de compensación y el depósito de compensación cuentan con un limitador de sujeción. Para cerrar el tapón, apriételo lentamente y deje de girarlo cuando sienta resistencia. Si el tapón excede el limitador, el tapón y el depósito de compensación se dañarán, causando averías del sistema de

(Continuación)

Atención (Continuación)

refrigeración que a su vez causarán daños al motor. Estos daños no están cubiertos por la garantía.

Nota

Si necesitara rellenarlo de forma constante, acuda a un concesionario o reparador autorizado Chevrolet para que compruebe el tapón del sistema (o fugas ocasionales) y cambie el refrigerante para obtener la proporción correcta.

⚠ Peligro

Los vapores y líquidos muy calientes que salen del sistema de refrigeración en ebullición pueden explotar y causar quemaduras serias. Están bajo presión, y si la cubierta del depósito de compensación se abre aunque sea parcialmente, los vapores podrían salir expulsados a gran velocidad. No retire nunca la cubierta del depósito de compensación mientras el motor y el sistema de refrigeración están calientes.

(Continuación)

Peligro (Continuación)

Si fuera necesario retirar la cubierta del depósito de compensación, espere hasta que el motor se enfríe.

Recalentamiento del motor

El testigo de temperatura del refrigerante de su vehículo está situado en el tablero de instrumentos. Este testigo indica el aumento de temperatura del motor.

Nota

Si el motor funciona sin refrigerante, el vehículo podría sufrir graves daños. En ese caso, las reparaciones no estarán cubiertas por la garantía.

Sobrecalentamiento del motor sin vapor

Si observa el aviso de sobrecalentamiento y no hay señales de vapor, el problema podría ser menos grave. El motor se puede recalentar si:

- El vehículo sube una fuerte pendiente a elevadas temperaturas ambiente.
- El vehículo se detiene después de conducir a velocidades elevadas.
- El vehículo ha estado en régimen de ralentí durante un recorrido largo.

Si no hay cambios o señales de vapor, observe el siguiente procedimiento durante 1 minuto aproximadamente:

1. Desconecte el aire acondicionado.
2. Intente mantener el motor bajo carga (utilice una marcha en la que el motor gire lentamente).

Si la advertencia de sobrecalentamiento desaparece, debe continuar conduciendo. Por motivos de seguridad, conduzca despacio durante 10 minutos aproximadamente.

Si la temperatura del refrigerante no cae, pare el motor y estacione el vehículo inmediatamente.

Si no hay vapor visible, ponga el motor a régimen de ralentí durante unos 2 o 3 minutos, con el vehículo detenido, y observe si la advertencia de sobrecalentamiento se apaga.

Si la advertencia de sobrecalentamiento permanece encendida, apague el motor, pida a los ocupantes que salgan del vehículo y espere a que se enfríe. Puede decidir si abre el compartimiento del motor pero busque asistencia técnica inmediatamente. Si abre el compartimiento del motor, compruebe el depósito de expansión del refrigerante.

⚠ Peligro

Si el refrigerante del interior de la cámara de compensación está hirviendo, espere hasta que se enfríe.

El refrigerante debería estar en el nivel especificado. Si el nivel baja, significa que puede haber fugas en los tubos flexibles del radiador, los tubos flexibles del calefactor, el radiador o la bomba de agua.

⚠ Peligro

- Puede que los tubos flexibles del calefactor y el radiador estén calientes, así como otras partes del motor. No los toque o podría quemarse.
- Si hubiera alguna fuga, no encienda el motor o podría perder todo el refrigerante y sufrir quemaduras. Antes de conducir el vehículo, repare las fugas.

Sobrecalentamiento con vapor

⚠ Peligro

- El vapor generado por el sobrecalentamiento del motor puede causar quemaduras graves, incluso si abre el compartimento del motor solo un poco. Manténgase alejado del motor mientras observe emisiones de vapor. Apague el motor, pida a los ocupantes que salgan del vehículo y espere a que se enfríe. Antes de abrir el compartimento del motor, espere hasta que se apaguen las señales de vapor del refrigerante.
- Si el vehículo continúa desplazándose con el motor recalentado, los líquidos podrían salir debido a la alta presión. Usted y otros podría sufrir quemaduras graves. Apague el motor recalentado, salga del vehículo y espere a que se enfríe.

Ventilador del motor

Si no hay señales de una fuga, compruebe el funcionamiento del ventilador del motor. Su vehículo está equipado con un ventilador eléctrico. Si hay un sobrecalentamiento del motor, el ventilador debe accionarse. Si el ventilador no actúa, será necesaria su reparación. Apague el motor. Si no se identifica el problema, pero el nivel de refrigerante no está al máximo, agregue al depósito de expansión una mezcla de agua potable y aditivo para radiadores. Consulte *Líquidos y lubricantes recomendados* ⇨ *213*. Ponga en marcha el motor cuando el nivel de refrigerante esté al máximo. Si el indicador de advertencia de recalentamiento está encendido, consulte a un concesionario o taller autorizado Chevrolet.

⚠ Peligro

Los ventiladores y otras partes móviles del motor podrían causar heridas graves. Mantenga sus manos, cabellos y prendas lejos de las partes móviles.

El ventilador puede funcionar incluso cuando el motor no esté en marcha.

⚠ Peligro

- Los vapores y líquidos hirviendo que salen del sistema de refrigeración cuando hierve, pueden explotar y causar quemaduras serias. Están bajo presión, y si la cubierta del depósito

(Continuación)

Peligro (Continuación)

de compensación se abre aunque sea parcialmente, los vapores podrían salir expulsados a gran velocidad. No retire nunca la cubierta del depósito de compensación mientras el motor y el sistema de refrigeración están calientes. Si fuera necesario retirar la cubierta del depósito de compensación, espere hasta que el motor se enfríe.

- El aditivo de larga duración para el sistema de refrigeración es venenoso y debe manipularse con cuidado.

Nota

Con objeto de evitar daños al vehículo y hacer que el arranque sea más fácil cuando el motor está caliente (debido a la evaporación de combustible), el sistema de emisiones podría actuar incluso después de desconectar el vehículo durante un periodo determinado, dependiendo de la temperatura de la sala y del motor.

Nota

El ventilador funciona en condiciones de funcionamiento normal del motor para enfriar el refrigerante o durante el

funcionamiento normal del aire acondicionado. El hecho de que esté en funcionamiento no significa que el motor esté recalentando.

Líquido de lavado

Qué usar

Cuando se necesite líquido del lavaparabrisas, asegúrese de leer las instrucciones del fabricante antes de usarlo. Si utiliza el vehículo en una zona en que las temperaturas pueden ser inferiores al punto de congelamiento, use un líquido que tenga suficiente protección contra congelamiento.

Agregado de líquido del lavaparabrisas

Abra el tapón con que tiene el símbolo del lavaparabrisas. Agregue líquido del lavaparabrisas hasta que se llene el tanque. Vea la ubicación del depósito en *Vista del compartimento del motor* ⇨ *164*.

Atención

- No utilice líquido lavador que contenga algún tipo de recubrimiento repelente de agua. Esto puede causar que las escobillas del limpiaparabrisas traqueteen o salten.
- No use refrigerante del motor (anticongelante) en el lavaparabrisas. Puede dañar el sistema del lavaparabrisas y la pintura.
- No mezcle agua con líquido del lavaparabrisas listo a usar. El agua puede causar el congelamiento de la solución y dañar el tanque de líquido y otras piezas del sistema del lavaparabrisas.
- Cuando use líquido del lavaparabrisas concentrado, siga las instrucciones del fabricante para agregar agua.
- Llene el tanque de líquido del lavaparabrisas solo hasta las tres cuartas partes cuando está muy frío. Esto permite la expansión del líquido si se produce el congelamiento, lo que podría dañar el tanque si estuviera completamente lleno.

Frenos

Cuidado de las pastillas de freno nuevas

Cuando instale pastillas de freno nuevas, no frene bruscamente de forma innecesaria durante los primeros 300 km.

El desgaste de las pastillas de freno no debe exceder un límite determinado.
El mantenimiento periódico tal como se indica en el **Plan de mantenimiento preventivo** es por tanto de gran importancia para su seguridad.

Líquido de frenos

⚠ Peligro

El líquido de frenos es tóxico y corrosivo. Evite el contacto con los ojos, la piel, tejidos y superficies pintadas.

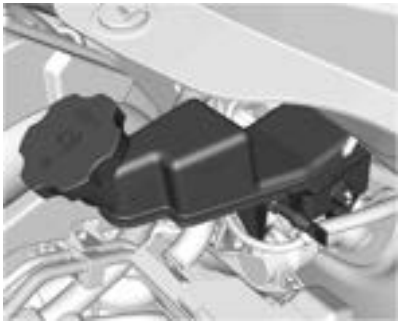

El nivel del líquido de frenos debe estar entre las marcas **MIN** y **MAX**.

No se recomienda reponer el líquido de frenos, ya que existe una relación entre el nivel de líquido, el sistema del embrague y el desgaste de la pastilla de freno. Consulte a un concesionario o taller autorizado Chevrolet para comprobar el nivel si está por debajo de la marca de mínimo especificada en el depósito, que se corrija la fuga y se reemplace el líquido.

Si el testigo de los frenos (!) permanece encendido durante periodos prolongados, acuda a un concesionario o reparador autorizado Chevrolet.

⚠ Peligro

- Asegúrese de limpiar bien la zona de alrededor del tapón del depósito del líquido de frenos antes de retirarlo.
- La contaminación del sistema de líquido de frenos puede afectar al funcionamiento del sistema y suponer costosas reparaciones.
- Un desbordamiento del líquido de frenos del motor podría causar que el líquido se quemara.
- No llene el depósito en exceso.
- Un incendio del motor podría causar lesiones personales y daños a su vehículo y otros objetos.
- No se deshaga del líquido de frenos usado con la basura doméstica.
- Use los contenedores de basura autorizados de la zona.
- El líquido de frenos usado y sus contenedores son peligrosos. Pueden dañar su salud y el medio ambiente.
- El líquido de frenos es fuerte y puede irritar la piel y los ojos.

(Continuación)

Peligro (Continuación)

- No deje que el líquido de frenos entre en contacto con la piel o los ojos. Si lo hace, lave bien la zona afectada con agua y jabón o jabón para manos inmediatamente.

Batería

La batería ACDelco instalada en su vehículo no requiere mantenimiento periódico. Si el vehículo no se va a usar durante 30 días o más, desconecte el cable negativo de la batería para evitar que se descargue.

Atención

- Si enciende cerillas cerca de la batería, podría provocar una explosión de gas. Si necesita más iluminación en el compartimento del motor, use una linterna.
- La batería, incluso si está sellada, contiene ácido que causa quemaduras. Si cayera ácido en la piel o los ojos, lave las partes afectadas con agua corriente y acuda inmediatamente a un médico.
- Use gafas protectoras cuando manipule las baterías para minimizar el peligro de que le caigan gotas de la solución en los ojos.
- General Motors no se hace responsable de accidentes provocados por negligencias o manipulación incorrecta de las baterías.

Reciclaje obligatorio de la batería

Cuando sustituya la batería, deposite la antigua en el establecimiento vendedor (resolución CONAMA 401/08 del 04/11/08):

- Todos los consumidores/usuarios finales deben devolver la batería usada del vehículo. No se debe tirar a la basura común.
- El concesionario o taller autorizado Chevrolet donde compró la batería del vehículo debe aceptar la entrega de la batería usada y enviarla al fabricante para su reciclaje.

Atención

Peligros al entrar en contacto con la solución de ácido y el plomo:

- Composición básica: plomo, ácido sulfúrico diluido y plástico.
- Si desechara la solución de ácido y plomo contenidos en la batería en el medio ambiente de forma inadecuada, podría contaminar el suelo, el subsuelo y el agua, y poner en peligro la salud de las personas.
- Si hubiera un contacto accidental de los ojos o la piel con estos productos, las partes afectadas deberían lavarse inmediatamente con agua del grifo y la persona debería acudir a un médico.
- Cuando transporte la batería, manténgala en posición horizontal para evitar fugas desde el respiradero.

Prevención de daños en los componentes electrónicos

Para evitar averías de los componentes electrónicos, nunca desconecte la batería con el motor en marcha. Quite la llave del encendido antes de efectuar la desconexión.

Siempre que desconecte la batería, desconecte primero el cable negativo y luego el cable positivo. No invierta la posición de los cables.

Cuando vaya a volver a conectar, retire la llave del encendido, conecte primero el cable positivo y luego el cable negativo.

Sustitución de las escobillas de los limpiaparabrisas

El funcionamiento correcto de las escobillas del limpiaparabrisas y una buena visibilidad son condiciones esenciales para una conducción segura. Compruebe las escobillas con frecuencia. Limpie las escobillas con jabón neutro diluido en agua. Evite el uso de los limpiaparabrisas en seco o sin haber activado el líquido limpiacristales. Por motivos de seguridad, se recomienda que se cambien las escobillas al menos una vez al año o cuando su eficiencia disminuya y perjudique la visibilidad bajo la lluvia.

Inspección: inspeccione de forma regular el estado de las escobillas. Límpielas con jabón neutro diluido en agua.

Sustitución: sustituya las escobillas al menos una vez al año o cuando su eficiencia disminuya e impida la visibilidad bajo la lluvia.

Sustitución de las escobillas del parabrisas

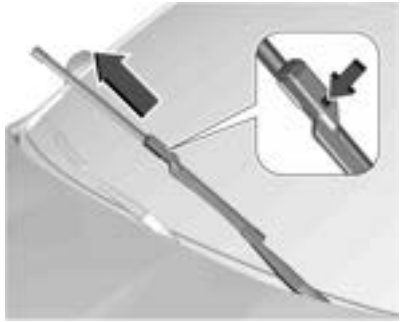

1. Tire del conjunto del limpiaparabrisas para apartarlo del parabrisas.
2. Presione el botón en el medio del conector del brazo del limpiaparabrisas y tire de la escobilla para quitarla del conector del brazo.
3. Retire la escobilla del limpiaparabrisas.
4. Invierta los pasos 1 a 3 para volver a colocar la escobilla del limpiaparabrisas.

Sustituir las escobillas del limpiaparabrisas trasero

Escobilla en la luneta trasera

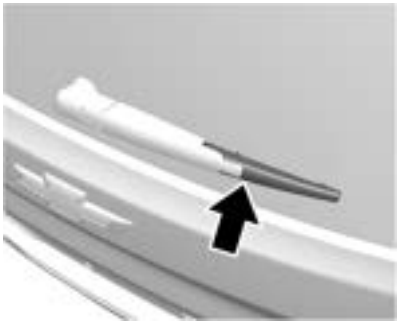

Levante el brazo del limpiaparabrisas. Empuje la escobilla hacia abajo, con un leve ángulo en relación al brazo, hasta que se desenclave.

Coloque la escobilla con un leve ángulo en relación al brazo y empújela hasta que enclave.

Baje el brazo del limpiaparabrisas cuidadosamente.

Sustitución de las lámparas

En caso de haber algún inconveniente o adversidad, o para obtener mayor información sobre el reemplazo de la lámpara, contacte a un concesionario Chevrolet.

Sustitución de las lámparas

La sustitución de las lámparas debe realizarlas preferiblemente un concesionario o reparador autorizado Chevrolet. Cuando sustituya una lámpara, desconecte el circuito del interruptor respectivo. Evite tocar el vidrio de la lámpara con las manos desnudas. Las lámparas manchadas accidentalmente se pueden limpiar con un paño limpio, que no suelte pelusas, y alcohol. Las lámparas de repuesto deben tener las mismas características y capacidades que las defectuosas.

Aplicación	Potencia (W)
Luz alta	55 o LED
Luz baja	55 o LED
Luz de circulación diurna (DRL)	LED
Intermitente delantero	21 o LED
Intermitente trasero	21
Luz de posición trasera	5 o LED
Luz de freno/trasera - freno	21 o LED
Faro antiniebla trasero - si está equipado	21
Luz de marcha atrás	16
Luz de giro lateral delantera	5 o LED
Luz de la patente	5

Nota

Si conduce bajo lluvia intensa o después del lavado del vehículo, algunas lentes de las luces exteriores podrían quedar empañadas.

Esto sucede debido a la diferencia de temperatura entre el interior y el exterior de la luz.

Es algo similar a la condensación de las ventanillas en el interior del vehículo si llueve y no indica que haya un problema con el vehículo.

Si se produce una filtración de agua dentro de las partes de las luces exteriores, haga revisar el vehículo por un concesionario o taller autorizado Chevrolet.

Lámparas halógenas

⚠ Peligro

Las lámparas halógenas tienen gas presurizado en su interior y pueden estallar si las deja caer o raya la lámpara. Usted u otras personas pueden sufrir lesiones. Asegúrese de leer y cumplir las instrucciones del paquete de la lámpara.

Iluminación de LED

Este vehículo cuenta con varias lámparas LED. Para el reemplazo de cualquier conjunto de iluminación LED, comuníquese con su concesionario.

Faros

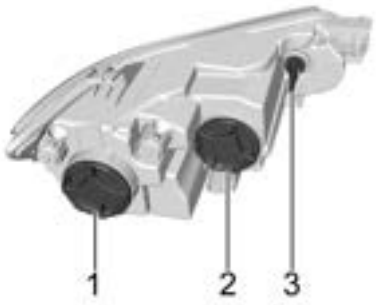

Se muestra el lado del conductor (Gama base); el del acompañante es similar

1. Luz baja
2. Luz alta
3. Luz de giro

Luz alta/baja

Para reemplazar una lámpara de la luz alta/baja:

1. Retire la cubierta de la parte trasera del conjunto del faro girando la misma hacia la izquierda.

Se muestra la luz baja; la luz alta es similar

2. Presione el clip elástico y desenclave la tapa.
3. Retire el portalámpara de la caja del reflector, quite la lámpara del mismo y reemplácela por una nueva.
4. Invierta los pasos 1 a 3 para colocarla.

Luz de giro y luz de posición

1. Retire el casquillo de la lámpara girándola en sentido antihorario y tirando de ella en forma recta.
2. Retire la lámpara del casquillo.
3. Coloque la lámpara nueva en el portalámpara.

4. Coloque el casquillo de la lámpara girándolo en sentido horario.

Luces traseras

Luz trasera y luz de marcha atrás en el interior del portón trasero

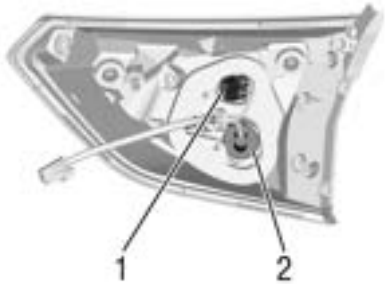

Se muestra el lado del conductor (LS/LT); el del acompañante es similar

1. Luz de posición
2. Luz de marcha atrás

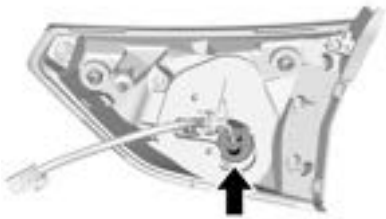

Se muestra el lado del conductor (Premier); el del acompañante es similar

Luz de marcha atrás

Para reemplazar alguna de estas lámparas:

1. Abra el portón trasero.

2. Retire la tapa de acceso a la lámpara que se encuentra en el portón trasero.

3. Retire el tornillo que sujeta el conjunto de la luz trasera al portón trasero.

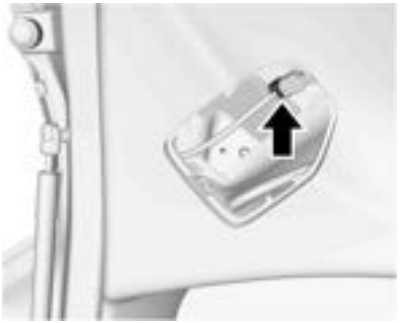

4. Desenchufe el conjunto de la luz trasera del conector y extraiga el conjunto de la luz trasera del portón trasero.
5. Retire el casquillo de la lámpara girándola en sentido antihorario y tirando de ella en forma recta.
6. Retire la lámpara del casquillo.
7. Coloque la lámpara nueva en el portalámpara.
8. Coloque el casquillo de la lámpara girándolo en sentido horario.
9. Instale el conjunto de la luz trasera en el portón trasero con el tornillo y vuelva a conectar el enchufe.
10. Vuelva a colocar la cubierta.

Luz de freno, luz trasera y luz indicadora de giro

Se muestra el lado del conductor (LS/LT); el del acompañante es similar

1. Luz de freno/luz de posición
2. Luz indicadora de giro

Se muestra el lado del conductor (Premier); el del acompañante es similar

Luz indicadora de giro

Para reemplazar alguna de estas lámparas:

1. Abra el portón trasero.

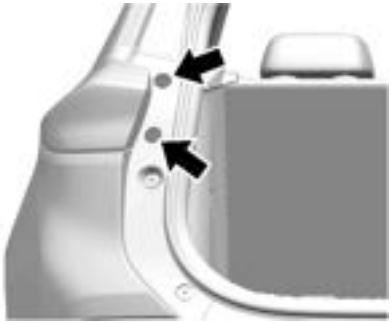

2. Extraiga los dos tornillos que fijan el conjunto de luz trasera a la carrocería del vehículo.
3. Retire el conjunto de la luz trasera tirando en forma recta hacia atrás.
4. Retire el portalámpara del conjunto de la luz trasera girándolo hacia la izquierda.
5. Desmonte la bombilla del casquillo tirando derecho hacia afuera.
6. Coloque una lámpara nueva en el casquillo.
7. Coloque el casquillo de la lámpara en el conjunto de la luz trasera girándolo en sentido horario.
8. Fije el conjunto de luz trasera a la carrocería del vehículo con dos tornillos.

Intermitentes laterales delanteros

Guardabarros (si está equipado)

Se muestra el lado del conductor; el del acompañante es similar

1. Libere la carcasa de la lámpara con una herramienta adecuada.
2. Extraiga el grupo óptico hacia abajo, sin tirar del cable.

Gire el portalámparas en sentido antihorario para desenclavarlo.

3. Desmonte la lámpara del portalámparas y sustitúyala.
4. Inserte el portalámparas en el grupo óptico y gírelo en sentido horario.
5. Introduzca la carcasa de la lámpara teniendo cuidado a la hora de encajarla.

Espejo retrovisor (si está equipado)

Para el reemplazo de cualquier conjunto de iluminación LED, comuníquese con su concesionario.

Faros antiniebla traseros (Si está equipado)

Se puede acceder a la lámpara desde la parte inferior del vehículo.

1. Gire el portalámpara hacia la izquierda y extráigalo del reflector,

2. Gire la lámpara hacia la izquierda para quitarla.
3. Desmonte la lámpara del portalámparas y sustitúyala.
4. Inserte el portalámpara en el reflector y gírelo hacia la derecha para que enclave.

Luz de la patente

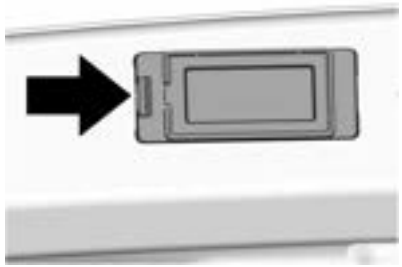

1. Libere la carcasa de la lámpara con una herramienta adecuada.
2. Extraiga el grupo óptico hacia abajo, sin tirar del cable.

Gire el portalámparas en sentido antihorario para desenclavarlo.

3. Desmonte la lámpara del portalámparas y sustitúyala.
4. Inserte el portalámparas en el grupo óptico y gírelo en sentido horario.
5. Introduzca la carcasa de la lámpara teniendo cuidado a la hora de encajarla.

Luces interiores

Luz de cortesía

Si la luz de cortesía no funciona, lleve el vehículo a un concesionario o reparador autorizado Chevrolet para que la revise.

Testigo de la guantera (si está equipado)

Si el testigo de la guantera no funciona, lleve el vehículo a concesionario o reparador autorizado Chevrolet para que la revise.

Iluminación del tablero de instrumentos

Sustituya las lámparas en un concesionario o reparador autorizado Chevrolet.

Sistema eléctrico

Los fusibles

El fusible de repuesto debe tener la misma especificación que el fusible defectuoso.

Hay dos cajas de fusibles en el vehículo:

- En la parte delantera izquierda del compartimento del motor.
- En la parte inferior del tablero de instrumentos del lado del conductor.

Algunos de los fusibles principales están en una caja encima del borne positivo de la batería. Si es necesario, diríjase a un concesionario o reparador autorizado Chevrolet para que los sustituya.

Antes de sustituir un fusible, desconecte el interruptor correspondiente y el encendido.

Un fusible defectuoso puede reconocerse por su filamento fundido. No sustituya el fusible hasta que se subsane la causa de la avería.

Algunas funciones pueden estar protegidas por varios fusibles.

También puede haber fusibles insertados sin que la función esté disponible en el vehículo.

Ejemplo de fusible quemado

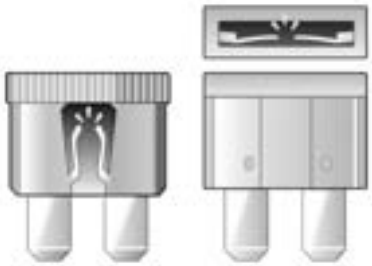

: riesgo de fuego eléctrico.

⚠ Peligro

Es peligroso instalar o usar fusibles que no cumplan con las especificaciones de los fusibles originales de GM . Los fusibles podrían fallar y provocar un incendio. Usted u otras personas podrían sufrir heridas o perder la vida, y puede dañarse el vehículo.

Para más información consulte *Accesorios y modificaciones del vehículo* ⇨ *159*.

Tipos de fusibles

1. Minifusible
2. Microfusible 2
3. Fusible JCase
4. Fusible MCase

Extractor de fusibles

Hay un extractor de fusibles en la caja de fusibles del compartimento del motor.

Coloque el extractor de fusibles sobre los diversos tipos de fusible, desde la parte superior o lateral, y extraiga el fusible.

Caja de fusibles del compartimento del motor

La caja de fusibles está en la parte delantera izquierda del compartimento del motor.

Desenclave la tapa, levántela y retírela.

Puede que no todas las descripciones de la caja de fusibles en este manual sean aplicables a su vehículo. Se corresponden fielmente a la fecha de impresión. Cuando compruebe la caja de fusibles, consulte la etiqueta de la misma.

También puede haber fusibles insertados sin que la función esté disponible en el vehículo.

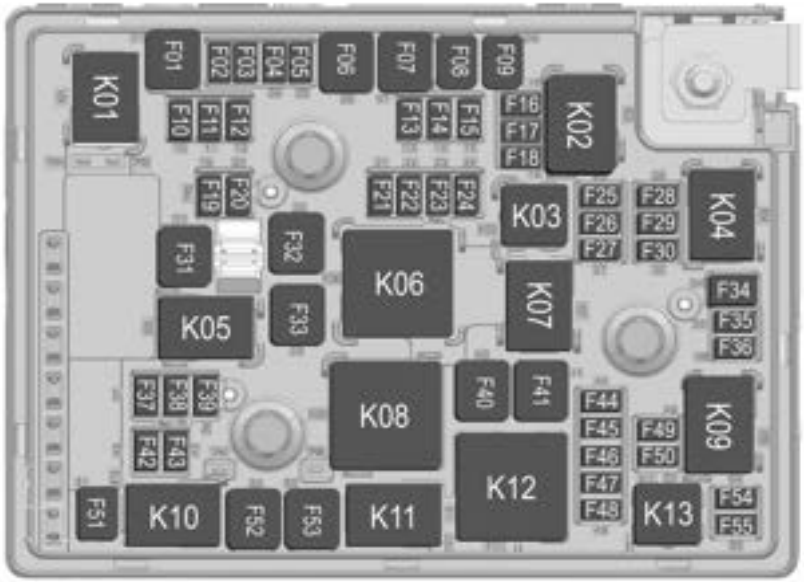
K01
F01
F02
F03
F04
F05
F06
F07
F08
F09
F10
F11
F12
F13
F14
F15
K02
F16
F17
F18
F19
F20
F21
F22
F23
F24
K03
F25
F26
F27
F28
F29
F30
K04
F31
F32
K06
K05
F33
K07
F34
F35
F36
F37
F38
F39
K08
F40
F41
F44
F45
F46
F47
F48
F49
F50
K09
K12
F51
K10
F52
F53
K11
K13
F54
F55

Fusibles		
Posición	Amp.	Circuito
F01	–	No se usa
F02 [1]	5 A	Sensor de corriente de la batería
F03 [1]	5 A	Solenoide de ventilación del recipiente
F04	–	No se usa
F05	–	No se usa
F06 [2]	60 A	Bomba del ABS
F07 [2]	40 A	Válvula del ABS
F08	–	No se usa
F09	–	No se usa
F10	–	No se usa
F11	–	No se usa
F12 [1]	15 A	Módulo de control de la carrocería
F13 [1]	15 A	Módulo de control de la carrocería
F14 [1]	15 A	Módulo de control de la carrocería
F15 [1]	5 A	Cámara de visión trasera

Fusibles		
Posición	Amp.	Circuito
F16 [1]	5 A	Cuadro del tablero de instrumentos / Alerta de colisión frontal (si está equipado)
F17 [1]	–	No se usa
F18 [1]	10 A	Nivelador de los faros delanteros
F19	–	No se usa
F20	–	No se usa
F21 [1]	15 A	Módulo de control de la carrocería
F22 [1]	25 A	Módulo de control del sistema de combustible (si está equipado)
F23	–	No se usa
F24	20 A	Bomba de combustible (si está equipada)
F25	–	No se usa
F26 [1]	15 A	Módulo de control del motor - Encendido

Fusibles		
Posición	Amp.	Circuito
F27 [1]	15 A	Módulo de control de la transmisión
F28 [1]	5 A	Sistema de airbags
F29 [1]	15 A	Módulo de control de la transmisión
F30 [1]	15 A	Módulo de control del motor
F31 [2]	40 A	Desempañador trasero
F32	–	No se usa
F33	–	No se usa
F34	–	No se usa
F35	–	No se usa
F36	–	No se usa
F37 [1]	30 A	Módulo de control de la carrocería
F38	–	No se usa
F39	–	No se usa
F40 [2]	60 A	Ventilador - velocidad alta
F41	–	No se usa

Fusibles		
Posición	Amp.	Circuito
F42 [1]	15 A	Faro antiniebla (si está equipado)
F43	–	No se usa
F44	–	No se usa
F45 [1]	15 A	Compresor del aire acondicionado / Ventilador - control de velocidad intermedia / Sensores de los sistemas de inyección
F46 [1]	15 A	Bobina de inyección
F47 [1]	15 A	Módulo de control del motor - Principal
F48 [1]	10 A	Relé del ventilador
F49 [1]	15 A	Bomba de agua
F50 [1]	10 A	Embrague del compresor del aire acondicionado
F51 [3]	30 A	Ventilador - velocidad baja
F52	–	No se usa
F53 [2]	40 A	Ventilador - velocidad intermedia

Fusibles		
Posición	Amp.	Circuito
F54 [1]	30 A	Motor de arranque
F55	–	No se usa

[1] - Microfusible 2
[2] - Fusible JCase
[3] - Fusible MCase

Relés	Circuito
K01	No se usa
K02	Marcha / Arranque
K03	Bomba de combustible (si está equipada)
K04	No se usa
K05	No se usa
K06	No se usa
K07	No se usa
K08	Ventilador - Velocidad alta
K09	Motor de arranque
K10	Ventilador - Velocidad baja
K11	Ventilador - Velocidad media
K12	Módulo de control del motor - Principal
K13	Embrague del compresor del aire acondicionado

Caja de fusibles del tablero de instrumentos

La caja de fusibles del tablero de instrumentos está situada en la parte inferior del tablero de instrumentos del lado del conductor.

Puede que no todas las descripciones de la caja de fusibles en este manual sean aplicables a su vehículo. Se corresponden fielmente a la fecha de impresión.

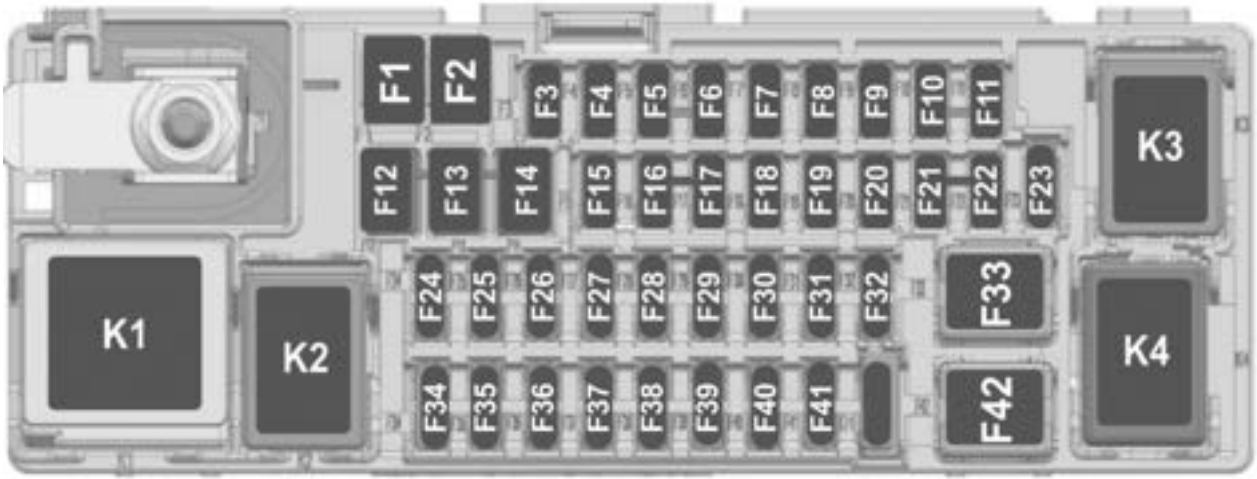
F1
F2
F3
F4
F5
F6
F7
F8
F9
F10
F11
F12
F13
F14
F15
F16
F17
F18
F19
F20
F21
F22
F23
K3
K1
K2
F24
F25
F26
F27
F28
F29
F30
F31
F32
F33
K4
F34
F35
F36
F37
F38
F39
F40
F41
F42

Fusibles		
Posición	Amp.	Circuito
F1	–	No se usa
F2	–	No se usa
F3 [2]	10 A	Sensor de lluvia
F4	–	No se usa
F5 [2]	30 A	Módulo de control de la carrocería
F6 [2]	30 A	Módulo de control de la carrocería
F7 [2]	30 A	Módulo de control de la carrocería
F8	–	No se usa
F9	–	No se usa
F10 [2]	20 A	Limpialuneta
F11	–	No se usa
F12 [3]	40 A	Ventilador automático del aire acondicionado
F13 [3]	40 A	OnStar / IPC / Pantalla / Radio / USB / UPA / SBSA / APA / ECC / CCP / LPM / BCM1
F14 [3]	–	No se usa

Fusibles		
Posición	Amp.	Circuito
F15	–	No se usa
F16	–	No se usa
F17	–	No se usa
F18 [2]	5 A	Espejos retrovisores exteriores
F19	–	No se usa
F20 [2]	10 A	Módulo del airbag
F21 [2]	7,5 A	Conector de enlace de diagnóstico
F22 [2]	30 A	Techo solar
F23 [1]	2 A	Cerradura del encendido
F24 [1]	10 A	Iluminación de la palanca de la transmisión automática / guantera / parasol (si está equipada)
F25 [1]	20 A	Tomas de corriente auxiliares (si están equipados)

Fusibles		
Posición	Amp.	Circuito
F26 [1]	5 A	USB trasero / Cargador por inducción
F27	–	No se usa
F28	–	No se usa
F29	–	No se usa
F30 [1]	–	No se usa
F31 [1]	10 A	Controles de la calefacción, la ventilación y el aire acondicionado
F32 [1]	20 A	Lavaparabrisas
F33 [4]	40 A	Ventilador manual del aire acondicionado
F34 [1]	5 A	OnStar
F35 [1]	10 A	Cuadro de instrumentos / Pantallas
F36 [1]	15 A	Radio / USB delantero
F37 [1]	10 A	Sistema del asistente de estacionamiento / alerta del punto ciego lateral

Fusibles		
Posición	**Amp.**	**Circuito**
F38 [1]	10 A	Control de la calefacción, ventilación y aire acondicionado
F39 [1]	20 A	Módulo de control de la carrocería
F40 [1]	2 A	Interruptores en el volante
F41 [1]	–	No se usa
F42	–	No se usa

[1] - Minifusible
[2] - Microfusible 2
[3] - Fusible MCase
[4] - Fusible JCase

Relés	Circuito
K1	Arranque
K2	RAP_ACC
K3	No se usa
K4	No se usa

Herramientas del vehículo

Herramientas

El gato y las herramientas se encuentran en el compartimiento de almacenamiento, debajo de la rueda de auxilio.

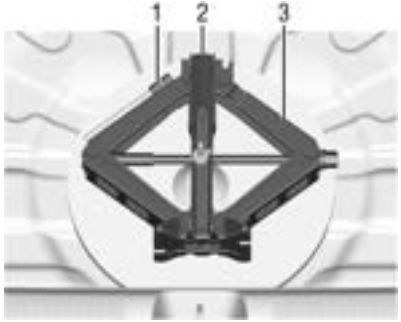

1. Varilla de extensión
2. Llave
3. Gato

Ruedas y neumáticos

Estado de los neumáticos, estado de las llantas

Rodar sobre superficies con bordes puede dañar los neumáticos y las llantas. No aprisione los neumáticos contra el borde de la acera cuando estacione.

Compruebe periódicamente si las llantas y los neumáticos están dañados. Acuda a un concesionario o reparador autorizado Chevrolet si se produjeran daños o desgaste inusual.

Designaciones de los neumáticos

P. ej., **195/65 R15 91H**

195 : Anchura del neumático, en mm

65 : Relación de sección (altura del neumático respecto a la anchura) en %

R : Tipo de cubierta: Radial

15 : Diámetro de la llanta, en pulgadas

91 : Índice de carga; p. ej., 91 es equivalente a 615 kg

H : Letra del código de velocidad

Letra del código de velocidad:

Q : hasta 160 km/h

S : hasta 180 km/h

T : hasta 190 km/h

H : hasta 210 km/h

V : hasta 240 km/h

W : hasta 270 km/h

Presión de los neumáticos

Compruebe la presión de los neumáticos en frío cada dos semanas y antes de cualquier viaje largo. No olvide la rueda de repuesto.

La etiqueta de la presión de los neumáticos está situada en el montante de la puerta delantera izquierda.

Los datos sobre presiones son válidos para neumáticos fríos.

La rueda de repuesto se debe inflar siempre con la presión especificada.

Una presión de los neumáticos incorrecta afectará negativamente a la seguridad, a la maniobrabilidad del vehículo, al confort y al consumo de combustible, además de aumentar el desgaste de los neumáticos.

⚠ Peligro

Si la presión es demasiado baja, los neumáticos pueden resultar dañados internamente y calentarse considerablemente, haciendo que la banda de rodadura se separe e incluso que los neumáticos estallen a velocidades elevadas.

Funcionamiento del monitor de presión de los neumáticos (Si está equipado)

Este vehículo puede tener un sistema monitor de presión de los neumáticos (TPMS). El TPMS está diseñado para advertir al conductor cuando existe una situación de baja presión de los neumáticos. Los sensores del TPMS están montados en cada conjunto de neumático y rueda, excluido el conjunto de rueda y neumático de auxilio. Los sensores del TPMS monitorean la presión del aire de los neumáticos del vehículo y transmiten las lecturas a un receptor ubicado en el vehículo.

Cuando se detecta una situación de baja presión de los neumáticos, el TPMS enciende la luz de advertencia de baja presión de los neumáticos ubicada en el cuadro de instrumentos. Si se enciende la luz de advertencia, deténgase lo antes posible e infle los neumáticos a la presión recomendada que se muestra en la etiqueta de información de carga y neumáticos.

Consulte *Ruedas y neumáticos* ⇨ *191*.

La luz de advertencia de TPMS se enciende cada vez que arranca el vehículo hasta que los neumáticos se inflen a la presión correcta.

La luz de advertencia de TPMS puede encenderse cuando el tiempo está frío y el vehículo arranca por primera vez y luego apagarse cuando se pone en movimiento. Esto podría ser un indicador temprano de que la presión de aire está bajando y se deben inflar los neumáticos a la presión correcta.

El TPMS puede advertir acerca de una situación de baja presión de los neumáticos pero no reemplaza al mantenimiento normal de los mismos. Consulte *Ruedas y neumáticos* ⇨ *191* y *Rotación de neumáticos* ⇨ *194*.

Atención
Los materiales de sellado de neumáticos no son todos iguales. Un sellante para neumáticos no aprobado puede dañar los sensores del TPMS. La garantía del vehículo no cubre los daños de los sensores del TPMS causados por el uso de un sellante para neumáticos incorrecto. Use siempre el sellante para neumáticos aprobado por GM disponible en su concesionario o incluido en el vehículo.

Luz indicadora de falla del TPMS

El TPMS no funciona correctamente si falta o no funciona uno o más de los sensores del TPMS. Cuando el sistema detecta una falla, el indicador de TPMS destella durante alrededor de un minuto y luego permanece encendido durante el resto del ciclo de encendido. La luz indicadora de falla se enciende en cada ciclo de encendido hasta que se corrija el problema. Algunas de las situaciones que pueden causar que se enciendan son:

- El proceso de calibración de sensores del TPMS no se realizó o no se terminó exitosamente después de rotar los neumáticos. La luz de falla se debe apagar después de terminar exitosamente el proceso de calibración de sensores. Consulte "Proceso de calibración de sensores del TPMS" más adelante en esta sección.
- Uno o más sensores del TPMS está dañado. La luz indicadora de falla se debería apagar cuando se corrige el problema de los sensores del TPMS y una vez realizado exitosamente el proceso de calibración de sensores. Solicite el servicio a su concesionario.
- Los neumáticos o ruedas de auxilio no coinciden con los neumáticos o ruedas del equipo original. Los neumáticos y ruedas distintos a los recomendados pueden impedir que el TPMS funcione correctamente.
- La operación de sistemas electrónicos o instalaciones cercanas que utilizan ondas de radiofrecuencia similares a las del TPMS puede causar el funcionamiento incorrecto de los sensores del sistema.

Si el TPMS no funciona correctamente, no puede detectar o enviar señal de una situación de neumático desinflado. Solicite a su concesionario el servicio si la luz de falla del TPMS se enciende y permanece encendida.

Proceso de calibración de sensores del TPMS

Cada sensor del TPMS tiene un código de identificación exclusivo. El código de identificación debe coincidir con la posición de un neumático o rueda nuevos después de rotar los neumáticos o reemplazar uno o más de los sensores del TPMS.La luz indicadora de falla se debería apagar en el próximo ciclo de encendido. Los sensores se hacen corresponden alas posiciones de cada

neumático/rueda usando una herramienta de nuevo aprendizaje de TPMS. Cada sensor tiene una posición definida para realizar la lectura de presión del neumático. Si se cambia la posición del neumático/rueda, se requiere un nuevo aprendizaje de los sensores del TPMS. Solicite el servicio a su concesionario.

Revisión de los neumáticos

Los impactos contra los bordes de las aceras pueden causar daños internos en las llantas y los neumáticos. Hay riesgo de accidentes a alta velocidad debido a daños ocultos en los neumáticos, no visibles. Por lo tanto, si es necesario subir el borde de la acera, hágalo despacio y en ángulo recto si fuera posible.

Cuando estacione, asegúrese de que los neumáticos no queden aprisionados contra el borde de la acera. Compruebe regularmente el desgaste (profundidad del dibujo) de los neumáticos o si hay daños visibles. Compruebe también si las llantas presentan daños.

En caso de daños o desgaste anormal, acuda a un concesionario o reparador autorizado Chevrolet para su reparación, para una calibración de la suspensión delantera y una alineación de la dirección.

Profundidad del dibujo

Compruebe regularmente la profundidad del dibujo.

Los neumáticos deberían sustituirse al alcanzar el dibujo una profundidad de 1,6 mm, indicador de desgaste de dibujo.

La profundidad mínima autorizada legalmente (1,6 mm) se ha alcanzado cuando el dibujo se desgastó hasta uno de los indicadores de desgaste (TWI). Su posición se indica mediante marcas en el costado del neumático.

Los neumáticos envejecen, aunque no se usen. Le recomendamos sustituir los neumáticos cada 6 años.

Rotación de neumáticos

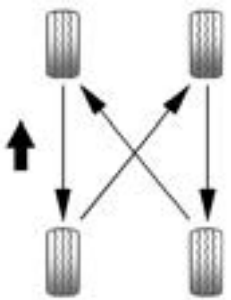

Las fuerzas que actúan sobre los neumáticos delanteros y traseros son diferentes, por eso se desgastan de forma diferente dependiendo de varios factores, como la superficie de la calzada, la forma de conducir, la alineación de la suspensión, el balanceo de las ruedas, la presión de los neumáticos, etc.

El propietario debe llevar a cabo una evaluación del desgaste del vehículo y esto incluye la rotación periódica de los neumáticos, que no debería exceder los 10 000 km. La rotación de los neumáticos es vital para lograr un desgaste uniforme del neumático y una mayor duración.

La rotación de los neumáticos debe realizarse como se indica en la ilustración.

El estado de los neumáticos es uno de los puntos que se comprueban durante una inspección periódica en el concesionario Chevrolet de su preferencia, que puede diagnosticar los signos de un desgaste desigual que puede afectar a la seguridad y prestaciones de su vehículo.

Nunca incluya el neumático de auxilio temporal en la rotación de neumáticos debido a las diferencias de tamaño.

Atención

- Debido a su envejecimiento, la goma del neumático se deteriora. Esto sucede también con la rueda de auxilio, aunque no se use.
- El envejecimiento de los neumáticos depende de diversas condiciones de uso, incluidas la temperatura, las condiciones de carga y también la presión de inflado de los neumáticos.
- Lleve los neumáticos periódicamente a la asistencia técnica del fabricante para evaluar las condiciones de uso.

(Continuación)

Atención (Continuación)

- Una cubierta de refacción que no se haya utilizado durante un periodo de 6 años sólo deberá usarse en caso de emergencia. Si necesitara usar este neumático, conduzca a baja velocidad.

Nota

Después de la rotación de neumáticos, es necesario llevar su vehículo al concesionario Chevrolet a fin de efectuar el aprendizaje del sistema de TPMS.

Cuando llega el momento de cambiar por neumáticos nuevos

El neumático debe sustituirse cuando presente cortes, bultos en los flancos o cualquier otra deformación.

Los neumáticos también deben sustituirse cuando la profundidad del dibujo se haya desgastado hasta el indicador de desgaste (TWI). La imagen muestra como se puede comprobar la profundidad del dibujo.

Atención

- La profundidad del dibujo debe ser superior a 1,6 mm. Esta información se puede encontrar en el lateral de los neumáticos, tras la abreviatura TWI (indicadores de desgaste del dibujo).
- El peligro de aquaplaning y pérdida de control aumenta cuando los neumáticos están desgastados.

Nota

Cuando los sustituya, use siempre neumáticos de la misma marca y dimensiones. Es preferible sustituir todos los neumáticos del mismo eje al mismo tiempo.

Tipos de neumáticos y llantas

⚠ Peligro

No utilice tipos y tamaños de ruedas y neumáticos distintos a los instalados en fábrica. De ser necesario reemplazar uno o más neumáticos, asegúrese de que tengan las mismas especificaciones que los originales instalados en fábrica. De lo contrario, se puede ver afectada la conducción, incluso provocando graves accidentes. Además, puede afectar los términos de la garantía del vehículo. Las condiciones anteriormente mencionadas no aplican en el caso del uso del neumático compacto de auxilio temporario y de accesorios Chevrolet diseñados especialmente para su vehículo. Para mayor información, consulte con la red de concesionarios Chevrolet o con un taller de reparación autorizado por Chevrolet.

En el caso de que reemplace las ruedas y los neumáticos por accesorios Chevrolet que estén disponibles para su vehículo, puede ser necesario reprogramar el velocímetro debido al radio dinámico de desplazamiento. Consulte con la red de concesionarios Chevrolet o un taller de reparación autorizado por Chevrolet.

Taza de rueda (Si está equipado)

Se deben utilizar tazas de rueda y neumáticos homologados por el fabricante para el vehículo correspondiente, que cumplen todos los requisitos de la combinación de llanta y neumático.

Si no se utilizan tazas de rueda y neumáticos homologados por el fabricante, los neumáticos no deben disponer de nervadura de protección radial.

Las tazas de rueda no deben menoscabar el aire acondicionado de los frenos.

⚠ Peligro

El uso de tazas de rueda o neumáticos inapropiados puede provocar una pérdida repentina de presión y causar accidentes.

Sustitución de ruedas

Todos los vehículos están equipados con una rueda de auxilio.

⚠ Peligro

El cambio de ruedas es una tarea que puede presentar riesgo de lesiones. Nunca coloque su cuerpo o una parte de él debajo del vehículo o dentro del mecanismo del gato.

Se deben efectuar los preparativos y observar las indicaciones siguientes:

- Estacione el vehículo en una superficie nivelada, firme y no deslizante. Las ruedas delanteras deben estar en posición de marcha en línea recta.
- Aplique el freno de estacionamiento y, si está equipado con transmisión manual, coloque la primera marcha o la marcha atrás o, en el caso de contar con transmisión automática, coloque la palanca de cambios en la posición **P**.
- Saque la rueda de auxilio.
- Nunca cambie más de una rueda simultáneamente.

- Utilice el gato únicamente para cambiar las ruedas en caso de pinchazo.
- Si el terreno donde está el vehículo es blando, debe colocarse debajo del gato una base estable (con un grosor mínimo de 1 cm).
- No debe haber personas ni animales dentro del vehículo cuando se utilice el gato.
- No se meta nunca debajo de un vehículo que esté alzado con un gato.
- No arranque el vehículo mientras esté levantado con el gato.
- Limpie las tuercas de rueda y las roscas con un paño limpio antes de montar la rueda.

⚠ Peligro

No engrase la tuerca de rueda o el cono de la tuerca de rueda.

1. Llantas de aleación y tazas de rueda:

Monte la llave para tornillos de rueda asegurándose de que se coloca bien y afloje cada tuerca de rueda media vuelta.

2. Asegúrese de que el gato esté correctamente colocado en los puntos de elevación del vehículo.

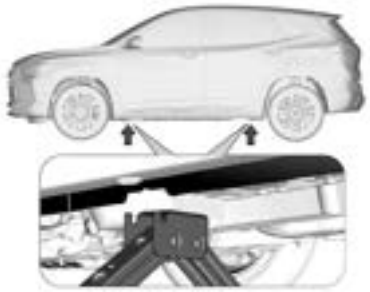

3. Ajuste el gato a la altura necesaria. Coloque el gato directamente debajo del punto de elevación, de modo que no pueda resbalar.

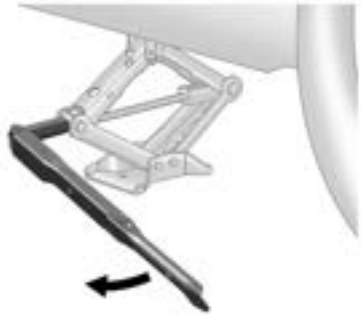

Eleve el vehículo girando la manija del gato hacia la derecha. Eleve el vehículo lo suficientemente alto como para que haya suficiente espacio como para que la rueda esté separada del suelo.

4. Desenrosque las tuercas de rueda.
5. Cambie la rueda.
6. Alinee el hueco de la taza de rueda con la válvula del neumático antes de instalarlo. (En versiones así equipadas)
7. Apriete las tuercas de rueda.
8. Baje el vehículo.
9. Inserte completamente la llave para ruedas y apriete las tuercas siguiendo un orden en cruz.
10. Guarde la rueda sustituida y las herramientas del vehículo.
11. Compruebe la presión del neumático montado y el par de apriete de las tuercas de rueda lo antes posible.

    Haga renovar o sustituir el neumático defectuoso.

Rueda de auxilio

Este vehículo está equipado con un neumático de auxilio temporal, cuyas dimensiones, presión y vida útil son diferentes a las de los neumáticos de uso regular del vehículo.

Por lo tanto, solo utilícela en casos de emergencia y reemplácela cuanto antes, ni bien haga reparar o reemplazar la rueda de uso regular. No se recomienda usar la rueda de auxilio por más de 100 km de distancia hasta su reemplazo por una rueda de uso regular.

La utilización de la rueda de auxilio temporal puede alterar el comportamiento de la dinámica del vehículo, especialmente al girar o al frenar. De todas formas, no afecta la seguridad si se utiliza a velocidades menores a los 80 Km/h.

El neumático de auxilio temporario tiene llanta de acero.

La rueda de auxilio está situada en el compartimento de carga, debajo de la cubierta del piso. Está fijada en el rebaje mediante una tuerca de mariposa.

El hueco de la rueda de auxilio no está diseñado para todos los tamaños de neumáticos permitidos. Si una rueda es más ancha que la de auxilio y se debe guardar en el hueco de la rueda de auxilio después de cambiar las ruedas, la cubierta del piso puede colocarse encima de la rueda que sobresale.

No se permite usar más de una rueda de auxilio temporal simultáneamente.

⚠ Peligro

Cuando conduzca usando la rueda auxiliar temporaria, mantenga la velocidad siempre por debajo de 80 km/h.

La distancia recomendada hasta su reemplazo por una rueda regular es de hasta 100 km.

Colocación de una rueda de tamaño normal dañada en la cavidad para la rueda de auxilio

Desenrosque hacia la izquierda la tuerca de la rueda de auxilio y retire la rueda.

Desenrosque hacia la izquierda la tuerca mariposa del gato.

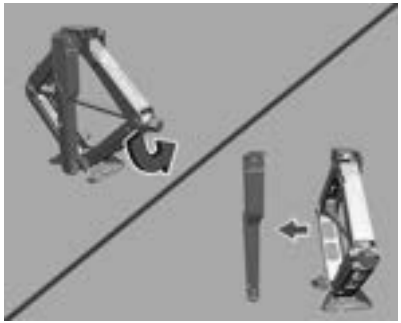

Para retirar la llave, es necesario bajar el gato.

Antes de guardar una rueda de tamaño normal dañada en la cavidad para la rueda de auxilio, siga estos procedimientos:

1. Sostenga la llave en el gato.

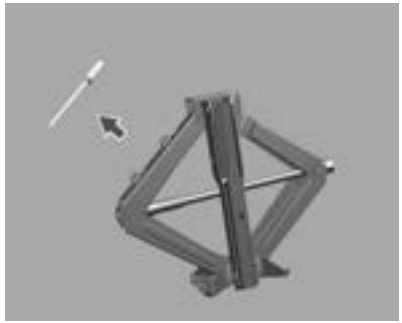

2. Retire la varilla de extensión del gato.

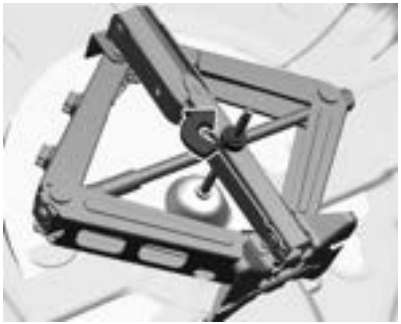

3. Coloque el gato en el vehículo y sujételo con la tuerca mariposa.

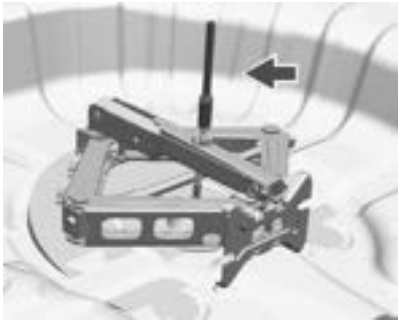

4. Instale la varilla de extensión antes de colocar la rueda de tamaño normal dañada en la cavidad para la rueda de auxilio.

Nota

Quite la tapa de la varilla de extensión, si está colocada.

5. Coloque el neumático desinflado en el baúl. Primero empuje el neumático desinflado sobre el piso trasero.

Nota

Corrobore que todo el neumático esté en contacto con el piso trasero.

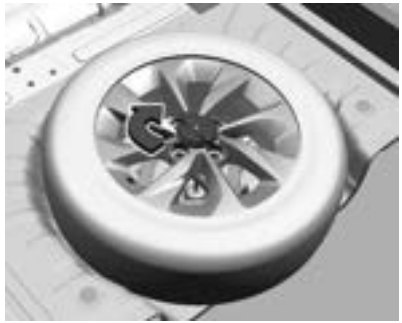

6. Ajuste la tuerca mariposa.

Atención
Cuando guarda la rueda de tamaño normal en el baúl, tenga cuidado de no dañar el revestimiento del piso.

Arranque con cables

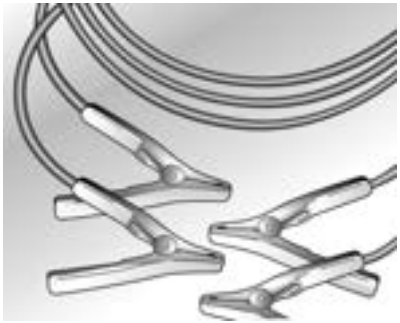

Un vehículo con la batería descargada puede ponerse en marcha con cables auxiliares de arranque y la batería de otro vehículo. Esto debe hacerse con muchísimo cuidado y conforme a las instrucciones siguientes.

⚠ Peligro

- Tenga mucho cuidado al arrancar con los cables de arranque. Cualquier desviación de las instrucciones siguientes puede causar lesiones o daños debidos a la explosión de la batería o daños a los sistemas eléctricos de ambos vehículos.

(Continuación)

Peligro (Continuación)

- Evite el contacto con los ojos, la piel, tejidos y superficies pintadas. El líquido contiene ácido sulfúrico que puede provocar lesiones y daños en caso de contacto directo.

Realice las operaciones en la secuencia siguiente:

1. Compruebe si la tensión de la batería auxiliar se corresponde con la de la batería del vehículo cuyo motor se debe arrancar.
2. Durante esta operación de arranque, no se acerque a la batería.
3. Con la batería auxiliar instalada en el otro vehículo, evite el contacto entre los dos vehículos.
4. Compruebe que los cables auxiliares no tengan falta o pérdida de aislamiento.
5. Evite el contacto entre los terminales de los cables de arranque o con las partes metálicas de los vehículos.
6. Apague el encendido y desconecte todos los circuitos eléctricos cuya conexión no sea necesaria.
7. Accione de forma segura el freno de estacionamiento. Para transmisión manual, mueva la palanca de cambios a punto muerto. Para transmisión automática, mueva la palanca de cambios a P.
8. Localice los terminales positivo (+) y negativo (-) de las baterías.

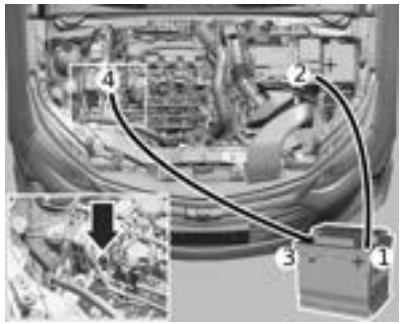

9. Conecte los cables de arranque en la secuencia que se indica:
   - + con +: el terminal positivo de la batería auxiliar (1) con el terminal positivo de la batería descargada (2).
   - - con masa: el terminal negativo de la batería auxiliar (3) con el punto de conexión a masa del vehículo a 30 cm

de la batería y de las partes móviles y/o el calor. Por ejemplo: tornillo de soporte del motor (4).

10. Arranque el motor del vehículo cuya batería está descargada. Si el motor no arranca tras varios intentos, puede que deban realizarse algunas reparaciones.
11. Invierta exactamente el orden anterior para desconectar los cables de arranque.

Nota

- El motor del vehículo que proporciona el arranque auxiliar debe estar en marcha durante la operación.
- Si la radio está encendida, podría sufrir graves daños. En tal caso, la garantía no cubrirá los gastos de reparación del vehículo.

⚠ Peligro

Los ventiladores y otras partes móviles del motor pueden causar heridas graves. Mantenga las manos, cabello y prendas alejadas de las partes móviles cuando el motor esté en marcha o si el motor está encendido.

Dimensiones

Remolcado del vehículo

En situaciones de emergencia, que requieran remolcar el vehículo, es preferible recurrir a empresas especializadas que tengan vehículos de remolque con plataforma.

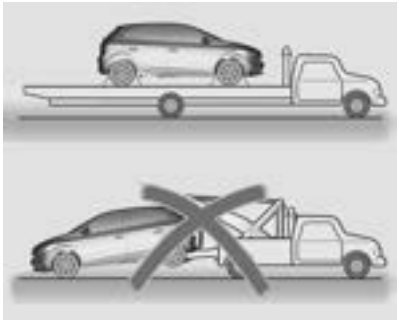

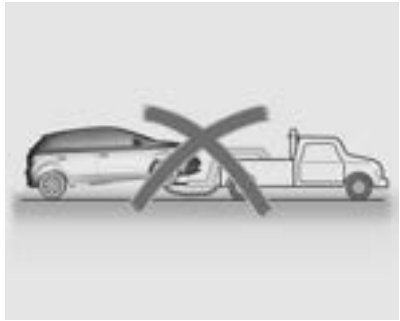

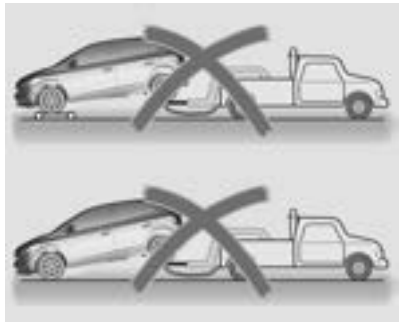

El remolque con dos de las ruedas levantadas del piso no es apropiado para este vehículo.

Nota

Tenga cuidado cuando el vehículo esté fijo en la plataforma; tenga cuidado de no dañar el tubo o los cables.

Observe los siguientes procedimientos cuando remolque un vehículo:

- No debe permanecer ningún pasajero en el vehículo remolcado.
- Conecte el encendido para permitir el funcionamiento de las luces de frenos, la bocina y los limpiaparabrisas.
- Suelte el freno de estacionamiento del vehículo remolcado y ponga la transmisión en punto muerto.
- Encienda las balizas.
- Mantenga los límites de velocidad.

Solicite la asistencia de un concesionario Chevrolet.

Remolcado de otro vehículo

⚠ Peligro

En este vehículo no puede instalarse el enganche de remolque trasero, por lo que no se puede llevar remolques.

Cuidado del aspecto

Cuidado exterior

Aquí encontrará información sobre la conservación periódica del aspecto de su vehículo. Su observación es un requisito indispensable para las reclamaciones en garantía en caso de daños en los revestimientos internos y externos y en la pintura. Las recomendaciones de esta sección le ayudarán a prevenir los daños causados por los efectos del medio ambiente a los que está expuesto el vehículo.

Limpieza exterior

La mejor forma de conservar el acabado de su vehículo es mantenerlo limpio lavándolo con frecuencia.

Lavado

- No lave el vehículo expuesto a la radiación directa del sol.
- Asegúrese de quitar la antena (si está equipada) antes de ingresar a un lavadero automático de vehículos.
- Luego, para eliminar el polvo, vierta agua por toda la carrocería.
- No pulverice el agua directamente sobre el radiador para no deformar el núcleo del mismo y, por consiguiente, reducir la eficiencia del sistema. Utilice solo aire comprimido.
- Si lo desea, aplique un detergente suave o champú y, con una esponja o una bayeta, frote mientras enjuaga la zona. Elimine todo el detergente o champú antes de que se seque.
- Utilice un cepillo o una bayeta aparte para limpiar los cristales, para evitar que se ensucien con grasa.
- Limpie el borde de goma de las escobillas con agua y un detergente suave.
- Las manchas de aceite, asfalto o de suciedad de la carretera se pueden eliminar con disolvente. Se recomienda no limpiar toda la carrocería con disolvente.
- Después del lavado, seque bien el vehículo.

Encerado

Utilice cera a base de silicona en el vehículo si observa que se forman perlas en la pintura después de aclarar. No utilice cera en los componentes de plástico y cristales porque produce manchas difíciles de quitar.

Abrillantado

Dado que la mayoría de productos abrillantadores contienen abrasivos, haga que un servicio especializado abrillante su vehículo.

Arañazos en la pintura y material extraño

Los desperfectos en la pintura de acabado, como los producidos por piedras, grietas o arañazos, deberían repararse inmediatamente en un concesionario o reparador autorizado Chevrolet, ya que el metal al descubierto se oxidará rápidamente y puede convertirse en un problema de corrosión importante. Si observa manchas de aceite y alquitrán, residuos de pintura de señalización, savia de los árboles, excrementos de pájaros, productos químicos procedentes de chimeneas industriales, sal marina y otros materiales, debe eliminarlos lo antes posible. Utilice disolvente para eliminar las manchas de aceite, alquitrán y residuos de pintura.

Bajos del vehículo

El agua salada y otros agentes corrosivos pueden acelerar la oxidación incipiente y deteriorar las partes de los bajos del vehículo, como la tubería del freno, el panel del suelo, los paneles de metal, los sistemas de escape, las abrazaderas, los cables de freno de estacionamiento, etc. Además, los residuos, barro y suciedad acumulados en las rejillas del guardabarros están expuestos a la humedad. Para minimizar los daños, enjuague periódicamente los bajos para eliminar estos materiales.

Uso de sprays

No utilice aceite en spray para los bajos. Además de atraer el polvo, el spray puede dañar los soportes, las juntas, los tubos flexibles, etc.

Puertas

1. Lubrique los cilindros de las cerraduras con grafito en polvo.
2. Lubrique las bisagras de las puertas, el compartimento de carga y el capó, así como los frenos de puertas.
3. Las aberturas situadas en la parte inferior de la puerta permiten la evacuación de agua en caso de lluvia o lavado. Deberían mantenerse desatoradas para prevenir la acumulación de agua y que se produzca óxido.

Llantas de aleación

Las llantas de aleación reciben una protección similar a la pintura del vehículo. Nunca utilice productos químicos, abrillantadores, productos abrasivos o cepillos, ya que estos pueden dañar la capa protectora de la llanta.

Compartimento del motor

Atención
No se recomienda lavar el compartimiento del motor ya que se podrían dañar algunos componentes tales como: el alternador, el depósito del cilindro maestro, componentes eléctricos y electrónicos, conectores eléctricos, la caja de fusibles, el radiador y otros. (Continuación)

Atención (Continuación)

No lave ningún componente ubicado debajo del capó que tenga este símbolo .

Esto puede causar daños que la garantía del vehículo no cubre.

Si es necesario, limpie el motor con un trapo húmedo.

Cuidado interior

Utilizando una solución de jabón neutro, remueva inmediatamente las lociones para manos, el bronceador y el repelente de insectos de todas las superficies interiores. En caso contrario, pueden producirse daños.

⚠ Peligro

Puede que haya muchos productos de limpieza peligrosos e inflamables que podrían causar lesiones y también daños al vehículo. Así que, al limpiar el interior de su vehículo, no use disolventes volátiles, como acetona, disolvente, cloro o agentes reductores. No use nunca gasolina para la limpieza.

Nota

Recuerde limpiar las manchas lo antes posible antes de que no se puedan eliminar.

Alfombras y tapicería

- Para obtener buenos resultados, aspire y cepille la zona.
- Para eliminar la suciedad o manchas leves, utilice un cepillo o esponja humedecida en agua jabonosa.
- Primero utilice cinta adhesiva para eliminar residuos de las manchas de grasa o aceite. Luego frote la zona con un paño humedecido en benceno.
- Nunca aplique demasiado disolvente limpiador porque penetraría en la tapicería y la estropearía.

Revestimientos de puertas, piezas de vinilo y plástico

- Utilice únicamente un paño húmedo y luego frote con un paño seco.
- Para eliminar manchas de grasa o aceite, utilice un paño humedecido con una solución de agua jabonosa y luego frote con un paño seco.

Interruptores de la consola

Nunca utilice productos de limpieza en la zona de los interruptores. Límpielos con una aspiradora y un trozo de paño húmedo.

Cuadro de instrumentos

Límpielo usando un paño seco; los productos químicos y el agua podrían dañar el sistema de la computadora de a bordo.

Cinturones de seguridad

Manténgalos siempre alejados de objetos cortantes o agudos. Inspeccione periódicamente las correas, los cierres y los puntos de anclaje. Si están sucios, límpielos con un jabón suave y agua templada. Manténgalos limpios y secos.

Ventanillas

- Para eliminar el humo del tabaco, capas de polvo y los vapores de los paneles de plástico, límpielos con frecuencia usando un paño y agua con jabón neutro.
- Nunca utilice productos de limpieza abrasivos en los cristales porque pueden producir arañazos y daños en las ventanillas.

Panel delantero

⚠ Peligro

Cuando se ven expuestos al calor del sol durante periodos prolongados, la zona superior del tablero de instrumentos y el interior de la guantera pueden alcanzar temperaturas de hasta 100°C. Por ello, no use nunca estas zonas para guardar el encendedor, cintas, disquetes, discos compactos, gafas del sol, etc. que podrían deformarse e incluso incendiarse al verse expuestos a temperaturas elevadas. Existe el peligro de dañar los propios objetos y el vehículo.

Servicio y mantenimiento

Información general
Información de servicio 207

Mantenimiento programado
Mantenimiento programado 209

Líquidos, lubricantes y piezas recomendados
Líquidos y lubricantes recomendados 213

Información general

Información de servicio

Para garantizar la seguridad y la economía de funcionamiento del vehículo, así como para mantener su valor, es de vital importancia realizar todos los trabajos de mantenimiento en los intervalos correctos, según lo especificado.

⚠ Peligro

Nunca realice usted mismo ningún tipo de reparación o ajuste del motor, el chasis o componentes relacionados con la seguridad del vehículo. Podría estar infringiendo normas medioambientales o de seguridad.

Nota

Si el vehículo pertenece a un programa exclusivo de flotas y/o a compañías de alquiler de vehículos.

Para mayor información, contacte a un concesionario Chevrolet.

Inyectores de combustible

Los inyectores de combustible se limpian solos y no requieren una limpieza periódica.

Realizadas por el propietario

- Compruebe semanalmente el nivel de refrigerante en el depósito de expansión del refrigerante y rellénelo si fuera necesario. Dos flechas indican la marca del nivel de líquido refrigerante en el depósito del sistema de refrigeración. Con el motor frío, retire el tapón y agregue al depósito de expansión una mezcla de agua potable y aditivo para radiadores.

  Consulte *Líquidos y lubricantes recomendados ⇨ 213*.
- Compruebe semanalmente el nivel de aceite del motor y rellene, si fuera necesario.
- Compruebe semanalmente el nivel del depósito del lavaparabrisas y rellene, si fuera necesario.
- Compruebe semanalmente la presión de inflado de los neumáticos, incluida la rueda de repuesto.
- Detenga el vehículo y compruebe el funcionamiento del freno de estacionamiento.

PDF

Condiciones de uso difíciles:

Se consideran condiciones de uso difíciles:

- Cuando la mayoría de viajes requieren un uso prolongado del régimen de ralentí o un funcionamiento continuado a bajas revoluciones (como en embotellamientos o retenciones en tráfico urbano).
- Cuando la mayoría de los viajes no superan los 6 km (viaje corto) sin llegar a calentarse el motor.
- La conducción frecuente en carreteras polvorientas y arena.
- Usado como taxi, vehículo de policía o actividad similar.
- Cuando el vehículo suele permanecer inmovilizado durante más de 2 días.

Mantenimiento programado

Operaciones de servicio[1]	por año o por km x 10.000 [2]	1	2	3	4	5	6	7	8	9	10
Motor y transmisión											
Motor y transmisión: Comprobar eventuales fugas.		🔍	🔍	🔍	🔍	🔍	🔍	🔍	🔍	🔍	🔍
Bujías											🔧
Correa de distribución y tensor		240.000 km o 15 años									
Correa de transmisión accesoria:		120.000 km o 5 años									
Correa de la bomba de aceite		240.000 km o 15 años									
Aceite del motor [3] (o según el sistema de la vida útil del aceite del motor [2]).		🔧	🔧	🔧	🔧	🔧	🔧	🔧	🔧	🔧	🔧
Filtro de aceite: cambiar el elemento.		En cada cambio de aceite del motor.									
Aceite para la transmisión manual[4]: retire el tapón, revise el nivel y llene hasta el nivel, de ser necesario; limpie el imán y vuelva a colocar el tapón.		🔍									
Aceite de la transmisión manual[4]: revise si hay fugas y llene hasta el nivel, si fuera necesario			🔍	🔍	🔍	🔍	🔍	🔍	🔍	🔍	🔍
Aceite de la transmisión automática: revisar si hay pérdidas y rellenarlo al nivel, si fuera necesario.		🔍	🔍	🔍	🔍	🔍	🔍	🔍	🔍	🔍	🔍
Aceite de la transmisión automática.		Reemplace cada 80.000 km, si el vehículo se utiliza en cualquiera de las condiciones de uso severo. Consulte *Información de servicio* ⇨ *207*.									
Verificar el semieje y el guardapolvos de la junta para detectar fugas.		🔍	🔍	🔍	🔍	🔍	🔍	🔍	🔍	🔍	🔍

Operaciones de servicio[1]	por año o por km x 10.000 [2]	1	2	3	4	5	6	7	8	9	10
Filtro de aire.			🔍	🔍	🔧		🔍	🔍	🔧		🔍
Sistema de refrigeración											
Líquido del sistema de refrigeración.		Reemplazar cada 150.000 km o cada 5 años.									
Sistema de refrigeración: Comprobar eventuales fugas.		🔍	🔍	🔍	🔍	🔍	🔍	🔍	🔍	🔍	🔍
Sistema de aire acondicionado											
Sistema de aire acondicionado.		🔍	🔍	🔍	🔍	🔍	🔍	🔍	🔍	🔍	🔍
Filtro del aire acondicionado.			🔧		🔧		🔧		🔧		🔧
Frenos											
Disco y pastillas de freno.		🔍	🔍	🔍	🔍	🔍	🔍	🔍	🔍	🔍	🔍
Forros y tambores.			🔍		🔍		🔍		🔍		🔍
Mangueras y tubos del freno.			🔍		🔍		🔍		🔍		🔍
Freno de estacionamiento: inspeccionar y ajustar si fuera necesario. Lubricar articulaciones y cables.		🔍	🔍	🔍	🔍	🔍	🔍	🔍	🔍	🔍	🔍
Líquido de frenos: comprobar el nivel y, si está por debajo del mínimo del depósito, debe repararse la fuga y reemplazarse el líquido.		🔍	🔍	🔍	🔍	🔍	🔍	🔍	🔍	🔍	🔍
Líquido de frenos.		Cambiar cada 2 años.									

Operaciones de servicio[1]	por año o por km x 10.000 [2]	1	2	3	4	5	6	7	8	9	10
Dirección, suspensión (delantera y trasera) y neumáticos											
Amortiguadores: comprobar su fijación y si hay pérdidas ocasionales.		✓	✓	✓	✓	✓	✓	✓	✓	✓	✓
Sistema de la dirección: comprobar el juego y el par del sujetador - comprobar si el guardapolvos de la caja de la dirección presenta pérdidas.				✓			✓			✓	
Juntas y guardapolvos: estado, posición y posibles pérdidas.		✓	✓	✓	✓	✓	✓	✓	✓	✓	✓
Neumáticos: revise la presión de inflado, el desgaste y algún posible daño; proceda con la rotación de las ruedas y el balanceo, de ser necesario.		✓	✓	✓	✓	✓	✓	✓	✓	✓	✓
Par de las tuercas sujetadoras de las ruedas.		✓	✓	✓	✓	✓	✓	✓	✓	✓	✓
Carrocería											
Carrocería superior e inferior: Daño en la pintura o corrosión.		✓			✓			✓			✓
Cinturones de seguridad: Estado de las correas, hebillas y tornillos de fijación, par de ajuste y funcionamiento.		✓	✓	✓	✓	✓	✓	✓	✓	✓	✓
Sistema eléctrico											
Sistema eléctrico: comprobar la existencia de códigos de falla con la herramienta de exploración.		✓	✓	✓	✓	✓	✓	✓	✓	✓	✓
Dispositivos de iluminación y señalización.		✓	✓	✓	✓	✓	✓	✓	✓	✓	✓
Sistema del limpia y lavaparabrisas: comprobar el estado de las escobillas y limpiarlas, si fuera necesario.		✓	✓	✓	✓	✓	✓	✓	✓	✓	✓
Orientación de los faros.			✓				✓				✓

Operaciones de servicio[1]	por año o por km x 10.000 [2]	1	2	3	4	5	6	7	8	9	10

🔧 — Comprobar
🔧 — Cambiar

[1] Si el vehículo pertenece a un programa exclusivo de flotas y/o a compañías de alquiler de vehículos. **Para mayor información, contacte a un concesionario Chevrolet.**
[2] Lo que ocurra primero.
[3] Siempre que se cambie el aceite del motor, asegúrese de restablecer a cero el sistema de la vida útil del aceite del motor. Consulte "Cómo restablecer a cero el sistema de la vida útil del aceite del motor" en *Sistema de vida útil del aceite del motor (Si está equipado)* ⇨167
[4] Si está equipado

Líquidos, lubricantes y piezas recomendados

Líquidos y lubricantes recomendados

		Lubricante/líquido	Inspección de nivel	Cambio
Aceite del motor [1]	Turbo	Aceite especificado dexos 1 y viscosidad Grado [1] SAE 5W30	Semanal	Consulte *Mantenimiento programado* ⇨ *209*
Transmisión manual		Aceite sintético para cajas de cambios SAE 75W85 (especificación B0402071), engranajes helicoidales [2].	En la primera revisión	
Transmisión automática		Aceite Dexron VI - ACDelco [2].	Solamente si hay indicios de pérdida	
Frenos		Líquido de frenos DOT 4 LV [2].	En todas las inspecciones	
Sistema de refrigeración		65% de agua potable y 35% de aditivo concentrado para radiadores ACDelco o aditivo para radiadores listo para usar ACDelco[2] [3].	Semanal	
Sistema de aire acondicionado		Gas R134a.	Eficiencia del aire acondicionado comprobada en inspecciones.	

	Lubricante/líquido	Inspección de nivel	Cambio

[1] El vehículo se llena en fábrica con aceite DEXOS 1. Consulte "Aceite del motor".
[2] General Motors usa y recomienda líquidos y productos químicos ACDelco o piezas originales de GM.
[3] Si el vehículo se usa en una región muy fría (por debajo de -20 °C), se recomienda usar el líquido refrigerante en una proporción de 50% de aditivo y 50% de agua potable.

⚠ Peligro

La manipulación de materiales es peligrosa y puede resultar tóxica. Deben manipularse con cuidado. Preste atención a la información que figura en el embalaje.

Datos técnicos

Identificación del vehículo
Número de identificación del vehículo (VIN) 215
Etiquetas de identificación 215

Datos del vehículo
Datos del motor 216
Pesos del vehículo 221
Dimensiones del vehículo 224
Capacidades y especificaciones 225
Información sobre neumáticos 227
Presión de los neumáticos 228

Identificación del vehículo

Número de identificación del vehículo (VIN)

Sello

El número de identificación del vehículo está estampado en el panel del piso, del lado derecho del asiento del acompañante debajo del recubrimiento del piso, visible debajo de una cubierta.

Etiquetas autoadhesivas

El número de identificación del vehículo está grabado en etiquetas autoadhesivas:

- Etiqueta VIN en el panel delantero derecho del compartimento del motor.
- Etiqueta VIN en el pilar de la puerta delantera derecha.
- Etiqueta VIN en el piso, del lado derecho del asiento del acompañante.

Ventanillas

El número de identificación del vehículo está grabado en el parabrisas, la luneta trasera y las ventanillas laterales.

Etiquetas de identificación

La placa de identificación del vehículo está situada en el pilar de la puerta delantera derecha.

Datos del vehículo

Datos del motor

MOTOR	1.0 T	1.2 T	1.2 T
Combustible	Etanol / Nafta	Etanol / Nafta	Nafta
Número de cilindros	3 en línea		
Número de cojinetes	4		
Orden de encendido	1–2–3		
Diámetro del cilindro	74 mm	75 mm	75 mm
Carrera del cilindro	77,49 mm	90,50 mm	90,50 mm
Cilindrada efectiva	999 cm^3	1.199 cm^3	1.199 cm^3
Régimen de ralentí	850 rpm +/- 50 (AT)	900 rpm +/- 50 (AT)	900 rpm +/- 50 (AT) 950 rpm +/- 50 (MT)
Relación de compresión	10.5 : 1	10.5 : 1	9.5 : 1
Potencia máxima (ABNT - NBR ISO 1585)	115,6 CV (85 kW) a 5500 rpm	132 CV (97 kW) a 5500 rpm (nafta) 133 CV (98 kW) a 5500 rpm (etanol)	132 CV (97 kW) a 5500 rpm
Par máximo (ABNT - NBR ISO 1585)	160 Nm a 2000 rpm (nafta) 165 Nm a 2000 rpm (etanol)	190 Nm a 2000 rpm (nafta) 210 Nm a 2000 rpm (etanol)	190 Nm a 2000 rpm

MOTOR	1.0 T	1.2 T	1.2 T
Máxima velocidad permitida (gestión del motor)	Para AT: 6000 rpm. En P/N (Estacionamiento/ Punto muerto) 3.400 rpm	Para AT: 6000 rpm. En P/N (Estacionamiento/ Punto muerto) 3.400 rpm	Para TM: 6000 rpm (3750 rpm con el pedal del embrague presionado y el vehículo detenido) Para AT: 6000 rpm. En P/N (Estacionamiento/ Punto muerto) 3.400 rpm
AT — Caja de cambios automática MT — Caja de cambios manual			

SISTEMA ELÉCTRICO	1.0 T Etanol / Nafta	1.2 T Etanol / Nafta	1.2 T Nafta
Batería	12V 60 Ah SLI		Para TA: 12V 70 Ah SLI Para TM: 12V 60 Ah SLI
Alternador	100 A		
Espacio del electrodo - Bujías	0,6 – 0,7 mm		
AT — Caja de cambios automática MT — Caja de cambios manual			

Motor	**1.0 T Etanol / Nafta**
Transmisión	**AT**
1ª marcha	4,45 : 1
2ª marcha	2,91 : 1
3ª marcha	1,89 : 1
4ª marcha	1,45 : 1
5ª marcha	1,00 : 1
6ta. marcha	0,74 : 1
Marcha atrás	2,87 : 1
Relación del eje	3.72 : 1
AT — Caja de cambios automática	

Motor	**1.2 T Etanol / Nafta**
Transmisión	**AT**
1ª marcha	4,45 : 1
2ª marcha	2,91 : 1
3ª marcha	1,89 : 1
4ª marcha	1,45 : 1
5ª marcha	1,00 : 1

Motor	1.2 T Etanol / Nafta
6ta. marcha	0,74 : 1
Marcha atrás	2,87 : 1
Relación del eje	3.14 : 1
AT — Caja de cambios automática	

Motor	1.2 T(Nafta)	
Transmisión	MT	AT
1ª marcha	3.73 : 1	4,45 : 1
2ª marcha	1.96 : 1	2,91 : 1
3ª marcha	1.32 : 1	1,89 : 1
4ª marcha	0.94 : 1	1,45 : 1
5ª marcha	0,76 : 1	1,00 : 1
6ta. marcha	-	0,74 : 1
Marcha atrás	3.63 : 1	2,87 : 1
Relación del eje	3.94 : 1	3.14 : 1
AT — Caja de cambios automática MT — Caja de cambios manual		

FRENOS	
Tipo	Hidráulicos, sistema de frenos de doble circuito en diagonal
Delante	Freno de disco de pinza flotante
Detrás	Sistema de freno de tambor
Freno de estacionamiento	Freno de servicio trasero

GEOMETRÍA DE LA DIRECCIÓN		
Caída	Delante	-0,4° +/- 0,8°
	Detrás	-0,9° +/- 0,5°
Avance	Delante	5,5° +/- 0,8°
Convergencia	Delante	0,36° +/- 0,2°
	Detrás	0,3° +/- 0,4°
Diámetro de giro		10.8 m

Pesos del vehículo

MOTOR	1.0 T	1.2 T
Combustible	Etanol / Nafta	
Transmisión	AT	
Peso máximo autorizado	1638	1643
Carga máxima sobre el eje (delantero)	950	
Carga máxima sobre el eje (trasero)	850	
Carga útil	410	
El peso de todos los vehículos mencionados aquí corresponde a valores aproximados. Valores en kg. AT — Caja de cambios automática		

MOTOR	1.2 T [1]	
Combustible	Nafta	
Transmisión	MT	AT
Peso máximo autorizado	1610	1645
Carga máxima sobre el eje (delantero)	950	
Carga máxima sobre el eje (trasero)	850	
Carga útil	410	

MOTOR	1.2 T [1]	
Combustible	Nafta	
Transmisión	MT	AT
El peso de todos los vehículos mencionados aquí corresponde a valores aproximados. Valores en kg. [1] Solo para Chile, Perú y Bolivia MT — Caja de cambios manual AT — Caja de cambios automática		

MOTOR	1.2 T			
Combustible	Nafta [1]		Nafta [2]	
Transmisión	MT	AT	MT	AT
Peso máximo autorizado	1613	1651	1617	1637
Carga máxima sobre el eje (delantero)	950			
Carga máxima sobre el eje (trasero)	850			
Carga útil	410			
El peso de todos los vehículos mencionados aquí corresponde a valores aproximados. Valores en kg. [1] Solo para México [2] Solo para Argentina y Uruguay MT — Caja de cambios manual AT — Caja de cambios automática				

MOTOR	**1.2 T** [1]	
Combustible	**Nafta**	
Transmisión	**MT**	**AT**
Peso máximo autorizado	1610	1645
Carga máxima sobre el eje (delantero)	950	
Carga máxima sobre el eje (trasero)	850	
Carga útil	410	

El peso de todos los vehículos mencionados aquí corresponde a valores aproximados. Valores en kg.
[1] Solo para Colombia y Ecuador
MT — Caja de cambios manual
AT — Caja de cambios automática

Dimensiones del vehículo

Todas las dimensiones son en milímetros.

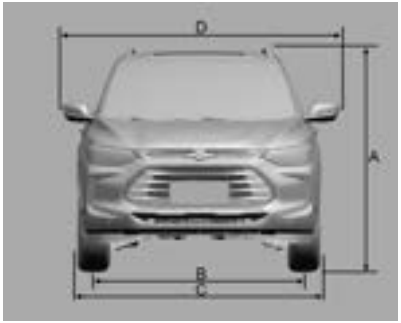

A. Altura total hasta el techo
   - 1627 mm
B. Dibujo:
   - Delante
   - 1547 mm
   - Detrás
   - 1551 mm
C. Anchura total – 1791 mm
D. Anchura total (de retrovisor a retrovisor) – 2057 mm

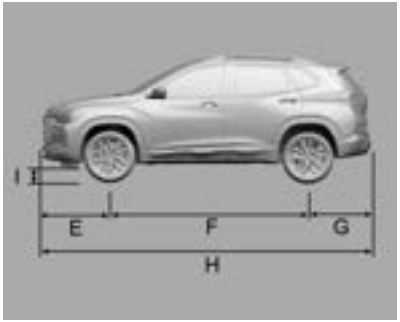

E. Distancia entre el centro de la rueda delantera y el paragolpe delantero – 878 mm
F. Batalla – 2570 mm
G. Distancia entre el centro de la rueda trasera y el paragolpe trasero – 822 mm
H. Longitud total – 4270 mm
I. Separación del suelo – 157 mm

Capacidades y especificaciones

CAPACIDADES DE LUBRICANTES Y LÍQUIDOS	
Aceite del motor (incluyendo el reemplazo del filtro) para 1.0T	3,75 L
Aceite del motor (incluyendo el reemplazo del filtro) para 1.2T	4,00 L
Transmisión manual (si está equipada), incluyendo la transmisión final	1,6 L
Transmisión automática (con motor 1.0 T)	8,2 L
Transmisión automática (con motor 1.2 T)	8,1 L
Sistema de refrigeración (si está equipado con transmisión manual)	5,6 L
Sistema de refrigeración (con transmisión automática)	5,4 L
Sistema de frenos (si está equipado con transmisión manual)	0,60 L
Sistema de frenos (con transmisión automática)	0,57 L
Depósito del líquido de lavado	2,5 L
Depósito de combustible	44 L
Gas refrigerante para el aire acondicionado	480 g

Carrocería	
Capacidad de carga (en litros)*	
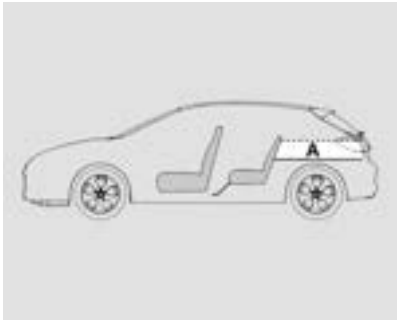	
A	Portón trasero (Equipaje cerrado) - 393 L
*ISO 3832 estándar	

Plegado de los respaldos del asiento trasero

Para aumentar la capacidad del compartimiento de carga, se pueden rebatir los respaldos del asiento trasero.

Consulte "Plegado de los respaldos del asiento trasero" en *Asientos traseros* ⇨ *26*.

Información sobre neumáticos

RUEDAS / NEUMÁTICOS	DIMENSIONES
Llantas	16 x 7 J
	17 x 7 J
Neumáticos	215/60R16 95V
	215/55R17 94V
Rueda de auxilio temporal (1)	Aro de 4 x 16 con neumático T115/70R16 92M
(1) En vehículos equipados con neumáticos de auxilio temporales (distintos de las ruedas de carretera), se recomienda usarlos en distancias inferiores a 100 km y velocidades inferiores a 80 km/h, y no se deben incluir en la rotación de neumáticos debido a las diferencias de tamaño.	

Presión de los neumáticos

Neumáticos[1] [2]	Delante	Detrás
215/60R16 95V	35 psi (240 kPa)	35 psi (240 kPa)
215/55R17 94V	35 psi (240 kPa)	35 psi (240 kPa)

[1] Información de neumáticos correspondiente a neumáticos en frío. La presión de los neumáticos que aumenta durante la conducción no debe reducirse.
[2] Para carga máxima, use la misma presión de los neumáticos que se indica.

Rueda de auxilio temporal	
T115/70R16 92M	60 psi (420 kPa)

Información del cliente

Información del cliente
Oficinas de asistencia al cliente 229

Registro y privacidad de los datos del vehículo
Grabadoras de datos de eventos 230

Información del cliente

Oficinas de asistencia al cliente

CAC: Centro de atención al cliente de Chevrolet

Puede contactar directamente con General Motors, de forma gratuita, desde cualquier lugar del país, llamando por teléfono, o a través de las redes sociales:

- **Brasil 0800-702-4200**
  chevrolet (BR), @chevroletbrasil, chevroletbr
- **Argentina 0800-888-2438**
  chevroletArgentina, @chevroletArg, chevroletarg
- **Uruguay 0800-2438**
- **Paraguay 009-800-542-0087**

Para acelerar la asistencia del **CAC**, tenga a mano la siguiente información:

- Número de identificación del vehículo - VIN (número de chasis).
- Nombre del concesionario o reparador autorizado Chevrolet que le atendió.
- Fecha de venta y kilometraje actual del vehículo.

Servicio de Asistencia en Carretera Chevrolet

El Manual de las Condiciones Generales del Programa de Road Service se encuentra al final de este Manual.

Registro y privacidad de los datos del vehículo

Grabadoras de datos de eventos

El vehículo posee una serie de avanzados sistemas que supervisan y controlan diferentes datos del vehículo. Algunos datos se guardan durante el funcionamiento normal del vehículo para facilitar posibles reparaciones de fallas detectados; otros datos son almacenados sólo en caso de accidente o incidente por el registrador de datos (una especie de "caja negra").

Los sistemas pueden registrar datos sobre el estado del vehículo y su manejo (p. ej., régimen del motor, accionamiento de los frenos, utilización de los cinturones de seguridad). Para la lectura de estos datos, son necesarios equipos especiales y acceso al vehículo. Esto tendrá lugar cuando se realice el servicio del vehículo en un concesionario o taller autorizado Chevrolet. Algunos datos se transmiten electrónicamente a los sistemas de diagnóstico globales de GM. El fabricante no accederá a los datos sobre un accidente, ni los facilitará a terceros, excepto

- Con autorización del propietario del vehículo o, en vehículos de leasing, con la autorización del arrendatario.
- Por requerimiento policial o de organismos estatales equivalentes.
- Como parte de la defensa en caso de proceso judicial contra el fabricante.
- Por prescripción legal.

Además, el fabricante podrá utilizar los datos recopilados y recibidos:

- Para fines de investigación del fabricante.
- Para facilitarlos con fines de investigación, siempre que se garantice la confidencialidad y se demuestre la necesidad.
- Para compartir con otras organizaciones resúmenes de datos, no vinculados a un vehículo específico, con fines de investigación.

OnStar

Descripción general de OnStar
Descripción general de OnStar 231

Servicios OnStar
Emergencia 232
Seguridad 233

Información adicional de OnStar
Información adicional de OnStar 233
Información adicional de OnStar (CNC) 236
Información adicional de OnStar (Dirección web) 236

Descripción general de OnStar

Este vehículo puede estar equipado con un sistema completo de a bordo que se puede conectar el con Centro de llamadas OnStar, donde un Asesor le ayudará con servicios de Emergencia, Seguridad, Comodidad y otros. OnStar necesita que la batería y el sistema eléctrico del vehículo, el servicio de comunicaciones celulares y las señales de satélites GPS estén disponibles y funcionando. Con autorización previa del dueño del vehículo, OnStar puede recabar información sobre su vehículo, sus hábitos de conducción y su posición.

Recuerde que para disfrutar de los beneficios de OnStar, es esencial que solicite la activación del sistema. Será realizada por el concesionario de quien adquirió su vehículo.

Consulte los Términos y Condiciones y la Declaración de Privacidad de OnStar para más detalles, incluidas las características del sistema y el servicio disponible para su vehículo en la "Dirección web" en *Información adicional de OnStar (Dirección web)* ⇨ *236* o *Información adicional de OnStar* ⇨ *233* o *Información adicional de OnStar (CNC)* ⇨ *236*.

Los servicios de OnStar están disponibles durante el período que se define en el contrato firmado en el acto de adquisición del vehículo. Luego de este período, para continuar disfrutando de los servicios de OnStar es necesario renovar la suscripción. Para esto, llame usando el botón de OnStar. Otros servicios de OnStar pueden requerir un plan de servicio pago y un plan de datos.

— Botón del menú de radio

— Botón de OnStar (si está equipado)

— Botón de emergencia

La luz de estado del sistema OnStar se encuentra junto a los botones de OnStar. Si la luz de estado es:

- Verde fijo: el sistema está listo.
- Verde destellante: en una llamada.
- Rojo: indica que hay un problema.
- Apagada: el sistema está apagado. Pulse el botón de OnStar dos veces para hablar con un asesor de OnStar.

Pulse el botón de menú de la radio para:

- Contestar una llamada entrante o finalizar una llamada.
- Abrir y personalizar el nombre del punto de acceso Wi-Fi y la contraseña, si está equipado.

Pulse el botón OnStar (si está equipado) para conectarse con un asesor de OnStar, disponible 24 horas diarias y 7 días a la semana, para:

- Inscripción, verificación de la información de cuenta o actualización de la información de contacto.
- Servicios de navegación (si está equipado con una tecnología de infoentretenimiento compatible).
- Ayuda para ubicar puntos de interés.
- Información general.

Pulse el botón de emergencia para obtener una conexión prioritaria con un Asesor de OnStar, disponible las 24 horas del día, los 7 días de la semana, para:

- Obtener ayuda para una emergencia.
- Obtener asistencia en caso de un choque con el automóvil.

Nota: Tenga en cuenta que OnStar no ofrece servicios privados, tales como ambulancia o remolque. OnStar actúa como vínculo a algunos de los servicios públicos de emergencia. La disponibilidad y la calidad de los servicios públicos pueden diferir según los proveedores de servicios y la región de su país.

Servicios OnStar

Emergencia

Los sensores incorporados y la función Respuesta automática de accidente alertan a un Asesor capacitado de OnStar, quien se conectará automáticamente al vehículo para prestar ayuda en caso de accidente.
El vehículo enviará automáticamente a la pantalla del asesor de OnStar los datos del accidente (como la ubicación del vehículo, la severidad del choque, etc.) para permitir que el asesor proporcione la asistencia necesaria.

Pulse el botón de emergencia para obtener una conexión prioritaria con un Asesor de OnStar, quien podrá llamar a los proveedores de servicios públicos de emergencia, enviarlos al lugar en que usted se encuentra y transmitir información importante. Se utiliza tecnología GPS para

identificar la posición del vehículo y proveer información importante al personal de emergencia.

En caso de emergencia, OnStar puede desbloquear o bloquear a distancia las puertas del vehículo.

Nota

Tenga en cuenta que todos los servicios, incluidos los de emergencia, están sujetos a la disponibilidad de señales de GPS y de telefonía celular. Tenga en cuenta que OnStar no ofrece servicios privados, tales como ambulancia o remolque. OnStar actúa como vínculo a algunos de los servicios públicos de emergencia. La disponibilidad y la calidad de los servicios públicos pueden diferir según los proveedores de servicios y la región de su país.

Seguridad

OnStar provee los siguientes servicios de seguridad:

- Con el servicio Asistencia de vehículos robados, los asesores del conjunto de servicios de OnStar pueden utilizar GPS para monitorear el vehículo y ayudar a las autoridades públicas a recuperarlo. Adicionalmente, OnStar monitoreará el sistema de alarma del vehículo y ejecutará las acciones necesarias si se activa.
- OnStar puede tomar contacto con el Road Service dentro del plazo de garantía del vehículo.

La eficacia de los servicios depende de la disponibilidad de las señales de GPS y de telefonía celular. OnStar no se hace responsable por el robo de accesorios o artículos personales, tales como computadoras, radios, ruedas de auxilio y otros. Recuerde que OnStar no es una empresa de seguros.

Es de importancia crítica informar sobre el suceso lo más pronto posible. El retardo en avisar sobre el robo de un vehículo puede disminuir la eficacia de su localización y recuperación.

Para mayor información sobre los servicios de seguridad, consulte "Dirección web" en *Información adicional de OnStar (Dirección web)* ⇨ *236* o *Información adicional de OnStar* ⇨ *233* o *Información adicional de OnStar (CNC)* ⇨ *236*.

Información adicional de OnStar

Servicio de transferencia

Pulse el botón de OnStar para solicitar la transferencia de la cuenta a otro vehículo. El Asesor puede cancelar o eliminar la información de cuenta. Para obtener más detalles, consulte "Dirección web" en *Información adicional de OnStar (Dirección web)* ⇨ *236* o *Información adicional de OnStar* ⇨ *233* o *Información adicional de OnStar (CNC)* ⇨ *236*.

Nota

Es posible que se soliciten algunos documentos.

Venta/traspaso del vehículo

Pulse el botón de OnStar para hablar con un Asesor y cancelar sus servicios OnStar si el vehículo será desechado, vendido, transferido o si finaliza el arriendo. Para obtener más detalles, consulte "Dirección web" en *Información adicional de OnStar (Dirección web)* ⇨ *236* o *Información adicional de OnStar* ⇨ *233* o *Información adicional de OnStar (CNC)* ⇨ *236*.

⚠ Peligro

Los propietarios de vehículos seminuevos deben contactar a la central de OnStar por medio del botón de OnStar para comprobar el período de conectividad de sus Chevrolet, como así también para cambiar la titularidad de la cuenta de OnStar, si no lo hubiese hecho el propietario anterior.

Reactivación para futuros dueños

Pulse el botón de OnStar para hablar con un Asesor. El Asesor actualizará los registros del vehículo y le explicará los planes de suscripción de OnStar. Para obtener más detalles, consulte "Dirección web" en *Información adicional de OnStar (Dirección web)* ⇨ *236* o *Información adicional de OnStar* ⇨ *233* o *Información adicional de OnStar (CNC)* ⇨ *236*.

Nota

Es posible que se soliciten algunos documentos y que correspondan algunos cobros.

Funciones de OnStar

- Consulte "Dirección web" en *Información adicional de OnStar (Dirección web)* ⇨ *236* o *Información adicional de OnStar* ⇨ *233* o *Información adicional de OnStar (CNC)* ⇨ *236*.
- Pulse el botón de OnStar para hablar con un Asesor.

Los servicios de OnStar están sujetos a la disponibilidad de señales de GPS y de telefonía celular. El proveedor de servicios de telefonía también debe tener cobertura, capacidad de red, recepción y tecnología compatibles con los servicios de OnStar. Los servicios que dependen de la información de la ubicación del vehículo no podrán funcionar a menos que haya señales de GPS disponibles, sin interferencia, y compatibles con los equipos de OnStar. Puede que los servicios de OnStar no funcionen si el equipo de OnStar no está instalado correctamente o si no se le ha dado el mantenimiento adecuado. Puede que los servicios de OnStar no funcionen si se modifican sus equipos o software, o si se añaden o conectan otros nuevos. Otros problemas que escapan al control de OnStar — como por ejemplo colinas, edificios elevados, túneles, clima, diseño del sistema eléctrico y la arquitectura del vehículo, daños sufridos por el vehículo en un accidente, o la congestión o las interferencias en la red inalámbrica telefónica — pueden impedir la prestación de los servicios.

Número de identificación personal (PIN) de OnStar

Se necesita un PIN para acceder a algunos de los servicios de OnStar. El PIN deberá ser cambiado la primera vez que hable con un asesor. Para cambiar el PIN de OnStar, póngase en contacto con un asesor de OnStar pulsando el botón de OnStar.

Problemas potenciales

Si el vehículo ha estado apagado continuamente durante más de 10 días, es posible que disminuya la eficacia del servicio. Después de arrancar el vehículo y mantenerlo en marcha unos pocos minutos, el sistema volverá a funcionar.

Sistema de posicionamiento global (GPS)

- El GPS puede sufrir interferencias en una gran ciudad con edificios elevados, en garajes de estacionamiento, en las proximidades de aeropuertos, en túneles, en pasos subterráneos, en una zona con árboles de follaje muy denso y en otros lugares. También el mal tiempo puede afectar las prestaciones de GPS. Si no hay señal de GPS disponible, el sistema OnStar debe igualmente seguir funcionando y permitirle llamar a OnStar. Sin embargo, puede que OnStar tenga dificultades para identificar su ubicación exacta.
- En situaciones de emergencia, OnStar puede utilizar la última ubicación registrada por el GPS para enviársela a quienes vayan a asistirle en su emergencia.

Una pérdida temporaria de las señales de GPS y de telefonía celular puede impedir al asesor de OnStar la prestación de ciertos servicios.

Señal de telefonía celular

Se necesita una señal de telefonía celular para las comunicaciones entre el vehículo y el Centro de llamadas de OnStar.

Imposible llamar a OnStar

Si la cobertura celular es limitada o si la red celular ha alcanzado su máxima capacidad, el servicio podría verse afectado. Pulse el botón de OnStar para volver a intentar la llamada, o vuelva a intentar después de recorrer unos pocos kilómetros hasta otra área del servicio celular.

Problemas del vehículo y eléctricos

Los servicios de OnStar necesitan que el sistema eléctrico del vehículo esté en modo de funcionamiento para operar correctamente. Puede que estos sistemas no funcionen si la batería está descargada o desconectada.

Equipos eléctricos adicionales

El sistema OnStar está integrado a la arquitectura eléctrica del vehículo; está proyectado y diseñado para el equipo original instalado. Agregar equipos eléctricos o cualquier modificación del sistema eléctrico, puede interferir con el funcionamiento del sistema OnStar y hacer que deje de funcionar. Si esto ocurre, GM no se hace responsable por el no funcionamiento del sistema y puede no que esté cubierto por la garantía. No todos los productos de GM son compatibles con OnStar. Asegúrese de instalar productos validados y compatibles con OnStar en lo de un concesionario Chevrolet.

Actualizaciones del software del vehículo

Es posible que OnStar provea en forma remota actualizaciones o modificaciones del software del vehículo, sin ulterior aviso o consentimiento. Estas actualizaciones o cambios pueden mejorar o mantener la seguridad física, la seguridad personal o el funcionamiento del vehículo o de los sistemas del vehículo. Las actualizaciones son modificaciones del software que pueden afectar o borrar datos o configuraciones almacenados en el vehículo. Estas actualizaciones y modificaciones pueden también recabar información personal. Dicho acto de recabar información está descrito en la declaración de privacidad de OnStar, o se revela por separado en el momento de la instalación. Estas actualizaciones o cambios pueden también hacer que un sistema se comunique automáticamente con los servidores de OnStar para recabar información sobre el estado del sistema del vehículo, identificar si hay actualizaciones o cambios disponibles, o proveer actualizaciones o cambios. Un contrato OnStar activo constituye consentimiento a estas actualizaciones o cambios del software, y el acuerdo a que OnStar los provea al vehículo a distancia.

OnStar - Reconocimientos del software

Para obtener el código fuente según GPL, LGPL, MPL y otras licencias de fuente abierta, contenidos en este producto, visite http://opensource.lge.com. Además del código fuente, están disponibles para descarga todos los términos de licencia, exclusiones de garantía y avisos de derechos de autor referidos. Esta oferta es válida por un período de tres años posteriores a nuestro último envío de este producto Esta oferta es válida para cualquier persona que reciba esta información.

*Proporcionada a través de LG Electronics Inc., que es único responsable por las disposiciones de cumplimiento de OSS relacionadas.

Información adicional de OnStar (CNC)

CNC

Este equipamiento no tiene protección contra interferencias perjudiciales y no debería provocar interferencias a los sistemas debidamente autorizados.

Información adicional de OnStar (Dirección web)

Dirección web

Brasil

www.chevrolet.com.br/onstar.

Argentina

www.chevrolet.com.ar/onstar.

Servicios conectados

Servicios conectados
Conexiones 237

Servicios conectados

Conexiones

Aplicación MyChevrolet

Descargue la aplicación MyChevrolet para dispositivos móviles Apple® o Android™. Los suscriptores a OnStar tienen acceso a los siguientes servicios desde un dispositivo móvil:

- Bloquear/desbloquear puertas, si el vehículo está equipado con cerraduras automáticas. Esta función no abre ni cierra las ventanas.
- Activar la bocina y los intermitentes.
- Posición del vehículo.
- Alerta de emergencia a un Asesor de OnStar.
- Conexión al Centro de llamadas Chevrolet.
- Enlace al sitio web de Chevrolet.
- Diagnósticos a pedido, alertas de diagnósticos y notificación de mantenimiento por parte del concesionario.
- Encender/apagar el vehículo de forma remota, si está disponible.
- Informe de conductor inteligente.

Puede que no todos los dispositivos sean compatibles con la aplicación MyChevrolet. Para obtener información sobre la aplicación MyChevrolet y para conocer su compatibilidad, consulte "Dirección web" en *Información adicional de OnStar (Dirección web)* ⇨ *236* o *Información adicional de OnStar* ⇨ *233* o *Información adicional de OnStar (CNC)* ⇨ *236* . Las funciones están sujetas a modificación.

Tenga en cuenta que todos los servicios están sujetos a la disponibilidad de señales de GPS y de telefonía celular.

Importante: Debido a las condiciones climáticas (bajas temperaturas), el combustible usado y/o la cobertura de la red móvil y del GPS, la operación del arranque remoto con la aplicación MyChevrolet puede no funcionar correctamente. Si tiene alguna pregunta, consulte a un concesionario Chevrolet.

Punto de acceso Wi-Fi (si está equipado)

El vehículo puede contar con un punto de acceso Wi-Fi incorporado que ofrece acceso a Internet y contenidos en línea a velocidad 4G LTE (según la disponibilidad de señal).

1. Para recuperar la información del punto de acceso Wi-Fi, pulse el botón 1 para abrir la aplicación de OnStar en la pantalla del infoentretenimiento, luego seleccione punto de acceso Wi-Fi.
2. Los ajustes del Wi-Fi muestran el nombre del punto de acceso Wi-Fi, la contraseña, un botón para compartir de forma activa los datos del punto de acceso y la cantidad de teléfonos conectados. Puede cambiar el nombre y la contraseña tocando en el mismo.
3. Conecte su dispositivo (teléfono inteligente, tablet, computadora, etc.) al Wi-Fi del vehículo buscando el nombre del mismo e ingresando la contraseña que se estableció. Se requiere un plan de datos.

   Use los controles del vehículo sólo cuando sea seguro hacerlo.

Índice

A

Acceso sin llave
- Operación del sistema remoto (RKE) 4, 6

Accesorios y modificaciones del vehículo 159

Aceite
- Indicador de presión 71
- Motor 165
- Sistema de vida útil del aceite del motor 167

Adicional
- Información de OnStar 233, 236

Advertencia
- Atención y Peligro 2
- Balizas 82
- Indicador del sistema de frenos 68
- Luces, medidores e indicadores 61
- Triángulo 52

Airbags
- Cortina 37
- Delante 35
- Indicador de estado de pasajeros 66
- Interruptor de encendido/apagado 38
- Lateral 36
- Luz de alistamiento 66

Aire
- Acondicionamiento 108

Aire (cont.)
- Admisión 111
- Filtro Motor 168
- Funcionamiento regular del aire acondicionado 112
- Salidas de aire 111

Aire acondicionado 106, 108

Ajustes 102
- Asiento, Conducción inicial 23

Alarma
- Seguridad del vehículo 12

Alerta
- Zona lateral ciega (SBSA) 153

Alimentación de accesorios retenida (RAP) 130

Alimentación eléctrica
- Cerraduras de puertas 9
- Espejos retrovisores 14
- Indicadores de advertencia de la dirección 69
- Retenida para los accesorios (RAP) 130
- Tomas 59
- Ventanillas 16

Alimentación para accesorios 130

Antena
- Mástil fijo 91
- Multibanda 91

Antena de mástil fijo 91

Antena multibanda 91
Apoyacabezas 21
Apple CarPlay y Android Auto 100
Áreas portaobjetos
  Cubierta de carga 51
Arranque del motor 125
Asientos
  Ajuste, Delantero 23
  Apoyacabezas 21
  Detrás 26
  Posición, Delantera 23
  Respaldos inclinables 25
Asientos delanteros
  Ajuste 23
Asientos infantiles
  ISOFIX 44
  Sistemas 39
  Ubicaciones de instalación 40
Asistencia al cliente
  Oficinas 229
Asistencia para arranque en pendiente (HSA) 139
Asistencia para el arranque, pendiente 139
Atención, Peligro y Advertencia 2
Audio
  Bluetooth 94
Audio Bluetooth 94
Automático
  Cerraduras de puertas 9
  Frenado de emergencia (AEB) 152
  Líquido de la transmisión 168
  Sistema de climatización 108
  Sistema de faros 81
  Transmisión 132

B

Balizas 82
Batería 174
  Arranque con cables 201
  Interruptor de desconexión 160
  Mensajes relacionados a la tensión y la carga 76
Bluetooth
  Vista general 95, 96, 100
Bocina 56

C

Calefacción 106, 108
Calefaccionado
  Ventanilla trasera 18
Capacidades y especificaciones 225
Capó 162
Carga
  Cubierta 51
  Inductiva 60
  Luz del sistema 67
Carga inductiva 60
Carreteras
  Conducción, mojado 120
Catalizador 132
Cerraduras
  Eléctricas, de puerta 9
  Puerta 8
  Puerta automática 9
  Seguridad 10
Cinturón de hombro y cintura 29
Cinturones de seguridad 27
  Asientos infantiles 40
  Cinturón de hombro y cintura 29
  Cómo usar correctamente los cinturones de seguridad 28
  Cuidado 32
  Recordatorios 65
  Reemplazo después de un choque 33
  Uso durante el embarazo 32
Combustible
  Conducción económica 114
  Indicador de advertencia de combustible bajo 72
  Llenar el depósito 155
  Medidor 64
  Recomendado 155
Cómo usar correctamente los cinturones de seguridad 28

Compartimentos
Portaobjetos 50
Comprobación del sistema de seguridad 32
Conducción
Carreteras mojadas 120
Defensiva 114
Medio ambiente 114
Pendientes y carreteras de montaña 122
Recuperación de una salida de la carretera 118
Reducción del consumo 114
Salida de la carretera 118
Si el vehículo está atascado 122
Conducción defensiva 114
Conducción del vehículo cuando está estacionado 132
Conductor
Centro de información (DIC) 73
Sistemas de asistencia 145
Conexiones
Servicios conectados 237
Consola central
Portaobjetos 51
Control
Tracción y estabilidad electrónica 139
Control de crucero 141
Indicador 73
Control de nivelación
Faros 81
Control del vehículo 115
Controles
Volante 86
Controles de las luces interiores 83
Controles del volante 86
Cuadro de instrumentos 62
Cuadro, instrumentos 62
Cuando llega el momento de cambiar por neumáticos nuevos 195
Cubierta
Carga 51
Cubiertas
Taza de rueda 196
Cuentakilómetros parcial 64
Cuidado del aspecto
Exterior 203
Interior 205
Cuidado del vehículo
Presión de los neumáticos 192

D

Datos técnicos
Información sobre neumáticos 227
Presión de los neumáticos 228
Delantero
Sistema de alerta de colisión (FCA) 150
Descripción general 86
Detrás
Asientos 26
Faros antiniebla 83
Limpia/lavaparabrisas 58
Ventana calefaccionada 18
Dimensiones
Vehículo 224
Dirección 117
Ajuste del volante 56
Controles del volante 56
Servo, indicadores de advertencia 69

E

Eléctrico
Equipo, accesorio 156
Elevación del vehículo, neumáticos 160
Embarazo, uso de los cinturones de seguridad 32
Emergencia
OnStar 232
Emergencia de OnStar 232
Equipos eléctricos agregados 156
Especificaciones y capacidades 225
Espejos convexos 14
Espejos retrovisores 15

Espejos retrovisores (cont.)
Alimentación eléctrica 14
Atenuación automática 15
Convexos 14
Plegado 14
Retrovisor con atenuación automática 15
Retrovisor interior 15
Retrovisor manual 15
Espejos retrovisores abatibles 14
Espejos retrovisores interiores 15
Estacionamiento
A estacionamiento 130
Asistente 146
Cambio a 130
Freno 138
Salida de estacionamiento 131
Salida del cambio de punto muerto 131
Sobre superficies inflamables 131
Estacionar o ir marcha atrás
Sistemas de asistencia 146
Etiquetas de identificación 215
Evitar dispositivos de medios no confiables 91
Exterior
Controles de las luces 80
Recordatorio de apagado de luces 80

F
Faro antiniebla
Detrás 72
Faros 178
Automático 81
Control de nivelación 81
Guiños 81
Indicador de luz alta encendida 72
Luces de funcionamiento diurno (DRL) 81
Luz alta 80
Recordatorio de luces encendidas 72
Sustitución de las lámparas 177
Faros antiniebla
Detrás 83
Filtro
de aire del motor 168
Freno
Indicador de advertencia del sistema 68
Líquido 173
Frenos 116, 136, 173
Antibloqueo 137
Asistente de frenada 138
Automático de emergencia (AEB) 152
Freno de estacionamiento 138

G
Grabadoras de datos de eventos 230
Grabadoras de datos, Eventos 230
Guantera 50
Guiños 81

H
Herramientas 191
Hora 58
HVAC 106, 108

I
Identificación del vehículo
Etiquetas 215
Iluminación
Entrada 84
LED 178
Salida 84
Iluminación de entrada 84
Iluminación de LED 178
Iluminación de salida 84
Iluminación del tablero de instrumentos 183
Indicador
Vehículo adelante 69
Indicador de accionar el pedal 68
Indicador de advertencia de combustible bajo 72
Indicador de luz alta encendida 72

Indicadores
Luces de advertencia y medidores 61
Indicadores de giro y cambios de carril 82
Información
Servicio 207
Información de servicio 207
Información general
Cuidado del vehículo 159
Información sobre emisiones 161
Información sobre neumáticos 227
Intermitentes laterales delanteros 181
Interrupción de corriente 135
Interruptor, desconexión de la batería 160
Interruptores
Encendido/apagado de los airbags 38
Introducción 1, 85

L

Lámparas halógenas 178
Lateral
Alerta de zona ciega (SBSA) 153
Limpialuneta
Lavaluneta 58
Reemplazo de aspa 176
Limpieza
Cuidado exterior 203
Limpieza (cont.)
Cuidado interior 205
Líquido
Frenos 173
Lavaluneta 173
Transmisión automática 168
Líquido limpiaparabrisas 173
Líquidos y lubricantes recomendados 213
Llaves 3
Los fusibles 183
Caja de fusibles del compartimento del motor 185
Caja de fusibles del tablero de instrumentos 188
Luces
Accionar el pedal 68
Advertencia de combustible bajo 72
Advertencia de temperatura del refrigerante del motor 70
Advertencia del sistema antibloqueo de frenos (ABS) 68
Advertencia del sistema de frenos 68
Advertencia, servodirección 69
Alistamiento del Airbag 66
Antiniebla trasero 83, 182
Avisos de cinturón de seguridad 65
Baúl entreabierto 73
Capó entreabierto 73
Luces (cont.)
Circulación diurna (DRL) 81
Control de Estabilidad Electrónico (ESC), desactivado 70
Controles interiores 83
Faro antiniebla trasero 72
Guiños 81
Indicador de avería (Revisar motor) 67
Indicador de control de velocidad crucero 73
Indicador del sistema de control de tracción(TCS)/control electrónico de estabilidad 69
Interior 183
Intermitente lateral delantero 181
Llave de las luces 80
Luces traseras 179
Luz alta 80
Luz alta encendida 72
Medidores e indicadores 61
Patente 182
Precalentamiento 71
Presión de aceite del motor 71
Presión de los neumáticos 71
Puerta entreabierta 73
Recordatorio de apagado de luces exteriores 80
Recordatorio de encendido 72

Luces (cont.)
Revisar motor (indicador de avería) 67
Revisión urgente del vehículo 68
Seguridad 72
Sistema de carga 67
Testigo de distancia de seguimiento 69
Tracción desactivada 69
Luces de funcionamiento diurno (DRL) 81
Luces traseras 179
Luz de baúl entreabierto 73
Luz de capó entreabierto 73
Luz de giro 65
Luz de revisión del motor (indicador de avería) 67
Luz indicadora de falla 67
Luz testigo de desactivación del Control de Estabilidad Electrónico (ESC) 70

M

Mantenimiento
Funcionamiento regular del aire acondicionado 112
Mantenimiento programado 209
Manual
Líquido de la transmisión 168
Modo 134
Manual (cont.)
Transmisión 135
Matafuegos 52
Medidores
Combustible 64
Cuentakilómetros parcial 64
Luces de advertencia y indicadores 61
Luz intermitente 65
Odómetro 64
Tacómetro 64
Velocímetro 64
Medios
Evitar dispositivos no confiables 91
Mensajes
Tensión y carga de la batería 76
Vehículo 76
Monóxido de carbono
Portón trasero 10
Sistema de escape del motor 131
Motor
Arranque 125
Conducción del vehículo cuando está estacionado 132
Datos 216
Escape 131
Esquema del compartimento 164
Filtro de aire 168
Motor (cont.)
Indicador de advertencia de temperatura del refrigerante 70
Indicador de presión de aceite 71
Luz de revisar (indicador de avería) 67
Recalentamiento 171
Sistema de refrigeración 169
Sistema de vida útil del aceite 167
Ventilador 172

N

Neumáticos
Cuando llega el momento de cambiar por neumáticos nuevos 195
Designaciones 191
Elevación del vehículo 160
Funcionamiento del monitor de presión 192
Indicador de presión 71
Inspección 194
Presión 192
Rotación 194
Sustitución de ruedas 196
Neumáticos y llantas
Tipos 196
Neumáticos y ruedas 191

O
Odómetro 64
Parcial 64
OnStar
Información adicional 233, 236
Vista general 231

P
Parabrisas
Limpia/lavaparabrisas 56
Parasoles 19
Pasajero
Indicador de estado de los airbags 66
Peligro, Advertencia y Atención 2
Pendientes y carreteras de montaña 122
Personalización
Vehículo 76
Pesos
Vehículo 221
Portaobjetos
Compartimentos 50
Consola central 51
Guantera 50
Matafuegos 52
Portavasos 50
Sistema de portaequipajes del techo 53
Vehículo 161
Portavasos 50
Portón trasero 10
Posiciones del encendido 124
Presión
Neumático 228
Presión de los neumáticos 228
Profundidad del dibujo 194
Programa de mantenimiento
Líquidos y lubricantes recomendados 213
Mantenimiento programado 209
Puente
Arranque 201
Puerta
Abierta - Luz 73
Cerraduras 8
Cerraduras eléctricas 9
Puerto
USB 91
Puerto USB 91

R
Radiador 169
Radio
AM-FM 89
Recepción 90
Radio AM-FM 89
Recalentamiento, Motor 171
Recomendado
Combustible 155
Reemplazo
Piezas del sistema de cinturón de seguridad después de un choque 33
Refrigerante
Indicador de advertencia de temperatura del motor 70
Reloj 58
Remolque
Vehículo 202
Remoto
Operación del sistema de acceso sin llaves (RKE) 4, 6
Sistema de acceso sin llaves (RKE) 4
Respaldos inclinables 25
Rodaje de un vehículo nuevo 123
Rodaje, vehículo nuevo 123
Rotación, neumáticos 194
Ruedas
Sustitución 196
Ruedas y neumáticos 191

S
Salida de la carretera
Conducción 118
Recuperación 118

Seguridad
Alarma del vehículo 12
Cerraduras 10
Indicador 72
OnStar 233
Vehículo 12
Seguridad de OnStar 233
Señalización, giros y cambio de carril 82
Servicio 112
Accesorios y modificaciones del vehículo 159
Operaciones realizadas por el propio usuario 162
Sistema de climatización 106
Urgente del vehículo - indicador 68
Servicio y mantenimiento
Información de servicio 207
Servicios conectados
Conexiones 237
Sistema
Airbag 33
Alerta de colisión frontal (FCA) 150
Asistencia al conductor 145
Portaequipajes del techo 53
Sistema antibloqueo de frenos (ABS) 137
Indicador de advertencia 68
Sistema de airbags 33
Sistema de airbags de cortina 37
Sistema de airbags frontales 35
Sistema de airbags laterales 36
Sistema de refrigeración 169
Sistema eléctrico
Caja de fusibles del compartimento del motor 185
Caja de fusibles del tablero de instrumentos 188
Los fusibles 183
Sistemas antirrobo 13
Sistemas de asistencia
Estacionamiento y retroceso 146
Sistemas de climatización 106
Aire acondicionado 106
Automático 108
Calefacción 106
Sistemas de retención infantil
Sujeción superior 48
Sistemas de retención infantil de sujeción superior 48
Sistemas ISOFIX de sujeción para niños 44
Speed (Velocidad)
Limitador 143
Sustitución de las escobillas, Limpiaparabrisas 176
Sustitución de las lámparas 177
Faros 178
Sustitución de las lámparas (cont.)
Faros antiniebla traseros 182
Iluminación del tablero de instrumentos 183
Intermitentes laterales delanteros 181
Lámparas halógenas 178
Luces de la patente 182
Luces interiores 183
Luces traseras 179

T

Tacómetro 64
Taza de rueda 196
Techo
Sistema de portaequipajes 53
Techo solar 19
Techo solar 19
Teléfono
Apple CarPlay y Android Auto 100
Bluetooth 95, 96, 100
Testigo de distancia de seguimiento 69
Testigo de precalentamiento 71
Tomas
Alimentación eléctrica 59
Trabas de seguridad para niños 10
Tracción
Control/Control electrónico de estabilidad 139

Tracción (cont.)
Indicador del sistema de control (TCS)/control electrónico de estabilidad 69
Luz de desactivación 69
Transmisión
Automático 132
Líquido, automática 168
Líquido, manual 168
Manual 135
Transmisión automática
Interrupción de corriente 135
Modo manual 134
Triángulo, Advertencia 52

U

Ubicaciones de instalación del sistema de sujeción para niños 40
Uso
Este manual 1
Uso del sistema 87

V

Vehículo
Control 115
Dimensiones 224
Indicador de aproximación 69
Indicador de revisión urgente 68
Mensajes 76
Vehículo (cont.)
Número de identificación (VIN) 215
Personalización 76
Peso 221
Portaobjetos 161
Remolque 202
Seguridad 12
Sistema de alarma 12
Vehículo atascado 122
Velocímetro 64
Ventanillas 16
Alimentación eléctrica 16
Calefactadas, traseras 18
Ventilación, Aire 111
Ventilador
Motor 172

CERTIFICADO DE GARANTÍA

FIND NEW ROADS™

CHEVROLET

CHEVROLET

Chevrolet usa y recomienda lubricantes. ACDelco

• AUTOMOTORES CONTINENTAL • AUTOMOTORES DE LA SIERRA • ECUA-AUTO • E. MAULME
• IMBAUTO • INDUAUTO • METROCAR • MIRASOL • PROAUTO • VALLEJO ARAUJO

BIENVENIDO AL MUNDO CHEVROLET

Las condiciones de cobertura de garantía establecidas en este certificado aplican en términos, condiciones, forma y alcance a los modelos Chevrolet comercializados, vendidos y distribuidos por GENERAL MOTORS DEL ECUADOR S.A. a través de su red de concesionarios autorizados Chevrolet a nivel nacional, excepto buses y camiones, y ventas directas de OMNIBUS BB TRANSPORTES S.A. y GENERAL MOTORS DEL ECUADOR S.A. al Estado Ecuatoriano.

IMPORTANTE:

EXIJA LA FIRMA Y SELLO DEL CONCESIONARIO AL MOMENTO DE LA ENTREGA DE SU VEHÍCULO NUEVO.

1. Exija al concesionario llenar este certificado
2. Exija la firma y sello del concesionario en este certificado.

NO PIERDA LA VIGENCIA DE SU GARANTÍA.

La realización de los servicios de mantenimiento periódico en la red de concesionarios y/o talleres autorizados Chevrolet en Ecuador, es requisito indispensable para mantener vigente la garantía de su vehículo.

EXIJA LA FIRMA Y SELLO DEL CONCESIONARIO EN CADA VISITA AL TALLER DE SERVICIO.

En la realización de los servicios de mantenimiento periódico en la red de concesionarios autorizados Chevrolet, exija la firma y sello del concesionario en la tabla de registro de este certificado.

TABLA DE COBERTURA DE GARANTÍA GENERAL. NO APLICA PARA VEHÍCULOS PESADOS, VENTA DIRECTA DE OMNIBUS BB TRANSPORTES S.A. Y GENERAL MOTORS DEL ECUADOR S.A. AL ESTADO ECUATORIANO ***.

COBERTURA DE GARANTÍA	PERÍODO
Cobertura básica (incluye corrosión)	2 años/50.000 km** lo que ocurra primero
Vehículos de propulsión 100% Eléctrica	2 años/50.000 km** lo que ocurra primero
Llantas	5.000 km.
Sistemas integrados de info-entretenimiento, seguridad y asistencia de conducción	2 años/50.000 km**
Baterías	1 año/20.000 km*
Batería de propulsión eléctrica	8 años/160.000 km*
Apariencia general y pintura	1 año/20,000 km*
Sistemas de escape (No incluye sensores ni catalizadores)	1 año/20 000 km*

* Lo que ocurra primero
** Puede aplicar hasta 5 años adicionales o 100.000 km adicionales., lo que ocurra primero, como beneficio comercial sujeto al cumplimiento de los mantenimientos de acuerdo con el plan de mantenimiento establecido por GENERAL MOTORS DEL ECUADOR S.A. en la red de concesionarios Chevrolet, según corresponda a cada modelo. La ampliación de la garantía será automática y para ella regirán los mismos términos dispuestos en el presente documento.

• 1 año y/o 20.000 km adicionales de extensión, lo que ocurra primero: Debe asistir a todas las visitas de mantenimiento durante los dos primeros años o 50.000 km, lo que ocurra primero.

• 2 años y/o 40.000 km adicionales de extensión, lo que ocurra primero: Debe continuar con la asistencia a las visitas de mantenimiento durante el 1er. Año adicional de extensión.

• 3 años y/o 60.000 km adicionales de extensión, lo que ocurra primero: Debe continuar con la asistencia a las visitas de mantenimiento durante el 2do. Año adicional de extensión.

• 4 años y/o 80.000 km adicionales de extensión, lo que ocurra primero: Debe continuar con la asistencia a las visitas de mantenimiento durante el 3er. año adicional de extensión.

• 5 años y/o 100.000 km adicionales de extensión, lo que ocurra primero: Debe continuar con la asistencia a las visitas de mantenimiento durante el 4to. año adicional de extensión.

*** Los vehículos pesados poseen certificados de garantías exclusivos. Los vehículos adquiridos por las entidades del Estado Ecuatoriano poseen cobertura de acuerdo con las condiciones de contratación pública.

CERTIFICADO DE GARANTÍA

GENERAL MOTORS DEL ECUADOR S.A. y los fabricantes de los vehículos, realizan sus mejores esfuerzos por producir automotores libres de defectos. A pesar de las precauciones tomadas por GENERAL MOTORS DEL ECUADOR S.A., se pueden presentar condiciones imprevistas, por lo que todo vehículo Chevrolet nuevo cuenta con una garantía de producto otorgada por GENERAL MOTORS DEL ECUADOR S.A.

El objetivo de esta garantía es que el propietario de un vehículo nuevo marca Chevrolet comercializado en Ecuador por cualquiera de los Concesionarios autorizados de GENERAL MOTORS DEL ECUADOR S.A., reciban atención sin costo por inconvenientes que puedan presentarse por defecto de fabricación o ensamble, mediante la reparación o el reemplazo de piezas, sistemas o componentes, a través de un Concesionario y/o Taller Autorizado Chevrolet dentro del territorio Nacional Continental. Por tanto, cuando un defecto de esta índole se presente, el vehículo será reparado de conformidad con lo establecido en las siguientes condiciones de garantía:

- La garantía es aplicable en cualquier Concesionario y/o Taller Autorizado Chevrolet a nivel nacional, sin importar el Concesionario de venta del vehículo nuevo.

- Los períodos de cobertura se encuentran especificados en la tabla de cobertura de garantía general de este certificado.

PERÍODO DE GARANTÍA

La garantía básica de vehículos nuevos Chevrolet es aplicable al vehículo durante el período de garantía. El período de garantía comienza en la fecha de entrega del vehículo al comprador original (primer cliente), tales datos se encuentran consignados en este certificado de garantía.

COBERTURA DE GARANTÍA

El período de garantía se determina según este certificado de garantía (refiérase a la tabla de cobertura de garantía general). La cobertura está limitada ya sea por tiempo o por kilometraje, lo primero que ocurra.

Cualquier reclamo relacionado con la calidad de producto expira al concluir la mencionada cobertura. Para aquellos defectos de los que exista constancia documentada y que hubiese sido reportada por el cliente dentro del período de garantía, pero que no hayan sido reparados durante dicho período, la garantía sobre tal defecto podrá ser aplicada hasta la reparación del mismo.

RESPONSABILIDAD DE GENERAL MOTORS DEL ECUADOR S.A.

La responsabilidad de GENERAL MOTORS DEL ECUADOR S.A. a través de sus Concesionarios Autorizados, consiste en garantizar que el Concesionario realice las reparaciones y/o reemplazo de partes, piezas, componentes y/o ajustes necesarios en su vehículo Chevrolet o comercializado por GENERAL MOTORS DEL ECUADOR S.A., si un defecto de fabricación o ensamble es reportado dentro del período de garantía y verificado o comprobado por un concesionario autorizado. Las reparaciones en garantía (repuestos y mano de obra) serán realizadas sin cargo al cliente. Esto incluye repuestos y mano de obra. La sustitución de cualquier repuesto o parte, en ningún caso presupone ampliación del período de garantía del vehículo.

Todas aquellas partes y los repuestos reemplazados bajo garantía pasarán a ser propiedad de GENERAL MOTORS DEL ECUADOR S.A.

RESPONSABILIDAD DEL CLIENTE

Es obligación del cliente el cumplir con las instrucciones proporcionadas por GENERAL MOTORS DEL ECUADOR S.A. relativa al manejo, seguridad y correcto mantenimiento del vehículo sujeto al plan de mantenimiento y a la tolerancia máxima permisible de 1 mes o 1.000 km para cada visita, que constan en el manual del propietario o en este certificado. De superar dicha tolerancia, podrían ocasionarse o agravarse defectos que no se relacionen con la calidad del producto, y que, por consecuencia, no serán cubiertos por garantía. El cliente deberá realizar todos los mantenimientos periódicos, según lo antes mencionado en cualquier Concesionario Autorizado Chevrolet. Todos los costos en estos procesos y/o atenciones serán responsabilidad del cliente y deben ser realizados dentro de la red de Concesionarios Autorizados Chevrolet. La omisión o inasistencia a uno (1) o más de los servicios de mantenimiento periódico en la red de Concesionarios y/o Talleres Autorizados Chevrolet conllevará a la pérdida de esta garantía.

Al solicitar un servicio de garantía, es obligación del cliente presentar este Certificado, el cual lo identifica como un cliente Chevrolet que conserva vigente su garantía.

Es obligación del cliente estudiar el manual del propietario de su vehículo con el objetivo de conocer plenamente el uso correcto y mantenimiento del mismo. En general, es deber del cliente informarse plena y responsablemente sobre los términos y condiciones establecidas en este documento y demás información del vehículo y sus accesorios.

En el caso de condiciones severas de uso u operación de trabajo en ambientes agrestes, el cliente tendrá la responsabilidad de consultar al Concesionario Autorizado de Chevrolet el plan de mantenimiento más adecuado.

El cliente tendrá la responsabilidad de llevar el vehículo inmediatamente a un concesionario Autorizado Chevrolet ante la iluminación de cualquier sistema de advertencia / luces testigo o medidores de su vehículo, como, por ejemplo: bajo nivel de aceite, carga de batería, luz indicadora de problema en motor (check engine), entre otros. Cualquier daño que resulte como consecuencia de no aplicar esta recomendación no será reconocido como garantía.

Están a cargo y a responsabilidad del cliente, en especial el reemplazo de las partes o piezas que usualmente sufren deterioro o desgaste por el uso normal del vehículo, así como el mantenimiento sujeto al plan de mantenimiento establecido por GENERAL MOTORS DEL ECUADOR S.A. y el cuidado general del vehículo; esto tiene que ver con: limpieza y pulido, lubricación, filtros de aire, filtros de aceite, filtros de combustible, afinamiento de motor, pastillas y zapatas de freno, discos y tambores de freno; amortiguadores; sistema de escape; disco, plato y rodamiento de embrague, bujías, bombillas, llantas, plumas de los limpiaparabrisas, sistema de escape, fusibles y otros. Para conservar la garantía deben utilizarse repuestos, partes, piezas y accesorios genuinos Chevrolet. Refiérase al plan de mantenimiento preventivo y al manual del propietario para más detalles.

En caso de pérdida de este certificado, el cliente está obligado a acercarse al Concesionario en el cual adquirió su vehículo para obtener uno nuevo. El nuevo certificado tendrá un costo para el cliente.

REGISTRO DE SERVICIOS DE MANTENIMIENTO

Todos los servicios de mantenimiento periódicos deben ser realizados dentro de la red de Concesionarios Autorizados Chevrolet y de acuerdo con el programa de mantenimiento recomendado por el fabricante. El plan de mantenimiento aplicable para cada modelo/versión de vehículo Chevrolet se encuentra disponible, para su revisión en nuestra página web:

https://www.chevrolet.com.ec/mantenimiento/preventivo

o puede visitar un Concesionario Autorizado Chevrolet.

Al realizar las actividades recomendadas en el plan de mantenimiento preventivo del vehículo en cualquiera de nuestros talleres de servicio Chevrolet, certificamos el trabajo realizado; con el cual conserva la garantía original y puede acceder al beneficio de extensión de la misma puede acceder al beneficio comercial de años adicionales según describe el presente certificado de garantía.

Cada vez que realice el mantenimiento en cualquiera de los puntos de nuestra red de talleres de servicio Chevrolet, exija sellar el certificado de garantías. Al certificar los mantenimientos, incrementa el valor del vehículo en el mercado sin importar el tiempo de uso.

LO QUE NO CUBRE LA GARANTÍA

Esta garantía no es aplicable y no cubre a su vehículo si la causa original del defecto proviene de influencias citadas a continuación:

CARROCERIA, CONVERSIONES Y EQUIPOS.

Daños ocasionados debido a que el vehículo ha sido alterado, modificado, manipulado, intervenido, acondicionado o reparado fuera de las condiciones originales de fabricación o estándares de GENERAL MOTORS DEL ECUADOR S.A o por un diseño que no se ajusta a las especificaciones de instalación, daños ocasionados por una falla en la instalación de carrocerías especiales, furgones, conversiones de carrocería o equipo, accesorios, no hechas o vendidas por GENERAL MOTORS DEL ECUADOR S.A o que la carrocería no haya sido montada de acuerdo a las instrucciones de GENERAL MOTORS DEL ECUADOR S.A. Daños ocasionados por desconexión de componentes e instalación o reparación de equipos, accesorios, piezas o materiales; incorporación, sustitución de partes, piezas y/o accesorios no genuinos del vehículo.

DAÑO DEBIDO A ACCIDENTE, MAL USO O ALTERACIÓN.
No están cubiertos los daños ocasionados como resultado de lo siguiente:

• Colisión, choque, siniestro en general, incendio, hurto, robo, congelamiento, vandalismo, revuelta, explosión, terrorismo, inundación, terremotos, incendio, erupción volcánica, eventos de la naturaleza, pandemias o los ocasionados por caso fortuito o fuerza mayor.

• Los malos usos del vehículo (uso distinto para el que está diseñado), tales como: sobremanejo en las curvas, sobrecarga, participación en competencias de autos o similares. El uso apropiado del vehículo se describe en el manual del propietario.

• Si el vehículo ha sido reparado o se le ha prestado servicio por una tercera parte que no es un concesionario autorizado Chevrolet.

• Daños agravados por el cliente: que el defecto o daño se haya visto agravado debido a que el conductor no haya adoptado con carácter inmediato las medidas apropiadas en el momento en que ha conocido dicho defecto o que debió haberlo conocido después de que se haya activado el sistema de advertencia (luces testigo o medidores del vehículo).

• Alteración o modificación del vehículo incluyendo la carrocería, motor, tren motriz, chasis o componentes, partes o piezas cuyas modificaciones (instalación) no fueran hechas por las plantas de ensamblaje autorizadas por General Motors del Ecuador S.A o que fueren efectuadas por terceros y no homologados por General Motors del Ecuador S.A. Algunos ejemplos son: sistemas de audio y/o video, sistemas de amplificación, alarmas, sistemas de localización satelital o rastreo, aire acondicionado, vidrios eléctricos, sistemas de comunicación, sistemas de seguridad y de asistencia de parqueo, sistemas de arrastre, sistemas de inmovilización, sistemas de combustión, llantas y rines que no sean homologados para ese vehículo y recomendados por el fabricante.

• Daños en el sistema eléctrico o electrónico por: manipulación o intervención no autorizada por GENERAL MOTORS DEL ECUADOR S.A., factores externos o instalación de accesorios, partes o sistemas que no sean genuinos Chevrolet o que éstos no hayan sido instalados en la red de Concesionarios y Talleres Autorizados Chevrolet.

• Daños que ocurran cuando no se han empleado repuestos genuinos Chevrolet o partes genuinas Chevrolet.

• Si los números de identificación del vehículo y/o motor hubieran sido intervenidos, alterados o no pueden determinarse con precisión.

• Adicionalmente, las coberturas no son aplicables si el kilometraje del odómetro no puede ser determinado debido a que ha sido desconectado o la lectura del kilometraje ha sido alterada.

DAÑO O CORROSIÓN DEBIDO AL MEDIO AMBIENTE, TRATAMIENTOS QUÍMICOS U OTROS PRODUCTOS

Daños provocados por el ambiente o tratamientos / productos químicos. Daño ocasionado natural o artificialmente (por influencias, físicas, mecánicas o químicas, residuos industriales, excrementos de aves, piedras, granizo, tormentas de viento, aplicación de químicos o sellantes, relámpagos, lluvia ácida, sal, ceniza, y otros.)

GASTOS EXTRAS

No están cubiertos pagos por privación de uso del vehículo durante las reparaciones bajo garantía. Las pérdidas económicas o gastos extras no están cubiertos incluyendo, entre otros, a:

Pérdida de uso del vehículo	Remolque del vehículo hasta el concesionario
Remolque del vehículo	Almacenamiento
Traslados	Gasto de vehículo arrendado
Inconvenientes	Pago de pérdidas por lucro cesante
Alojamiento, alimentación, u otros costos de viaje.	Trámites

CONSIDERACIONES ADICIONALES PARA VEHÍCULOS DE PROPULSIÓN ELÉCTRICA

• Por golpes que afecten el correcto funcionamiento de la Batería para propulsión eléctrica.

• Por remolcar el vehículo de forma inadecuada. No deje remolcar el vehículo con las cuatro ruedas apoyadas en el suelo. Jamás permita o autorice remolcar el vehículo desde atrás. No remolcar el vehículo para inducir carga en la batería.

• Por dejar encendido, conectados o enchufados accesorios durante el procedimiento de arranque con cables auxiliares. Si el otro vehículo no cuenta con un sistema de 12 voltios con tierra negativa, pueden dañarse ambos vehículos. La garantía del vehículo no cubre las reparaciones.

• El patinado excesivo de los neumáticos puede dañar la unidad de propulsión eléctrica. La reparación no estará cubierta por la garantía del vehículo. Si queda atascado, no haga girar los neumáticos. No es posible hacer arrancar el vehículo empujándolo o tirando de él, y puede llegar a dañarse.

• En general, por el uso, destinación y operación inapropiada del vehículo, lavado del compartimento delantero que incluye motor, batería 12 voltios y módulos eléctricos de propulsión.

• Colgar equipos pesados del toma corriente puede causar averías que no cubre la garantía del vehículo. Los toma corrientes están diseñados solo para los enchufes de accesorios, como los cargadores de teléfonos celulares, etc.

• Sistema de carga eléctrica: Para la carga del vehículo se deben seguir las instrucciones del manual del propietario y cumplir con los parámetros de amperaje debido a que, si son incorrectos pueden producir daños de la batería de propulsión eléctrica.

ELEMENTOS DE MANTENIMIENTO

Los daños ocasionados por la falta o incumplimiento en seguir los requerimientos del plan de mantenimiento establecido por GENERAL MOTORS DEL ECUADOR S.A. y el incumplimiento en usar o mantener niveles apropiados de los fluidos, combustibles, aceites y lubricantes recomendados en el manual del propietario y plan de mantenimiento preventivo, no están cubiertos.

No están cubiertos los daños en el motor y/o catalizador y/u otros componentes del vehículo por el uso de fluidos, lubricantes, combustibles de mala calidad o alteración de los mismos, mezclas de combustibles de diferente octanaje o tipo, o que no cumplan los parámetros recomendados por el fabricante, o no recomendados por el fabricante, y las normas que establecen la calidad del combustible en el país.

No están cubiertos por la garantía las partes o componentes de desgaste normal ni servicios de mantenimiento periódicos (Refiérase al plan de mantenimiento publicado en nuestra página web: https://www.chevrolet.com.ec/mantenimiento/preventivo), como: limpieza y pulido, lubricación, cambio de filtros, filtros, afinamiento de motor, pastillas, zapatas, discos y tambores de freno; disco, plato y rodamiento de embrague, bujías, focos, plumas de limpiaparabrisas, fusibles, ruidos, vibraciones, amortiguadores, ballestas, ajuste de válvulas, mantenimiento, sistema de escape y ajuste de inyectores, entre otros.

COBERTURAS ESPECÍFICAS

LLANTAS: La garantía tiene cobertura durante los primeros 5.000 km. En algunos modelos la garantía será cubierta por el fabricante bajo sus propias condiciones. Los daños de las llantas tales como pinchazos, cortes, rajaduras, golpes y rupturas resultantes de impactos de huecos, obstáculos, mal uso del freno y otros objetos, no están cubiertos. De igual forma, el daño por presión de aire inapropiado, uso indebido ni desgaste normal, negligencia y alteración, no están cubiertos en la garantía.

SISTEMAS INTEGRADOS DE INFO-ENTRENIMIENTO, SEGURIDAD Y ASISTENCIA DE CONDUCCIÓN: Aquellos módulos de control de sistemas integrados como equipamiento original poseen la garantía básica del vehículo. Los parlantes y amplificadores en general, más los radios y alarmas suministrados por proveedores poseen cobertura de 1 año ó 20.000 km, lo que ocurra primero. No cubre uso indebido de los mismos.

BATERÍAS: La garantía cubre 1 año ó 20.000 km, lo que ocurra primero. No cubre uso indebido de los mismos.

BATERÍA DE PROPULSIÓN ELÉCTRICA: La garantía cubre 8 años ó 160.000 km lo que primero ocurra. No cubre uso indebido de los mismos.
Sistema de carga eléctrica: Para la carga del vehículo se deben seguir las instrucciones del manual del propietario y cumplir con los parámetros de amperaje debido a que, si son incorrectos pueden producir daños de la batería de propulsión eléctrica.

APARIENCIA GENERAL Y PINTURA: El período de garantía por fallas de acabado en pintura del vehículo y defectos de apariencia general es de 1 año ó 20.000 km, lo que ocurra primero; excepto para las superficies de los baldes (cajones) y pisos de camionetas, furgonetas o camiones, para los cuales no existe cobertura de garantía. No se cubren maltratos, abolladuras, rayones y raspones generados por el uso del vehículo o la carga que maneja, o por desgaste normal o uso indebido. Los defectos de apariencia son aquellos que involucran los siguientes componentes del vehículo: pintura parcial o total de cualquier pieza, parabrisas, vidrios y cristales, faros, chasis, tapicería y cojines de asientos, tapicerías de puertas, mascarillas, molduras del interior o exterior del vehículo, techos, alfombras, recubrimiento de tableros y aros; y superficies niqueladas.

SISTEMA CHEVYSTAR: La garantía cubre 2 años ó 50.000 km, lo que ocurra primero.

SISTEMA ON STAR: La garantía aplica de acuerdo a la cobertura básica del vehículo.

NOTA: La garantía se brinda de forma independiente al contrato de servicio ChevyStar/On Star que el cliente debe renovar para acceder a sus beneficios. No cubre usos indebidos, ni distintos a los que consten en el contrato de servicio respectivo.

GARANTÍA DE REPUESTOS O ACCESORIOS GENUINOS CHEVROLET

Los repuestos y/o accesorios adquiridos por el cliente e instalados dentro de la red de Concesionarios Autorizados Chevrolet incluyen un período de cobertura de garantía de 1 año ó 10.000 km, lo que ocurra primero.

Nota: Si un accesorio original es instalado durante el proceso de compra del vehículo 0 km, pasará a tener la misma cobertura de un componente similar de fábrica hasta un máximo de 2 años ó 50.000 km, lo que ocurra primero.

Los repuestos AC Delco instalados en talleres autorizados Chevrolet poseen cobertura de garantía diferenciada, la cual será comunicada al cliente al momento de la instalación.

CONDICIONES DE GARANTÍA PARA LA BATERÍA DE SU VEHÍCULO

1. Por medio del presente certificado, se extiende al usuario de esta batería, una garantía por el plazo de 12 meses ó 20.000 km, lo que se cumpla primero, contra defectos de fabricación a partir de la fecha de entrega del vehículo nuevo.

Todo reclamo de la batería deberá ser analizado en la red de Concesionarios y/o Talleres Autorizados Chevrolet para determinar la validez de la garantía. Con el diagnóstico del servicio autorizado se atenderá reclamos puntuales y

eventuales que existiesen durante el período de garantía.
La condición para la vigencia de esta garantía es que el usuario procure un uso adecuado y mantenimiento regular de su vehículo en los puntos de servicio Chevrolet.

La vida útil de su batería depende del cuidado de cada uno de los elementos eléctricos de su vehículo.

2. Están excluidos de la garantía los daños causados por las siguientes razones:

- Cuando no se haya realizado el mantenimiento sujeto al plan de mantenimiento establecido por GENERAL MOTORS DEL ECUADOR S.A.
- Batería que haya sido tratada inapropiadamente (quemaduras, explosiones, golpes, quebraduras o reconstrucción de los bornes, entre otros).
- Bornes flojos y/o hundidos.
- Cortocircuitos, sobrecargas o descargas producto del mal uso de los sistemas eléctricos y facilidades del vehículo. Someterla a temperaturas excesivas (Sobre 70 C).
- Presencia de impurezas en el electrolito de la batería.
- Descarga profunda de la batería debido a falta de uso del vehículo por un tiempo prolongado.
- Cualquier desperfecto o daño que no sea imputable al fabricante.

3. El presente certificado de garantías quedará anulado por cualquiera de las siguientes causas:

- Cuando no concuerde el serial de la hoja de control de entrega de batería proporcionado por el concesionario al momento de la entrega del vehículo nuevo con el de la batería o si se efectúan enmiendas, correcciones, tachaduras o cualquier otra alteración en el mismo.

• Cuando la hoja de control de entrega no presente la firma del concesionario.
La garantía de batería comprende únicamente la reposición sin costo de la batería (si aplica). Para cualquier reclamo es indispensable presentar en el Concesionario y/o Taller Autorizado el vehículo con la batería que ampara esta garantía y el presente certificado de garantías.

TRANSFERENCIA DE GARANTÍA A UN NUEVO PROPIETARIO

La Garantía que brinda GENERAL MOTORS DEL ECUADOR S.A es transferible a los propietarios subsiguientes del vehículo siempre y cuando el vehículo se encuentre dentro del período de cobertura de garantía y se hayan cumplido todas las visitas de mantenimiento sujetas al plan de mantenimiento establecido por GENERAL MOTORS DEL ECUADOR S.A. al manual de usuario y a este certificado, únicamente en la Red de Concesionarios Autorizados Chevrolet. Refiérase a la tabla de cobertura de garantía general de este certificado.

TARJETA DE CAMBIO DE PROPIETARIO 1:

FECHA	DÍA	MES	AÑO

NOMBRE DEL NUEVO PROPIETARIO	CÉDULA DE CIUDADANÍA

DIRECCIÓN	TELÉFONOS

CERTIFICACIÓN DE REGISTRO DE TRANSFERENCIA DE GARANTÍA

- ☐ El vehículo cuenta con todos los servicios de mantenimiento firmados y sellados en el certificado de garantía.
- ☐ Comprendo las situaciones por las cuales perderé la vigencia de la garantía.
- ☐ Entiendo que debo exigir la firma y sello del concesionario, en este certificado, en cada mantenimiento que realice a mi vehículo.

FIRMA Y SELLO DEL CONCESIONARIO	FIRMA DEL CLIENTE	NOMBRE DEL RESPONSABLE

CHEVROLET

TARJETA DE CAMBIO DE PROPIETARIO 2:

	DÍA	MES	AÑO
FECHA			

NOMBRE DEL NUEVO PROPIETARIO	CÉDULA DE CIUDADANÍA
DIRECCIÓN	**TELÉFONOS**

CERTIFICACIÓN DE REGISTRO DE TRANSFERENCIA DE GARANTÍA

- ☐ El vehículo cuenta con todos los servicios de mantenimiento firmados y sellados en el certificado de garantía.
- ☐ Comprendo las situaciones por las cuales perderé la vigencia de la garantía.
- ☐ Entiendo que debo exigir la firma y sello del concesionario, en este certificado, en cada mantenimiento que realice a mi vehículo.

FIRMA Y SELLO DEL CONCESIONARIO	FIRMA DEL CLIENTE	NOMBRE DEL RESPONSABLE

TARJETA DE CAMBIO DE PROPIETARIO 3:

FECHA	DÍA	MES	AÑO

NOMBRE DEL NUEVO PROPIETARIO	CÉDULA DE CIUDADANÍA

DIRECCIÓN	TELÉFONOS

CERTIFICACIÓN DE REGISTRO DE TRANSFERENCIA DE GARANTÍA

- ☐ El vehículo cuenta con todos los servicios de mantenimiento firmados y sellados en el certificado de garantía.
- ☐ Comprendo las situaciones por las cuales perderé la vigencia de la garantía.
- ☐ Entiendo que debo exigir la firma y sello del concesionario, en este certificado, en cada mantenimiento que realice a mi vehículo.

FIRMA Y SELLO DEL CONCESIONARIO	FIRMA DEL CLIENTE	NOMBRE DEL RESPONSABLE

CHEVROLET

TABLA DE REGISTRO DE SERVICIOS DE MANTENIMIENTO

5.000 km	10.000 km	15.000 km	20.000 km	25.000 km
Km:	Km:	Km:	Km:	Km:
Fecha:	Fecha:	Fecha:	Fecha:	Fecha:
Taller:	Taller:	Taller:	Taller:	Taller:
OR:	OR:	OR:	OR:	OR:
Observaciones:	Observaciones:	Observaciones:	Observaciones:	Observaciones:
Firma y sello de taller	Firma y sello de taller	Firma y sello de taller	Firma y sello de taller	Firma y sello de taller

30.000 km	35.000 km	40.000 km	45.000 km	50.000 km
Km:	Km:	Km:	Km:	Km:
Fecha:	Fecha:	Fecha:	Fecha:	Fecha:
Taller:	Taller:	Taller:	Taller:	Taller:
OR:	OR:	OR:	OR:	OR:
Observaciones:	Observaciones:	Observaciones:	Observaciones:	Observaciones:
Firma y sello de taller	Firma y sello de taller	Firma y sello de taller	Firma y sello de taller	Firma y sello de taller

TABLA DE REGISTRO DE SERVICIOS DE MANTENIMIENTO

55.000 km	60.000 km	65.000 km	70.000 km	75.000 km
Km:	Km:	Km:	Km:	Km:
Fecha:	Fecha:	Fecha:	Fecha:	Fecha:
Taller:	Taller:	Taller:	Taller:	Taller:
OR:	OR:	OR:	OR:	OR:
Observaciones:	Observaciones:	Observaciones:	Observaciones:	Observaciones:
Firma y sello de taller	Firma y sello de taller	Firma y sello de taller	Firma y sello de taller	Firma y sello de taller

80.000 km	85.000 km	90.000 km	95.000 km	100.000 km
Km:	Km:	Km:	Km:	Km:
Fecha:	Fecha:	Fecha:	Fecha:	Fecha:
Taller:	Taller:	Taller:	Taller:	Taller:
OR:	OR:	OR:	OR:	OR:
Observaciones:	Observaciones:	Observaciones:	Observaciones:	Observaciones:
Firma y sello de taller	Firma y sello de taller	Firma y sello de taller	Firma y sello de taller	Firma y sello de taller

TABLA DE REGISTRO DE SERVICIOS DE MANTENIMIENTO

105.000 km
Km:
Fecha:
Taller:
OR:
Observaciones:
Firma y sello de taller

110.000 km
Km:
Fecha:
Taller:
OR:
Observaciones:
Firma y sello de taller

115.000 km
Km:
Fecha:
Taller:
OR:
Observaciones:
Firma y sello de taller

120.000 km
Km:
Fecha:
Taller:
OR:
Observaciones:
Firma y sello de taller

125.000 km
Km:
Fecha:
Taller:
OR:
Observaciones:
Firma y sello de taller

130.000 km
Km:
Fecha:
Taller:
OR:
Observaciones:
Firma y sello de taller

135.000 km
Km:
Fecha:
Taller:
OR:
Observaciones:
Firma y sello de taller

140.000 km
Km:
Fecha:
Taller:
OR:
Observaciones:
Firma y sello de taller

145.000 km
Km:
Fecha:
Taller:
OR:
Observaciones:
Firma y sello de taller

150.000 km
Km:
Fecha:
Taller:
OR:
Observaciones:
Firma y sello de taller

CUPÓN DE ENTREGA (CLIENTE)

FECHA	DÍA	MES	AÑO

NÚMERO DE CHASIS (VIN)	MODELO DEL VEHÍCULO

CONCESIONARIO

NOMBRE DEL NUEVO PROPIETARIO	NOMBRE DE LA EMPRESA (SI APLICA)	EN EL CASO DE EMPRESA, PERSONA DE CONTACTO

CÉDULA DE CIUDADANÍA	TELÉFONO CELULAR	TELÉFONO FIJO

DIRECCIÓN	CIUDAD	E-MAIL

Yo, (Nombre del cliente-propietario) _____ confirmo qué:

(Si) Recibí la explicación por parte del vendedor sobre las condiciones descritas en este certificado.

(Si) Confirmo que he leído este certificado de garantía y que comprendo claramente mis responsabilidades como cliente para poder tener vigente la garantía de mi vehículo Chevrolet.

(Si) Entiendo que debo exigir la firma y sello del Concesionario, en este certificado, en cada mantenimiento que realice a mi vehículo.

(Si) Recibí el manual del propietario de mi vehículo y es de mi conocimiento que debo estudiarlo para el uso correcto del vehículo.

En consecuencia, acepto libre y voluntariamente todos y cada uno de los términos y condiciones por lo que me obligo a cumplirlos.

FIRMA Y SELLO DEL CONCESIONARIO	FIRMA DEL CLIENTE	FECHA

CUPÓN DE ENTREGA (CONCESIONARIO)

FECHA	DÍA	MES	AÑO

NÚMERO DE CHASIS (VIN)	MODELO DEL VEHÍCULO

CONCESIONARIO

NOMBRE DEL NUEVO PROPIETARIO	NOMBRE DE LA EMPRESA (SI APLICA)	EN EL CASO DE EMPRESA, PERSONA DE CONTACTO

CÉDULA DE CIUDADANÍA	TELÉFONO CELULAR	TELÉFONO FIJO

DIRECCIÓN	CIUDAD	E-MAIL

Yo, (Nombre del cliente-propietario) _____ confirmo qué:

(Si) Recibí la explicación por parte del vendedor sobre las condiciones descritas en este certificado.

(Si) Confirmo que he leído este certificado de garantía y que comprendo claramente mis responsabilidades como cliente para poder tener vigente la garantía de mi vehículo Chevrolet.

(Si) Entiendo que debo exigir la firma y sello del Concesionario, en este certificado, en cada mantenimiento que realice a mi vehículo.

(Si) Recibí el manual del propietario de mi vehículo y es de mi conocimiento que debo estudiarlo para el uso correcto del vehículo.

En consecuencia, acepto libre y voluntariamente todos y cada uno de los términos y condiciones por lo que me obligo a cumplirlos.

FIRMA Y SELLO DEL CONCESIONARIO	FIRMA DEL CLIENTE	FECHA

RESPALDO DE HASTA
7 AÑOS DE GARANTÍA*
o 150.000 KM

INFORMACIÓN DE CONCESIONARIOS A NIVEL NACIONAL ECUADOR

CIUDAD	DIRECCIÓN	CONCESIONARIO
AMBATO	AV. ATAHUALPA (PANAMERICANA SUR	ASSA - AV. ATAHUALPA (MATRIZ)
AMBATO	AV. CEVALLOS NO: 02-34 Y FILOMENTOR	ASSA - AV. CEVALLOS
AMBATO	AV RODRIGO PACHANO 1250 Y	ASSA - FICOA
AMBATO	CESLAO MARIN S/N Y GONZALEZ SUAREZ	ASSA - PUYO
LATACUNGA	PANAMERICANA SUR KM. 2 1/2	ASSA - LATACUNGA
RIOBAMBA	AV. DE LA PRENSA 4586 Y MANUEL E FL	ASSA - RIOBAMBA
GUAYAQUIL	AV. JUAN TANCA MARENGO KM 105 Y CA	AUTOMOTORES CONTINENTAL-GYE JUAN TANCAMARENGO
GUAYAQUIL	AV. FRANCISCO DE ORELLANA JUNTO AL HIPERMARKET	AUTOMOTORES CONTINENTAL-GYE ORELLANA (MATRIZ)
QUITO	AV.GALO PLAZA LAZO N24-79	AUTOMOTORES CONTINENTAL-UIO PANA NORTE
QUITO	AV.10 DE AGOSTO NO N45-266 (EL LABRADOR)	AUTOMOTORES CONTINENTAL-UIO MATRIZ
QUITO	AV. PEDRO VICENTE MALDONADO 1097 Y	AUTOMOTORES CONTINENTAL-UIO EL RECREO
QUITO	AV. INTEROCEANICA KM 14 1/2 E ISIDRO AYORA	AUTOMOTORES CONTINENTAL-CUMBAYA
SALINAS	AV. PRINCIPAL A SALINAS, JOSE LUIS	AUTOMOTORES CONTINENTAL-SALINAS
QUITO	Av. Moran Valverde OE1-160 Y Manglar Alto	AUTOMOTORES CONTINENTAL - AV. MORAN VALVERDE
GUAYAQUIL	AV. DE LAS AMERICAS S/N Y CALLE 13A	E MAULME - AV. DE LAS AMERICAS (MATRIZ)
GUAYAQUIL	KM 14.5 VIA DAULE	E MAULME - DAULE
MACHALA	AV. SAN JUAN DE LA CRUZ Y 9 DE OCTUBRE	E MAULME - MACHALA
QUITO	RIO COCA E 8-73 Y PARIS	ECUA AUTO - AV. RIO COCA (MATRIZ)
QUITO	AV. ILALO Y AV. RIO CURARAY (ESQUINA)	ECUAAUTO - VALLE DE LOS CHILLOS
QUITO	AVDA. 12 DE OCTUBRE N24 - 562 EDIFI	ECUADOR - ECUASISTENCIA, S.A.
SANTO DOMINGO	AV QUEVEDO KM 1 Y ABRAHAM CALAZACON	GARCES MOTORS CIA LTDA
GUAYAQUIL	AV.J.TANCA MARENGO Y AGUSTIN FREIRE	HIVIMAR-MATRIZ
EL COCA	AV. ALEJANDRO LAVACKA Y CALLE CHONT	IMBAUTO - EL COCA
ESMERALDAS	PANAMERICANA NORTE KM 1 1/2	IMBAUTO - ESMERALDAS
IBARRA	AV.MARIANO ACOSTA 2208 Y VICTOR GOMEZ JURADO	IMBAUTO - IBARRA (MATRIZ)
LAGO AGRIO	AV. QUITO NO:714 Y PROGRESO	IMBAUTO - LAGO AGRIO
OTAVALO	AV. PAZ PONCE DE LEON, DIAGONAL AL CUARTEL DE POLICÍA	IMBAUTO - OTAVALO
TULCAN	PANAMERICANA NORTE, SECTOR LA Y	IMBAUTO - TULCAN
GUAYAQUIL	AV. CARLOS JULIO AROSEMENA KM. 4	INDUAUTO - CARLOS JULIO (MATRIZ)

INFORMACIÓN DE CONCESIONARIOS A NIVEL NACIONAL ECUADOR

CIUDAD	DIRECCIÓN	CONCESIONARIO
GUAYAQUIL	AV. PAREJA ROLANDO, MANZANA 24, SOL	INDUAUTO - GARZOTA
GUAYAQUIL	AV. LEON FEBRES CORDERO,JUNTO A URB	INDUATO - NUEVA AURORA
GUAYAQUIL	AV. DE LAS AMERICAS E ISIDRO AYORA ESQUINA FRENTE MI COMISARIATO	INDUAUTO - AV. DE LAS AMERICAS
MILAGRO	LOTIZACION LA MATILDE SOLAR 2	INDUAUTO - MILAGRO
QUEVEDO	CC EL ROSADO-AV QUITO VIA BUENA FE	INDUAUTO - QUEVEDO
SANTO DOMINGO	AV. QUITO KM 2.5 PASAJE Y SATELITE	INDUAUTO - SANTO DOMINGO
SANTO DOMINGO	AV QUEVEDO 16 DE SEPTIEMBRE CALLE A	INDUAUTO - SANTO DOMINGO VIA QUEVEDO
AMBATO	AV. EL REY S/N ENTRE TILOGETE Y	MANSUERA - AGENCIA AMBATO
CUENCA	AV. HUAYNACAPAC Y J.JARAMILLO (ESQUINA)	METROCAR - CUENCA AV. HUAYNACAPAC
CUENCA	REMIGIO CRESPO Y FEDERICO PROAÑO	METROCAR - CUENCA AV. REMIGIO
MANTA	AV. 4 DE NOVIEMBRE S/N	METROCAR - MANTA
PORTOVIEJO	PEDRO GUAL S/N Y TEODORO WOLF PORTO	METROCAR - PORTOVIEJO
QUITO	AV. SAN LUIS Y 10MA TRANSVERSAL SAN	METROCAR - SAN RAFAEL
QUITO	AV. INTEROCENICA VIA TUMBACO	METROCAR - TUMBACO
QUITO	AV. ORELLANA Y SAN IGNACIO	METROCAR - GONZALEZ SUAREZ (MATRIZ)
AZOGUEZ	AV.24 DE MAYO Y AGUSTO SACOTO	MIRASOL - AZOGUES
CUENCA	AV. ESPANA 2-114 Y S. DE BENALCAZAR	MIRASOL - AV. ESPAÑA (MATRIZ)
CUENCA	AV. DE LAS AMERICAS S/N Y AV. GONZA	MIRASOL - AMERICAS
LOJA	JUAN JOSE FLORES E ISIDRO AYORA	MIRASOL - LOJA
CAYAMBE	AV,URBANIZACION DONOZO CABEZA LOTE	PROAUTO - CAYAMBE
QUITO	AV. ELOY ALFARO N43-02 Y AV. DE LOS	PROAUTO - AV. ELOY ALFARO (MATRIZ)
QUITO	AV. DE LA PRENSA Y AV. MARISCAL SUCRE	PROAUTO - CONDADO
QUITO	AV.SIMON BOLIVAR S/N Y PANAMERICANA	PROAUTO - CARAPUNGO
GUAYAQUIL	AV CARLOS JULIO AROSEMENA S/N KM1.5	VALLEJO ARAUJO - GYE AV. CARLOS JULIO (MATRIZ)
GUAYAQUIL	AV DE LAS AMERICAS Y BLANCA MUÑOZ, JUNTO A LA U. LAICA	VALLEJO ARAUJO - GYE AV. AMERICAS
MANTA	VIA CIRCUNVALACION S/N UMINA	VALLEJO ARAUJO - MANTA
PORTOVIEJO	AV METROPOLITANA S/N ELOY ALFARO	VALLEJO ARAUJO - PORTOVIEJO
QUITO	AV. MARISCAL SUCRE NO:N52-120 Y AV.	VALLEJO ARAUJO - UIO AV. OCCIDENTAL
QUITO	AV MARIANA DE JESUS 3283 Y AMERICA	VALLEJO ARAUJO - MARIANA DE JESUS (MATRIZ)