CHEVROLET

# REPUESTOS CHEVROLET

*Protege tu vida y la de tu vehículo, usando repuestos y accesorios Chevrolet garantizados de fábrica, diseñados acorde a cada tipo de vehículo.*

# *BIENVENIDO AL MUNDO CHEVROLET.*

*GENERAL MOTORS DEL ECUADOR S.A. le da la más cordial bienvenida y le agradece por haber adquirido uno de nuestros vehículos, los mismos que han sido diseñados y producidos con altos estándares de calidad mundial y amigable con el medio ambiente. Materiales como amianto y cadmio ya dejaron de ser usados. El sistema de aire acondicionado funciona con un refrigerante exento de hidrocarburos. Si usted utiliza un estilo de conducción compatible con el medio ambiente, podrás mantener el nivel de ruido y las emisiones de gases de escape en límites razonables.*

*Usted deberá dar un uso apropiado a todos los elementos de mantenimiento, los cuales no deben ser arrojados a las alcantarillas o tratados como basura corriente. Le recomendamos dejar estos elementos a disposición de los concesionarios, talleres automotrices y/o estaciones de servicio. El medio ambiente le agradecerá tener en cuenta estas valiosas sugerencias.*

*En base a nuestro compromiso de atención al cliente, GENERAL MOTORS DEL ECUADOR S.A, le otorga garantía sobre nuestros vehículos y respuestos genuinos.*

*Le invitamos a leer detenidamente el presente folleto que contiene la guía rápida de uso de su vehículo, certificado de garantía y guia de concesionarios, mismo que ha sido desarrollado para ayudarle a disfrutar al máximo de su Chevrolet de una manera segura y libre de averías. Le recomendamos guardarlo en la guantera para poder consultarlo en cualquier momento.*

*Consulta mas información en la página web: https://www.chevrolet.com.ec,Manual de usuario versión digital*

# GUIA DEL PROPIETARIO

*No se permite reproducción o traducción, total o parcial, del contenido de esta guía sin autorización previa por escrito de General Motors del Ecuador. Todos los informes, ilustraciones y especificaciones contenidos en esta guía corresponden a datos existentes en la época de la publicación. General Motors del Ecuador se reserva el derecho de hacer cambios en cualquier momento, tanto en el producto como en la guía, sin previo aviso.*

*El equipamiento de los vehículos puede variar dependiendo de las versiones comercializadas en su país y del modelo adquirido. Por lo tanto, podrían presentarse diferencias entre la información contenidas en esta guía y la configuración de su vehículo con respecto a equipamiento y accesorios e, inclusive, no encontrar en su vehículo algunos de los componentes mencionados en esta guía. Asesórese con un Concesionario Oficial Chevrolet sobre el equipamiento de los vehículos.*

*Para contactarse con un Concesionario Chevrolet, comuníquese con el Centro de Atención al Cliente, acceda a nuestro sitio web o también puede encontrar el contacto al final de esta guía.*

# Contenido

Introducción ..... 1
Llaves, puertas y ventanillas ..... 7
Asientos y apoyacabezas ..... 40
Portaobjetos ..... 99
Instrumentos y controles ..... 106
Iluminación ..... 154
Sistema de audio ..... 162
Climatización ..... 206
Conducción y funcionamiento ..... 214
Cuidado del vehículo ..... 321
Servicio y mantenimiento ..... 401
Datos técnicos ..... 413
Información del cliente ..... 418
OnStar ..... 425
eCall ..... 431
Servicios conectados ..... 433
Índice ..... 436

# Introducción

Los nombres, logotipos, emblemas, eslóganes, nombres de modelo de vehículos y diseños de carrocería de vehículos que aparecen en este manual, incluyendo a modo enunciativo pero no limitativo a GM, el logotipo de GM, CHEVROLET, GMC, los emblemas de camionetas GMC y CHEVROLET, TAHOE, SUBURBAN, Z71, YUKON y DENALI son marcas comerciales y/o marcas de servicio de General Motors LLC, sus subsidiarias, filiales u otorgantes de licencias.

Este manual describe funciones que pueden o no estar presentes en el vehículo debido a que podría ser un equipo opcional que no se adquirió con el vehículo, variantes de modelos, especificaciones según el país, funciones/aplicaciones que pueden no estar presentes en su región o cambios posteriores a la impresión del presente Manual del propietario, incluyendo cambios en el contenido estándar u opcional.

Consulte la documentación de la compra de su vehículo específico para confirmar las características.

Conserve este manual en el vehículo para poder consultarlo rápidamente.

## Peligro, Advertencia y Atención

Los mensajes de advertencia en las etiquetas del vehículo y en este manual describen riesgos así como qué hacer para evitarlos o reducirlos.

**⚠ Peligro**

Peligro indica un riesgo elevado, que causaría lesiones graves o la muerte.

**⚠ Peligro**

Peligro indica un riesgo que podría causar lesiones o la muerte.

**Atención**

Atención indica un riesgo que podría causar daños a la propiedad o al vehículo.

Un círculo con una banda que lo atraviesa es un símbolo de seguridad que significa "No haga esto" o "No permita que esto suceda".

## Símbolos

El vehículo posee componentes y etiquetas que usan símbolos en lugar de texto. Los símbolos se muestran junto con el texto que describe la operación o la información relacionada con un componente, control, mensaje, medidor o indicador específico.

: Se muestra cuando el manual del propietario tiene instrucciones o información adicionales.

: Se muestra cuando el manual de servicio tiene instrucciones o información adicionales.

: Se muestra cuando hay más información en otra página - "ver página".

**Tabla de símbolos del vehículo**

He aquí algunos símbolos adicionales que se pueden encontrar en el vehículo y sus significados. Consulte las funciones es este manual por información.

: Sistema de aire acondicionado

: Aceite refrigerante del aire acondicionado

: Luz de alistamiento del airbag

: Sistema antibloqueo de frenos (ABS)

: Luz de advertencia del sistema de frenos

: Deseche debidamente las piezas usadas

: No aplique agua a alta presión

: Temperatura del refrigerante del motor

: Prohibido fuego/llama

: Inflamable

: Alerta de colisión frontal

: Ubicación del seguro de la cubierta de la caja de fusibles

: Los fusibles

: Asientos para niños (dispositivos de sujeción para niños) con sistema ISOFIX/ LATCH

: Las cubiertas de las cajas de fusibles deben estar correctamente montadas

: Alerta de cambio de carril

: Advertencia de abandono del carril

: Asistencia para mantener el carril

: Luz indicadora de falla

: Presión de aceite

: Asistencia al estacionamiento

: Indicador de peatón adelante

: Alimentación

: Alerta de tráfico cruzado posterior

: Técnico matriculado

: Arranque remoto del vehículo

: Riesgo de incendio eléctrico

: Avisos del cinturón de seguridad

: Alerta de zona lateral ciega

: Parada/Arranque

: Monitor de presión de los neumáticos

: Control de tracción/StabiliTrak/control electrónico de estabilidad (ESC)

: Bajo presión

: Indicador de vehículo adelante

## Vista general del tablero de instrumentos

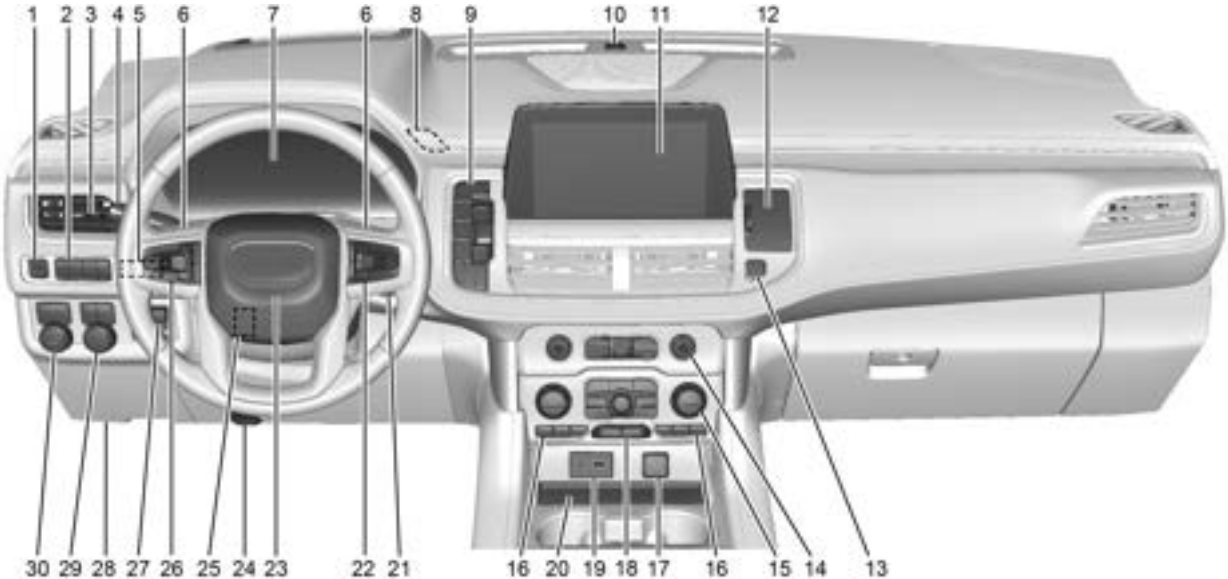


Se muestra la Yukon. La Tahoe, la Suburban y la Denali son similares

1. *Freno de estacionamiento eléctrico* ⇨ *248*.
2. *Control de tracción/Control electrónico de estabilidad* ⇨ *250*.

   Ⓐ Interruptor de inhabilitación del frenado automático (si está equipado). Vea *Sistema de parada/arranque* ⇨ *234*.

   P Botón del asistente de estacionamiento (si está equipado). Vea *Sistemas de asistencia para estacionar o ir marcha atrás* ⇨ *275*.

   *Asistencia para mantener el carril (LKA)* ⇨ *292* (si está equipado).

   *Control de descenso en pendientes (HDC)* ⇨ *252* (si está equipado).

   *Botón de deshabilitación de la detección de vuelco* ⇨ *72* (si está equipado).
3. *Salidas de ventilación* ⇨ *211*
4. Palanca de las luces de giro. Vea *Señalización de giros y cambios de carril* ⇨ *158*.

   *Limpia/lavaparabrisas* ⇨ *108*.

   *Brazo del limpia/lavaluneta trasera* ⇨ *110*.
5. *Pantalla de visualización frontal (HUD)* ⇨ *149* (si está equipado).
6. Interruptores Favoritos (No se ven). Vea *Mandos en el volante* ⇨ *165*.

   Interruptores de volumen (No se ven). Vea *Mandos en el volante* ⇨ *165*.
7. *Cuadro de instrumentos (Nivel base)* ⇨ *117* o *Cuadro de instrumentos (Gama alta)* ⇨ *120*.
8. *Luces de emergencia* ⇨ *157* (solo Denali).
9. Botones de marchas. Vea *Transmisión automática* ⇨ *238*.

   Selección de rango electrónica (ERS). Vea *Modo manual* ⇨ *242*.
10. Sensor de luz. Vea *Sistema automático de faros* ⇨ *156*.
11. Infoentretenimiento. Vea *Introducción* ⇨ *163*.
12. *Portaobjetos del panel de mandos* ⇨ *99* (si está equipado).
13. *Luces de emergencia* ⇨ *157*.
14. Controles del infoentretenimiento. Vea *Vista general* ⇨ *164*.
15. *Sistema de climatización automática dual* ⇨ *206*.
16. *Asientos delanteros calefaccionados y ventilados* ⇨ *48* (si está equipado).
17. Tomacorriente (corriente alterna) (si está equipado). Vea *Tomas de tensión* ⇨ *111*.
18. Botones de la climatización trasera. Vea *Sistema de climatización trasero* ⇨ *210*.
19. *Puerto USB* ⇨ *174*.
20. *Carga inductiva* ⇨ *113*.
21. ENGINE START/STOP (ARRANQUE/DETENIMIENTO DEL MOTOR).

    Consulte *Posiciones del encendido* ⇨ *231*.
22. *Mandos en el volante* ⇨ *165*.
23. *Bocina* ⇨ *108*.
24. Apertura del capó. Vea *Capó* ⇨ *323*.
25. *Ajuste del volante* ⇨ *107*.
26. *Control de velocidad crucero* ⇨ *260*.

    *Control de velocidad crucero autoadaptable (Avanzado)* ⇨ *263* (si está equipado).

    *Sistema de alerta de colisión frontal (FCA)* ⇨ *283* (si está equipado).

    *Volante calefaccionado* ⇨ *108* (si está equipado).
27. Panel de control de los frenos del remolque (si está equipado). Vea *Equipo de remolque* ⇨ *306*.

28. Conector de enlace de datos (DLC) (no se ve). Vea *Indicador de averías (MIL) (Luz indicadora de necesidad de revisión del motor)* ⇨ *131*.
29. *Llave de las luces* ⇨ *154*.

    *Faros antiniebla* ⇨ *158* (si está equipado).

    *Control de la iluminación del tablero de instrumentos* ⇨ *159*.
30. Perilla de la caja de transferencia automática (si está equipada). Vea *Tracción en las cuatro ruedas* ⇨ *242*.

    *Sistema de suspensión neumática de cuatro esquinas.* ⇨ *257* (si está equipado).

# Llaves, puertas y ventanillas


**Llaves y cerraduras**
Llaves ..... 7
Llave con mando a distancia ..... 8
Operación de la llave remota ..... 8
Arranque remoto del vehículo ..... 15
Cerraduras de las puertas ..... 16
Cerraduras de puerta eléctricas ..... 17
Bloqueo retrasado ..... 18
Bloqueos automáticos de puertas ..... 18
Protección del bloqueo ..... 18
Cerraduras de seguridad ..... 18

**Puertas**
Portón trasero ..... 19
Escalones eléctricos ..... 26

**Seguridad del vehículo**
Seguridad del vehículo ..... 27
Sistema de alarma del vehículo ..... 27
Bloqueo de la columna de la dirección ..... 29
Funcionamiento del inmovilizador ..... 29

**Espejos retrovisores exteriores**
Espejos convexos ..... 30
Espejos retrovisores eléctricos ..... 30
Espejos retrovisores abatibles ..... 31
Espejos retrovisores calefaccionados .... 32
Retrovisor con atenuación automática ..... 32
Retrovisores inclinables para marcha atrás ..... 32

**Espejos retrovisores interiores**
Espejos retrovisores interiores ..... 32
Retrovisor manual ..... 33
Espejo retrovisor con atenuación automática ..... 33
Espejo retrovisor con cámara ..... 33

**Ventanas**
Ventanas ..... 35
Levantavidrios eléctricos ..... 36
Parasoles ..... 38

**Techo**
Techo solar ..... 38


# Llaves y cerraduras

## Llaves

**⚠ Peligro**

Es peligroso dejar niños en un vehículo con una llave remota dentro. Los niños u otras personas podrían sufrir lesiones graves o incluso la muerte. Podrían accionar los levantavidrios eléctricos u otros controles e incluso poner en movimiento el vehículo. Las ventanas funcionan cuando la llave remota está en el vehículo, y los niños u otras personas podrían quedar atrapados por una ventana que se cierra. No deje niños en el vehículo con una llave remota.

La llave mecánica que está dentro de la llave remota se usa para la puerta del conductor y la guantera.

Para retirar la llave mecánica, pulse el botón lateral de la llave remota que está cerca de la parte inferior y extraiga la llave mecánica. Nunca tire de la llave mecánica sin pulsar el botón.

La llave mecánica puede tener una etiqueta con código de barras que el concesionario o un cerrajero calificado puede usar para hacer llaves nuevas. Guarde esta información en un lugar seguro, no en el vehículo.

Diríjase a su concesionario si necesita una llave de reemplazo o adicional.

Si se torna difícil girar la llave, revise si hay basura en el vástago. Limpie periódicamente la llave con un cepillo o una punta metálica.

Si está equipado con asientos con memoria, las llaves remotas 1 y 2 están vinculadas a las memorias 1 y 2 de posición de los asientos.

Consulte *Asientos con memoria* ⇨ *45*.

## Llave con mando a distancia

No realice cambios o modificaciones a la llave remota. SI lo hace, podría invalidar la autorización para usar este equipo.

Si disminuye el alcance de funcionamiento de la llave remota:

- Compruebe la distancia. Es posible que la llave remota esté demasiado lejos del vehículo.
- Compruebe su ubicación. Es posible que otros vehículos u objetos estén bloqueando la señal.
- Revise la pila de la llave remota. Vea "Reemplazo de la pila" más adelante en esta sección.
- Si la llave remota sigue sin funcionar correctamente, consulte con su concesionario o técnico calificado para recibir servicio.

## Operación de la llave remota

El sistema de acceso sin llave permite entrar en el vehículo cuando la llave remota se encuentra a no más de 1 m (3 pies). Consulte "Funcionamiento del acceso sin llave" más adelante en esta sección.

Las funciones de la llave remota pueden operar hasta una distancia de 60 m (197 pies) del vehículo.

Otras condiciones pueden afectar el rendimiento de la llave remota. Vea *Llave con mando a distancia* ⇨ *8*.

🔒 **:** Pulse para bloquear todas las puertas y la tapa del tanque de combustible.

Si está habilitado, las luces de giro destellan una vez luego de la segunda pulsación para indicar que se han bloqueado las puertas. Si está habilitada, la bocina suena cuando se pulsa nuevamente 🔒 dentro de los tres segundos. Para ver los ajustes disponibles para esta función, toque el ícono Ajustes en la pantalla inicial del infoentretenimiento. Seleccione "Vehículo" para mostrar la lista de opciones disponibles y seleccione "Arranque, bloqueo y desbloqueo remotos".

Si la puerta del pasajero está abierta cuando se pulsa 🔒, se bloquearán todas las puertas.

Al pulsar 🔒, se activa el sistema de alarma. Vea *Sistema de alarma del vehículo* ⇨ *27.*

Si está equipado con pliegue automático de espejos, presionar dos veces y sostener 🔒 durante un segundo, se pliegan los espejos, si están activados. Para ver los ajustes disponibles para esta función, toque el ícono Ajustes en la pantalla inicial del infoentretenimiento. Seleccione "Vehículo" para mostrar la lista de opciones disponibles y seleccione "Confort y conveniencia".

🔓 **:** Pulse una vez para desbloquear solo la puerta del conductor y la tapa del tanque de combustible. Si se pulsa 🔓 nuevamente dentro de los tres segundos, se desbloquean todas las puertas restantes. Las luces interiores pueden encenderse y permanecer encendidas por 20 segundos o hasta que se ponga en contacto el encendido.

Si están habilitadas, las luces indicadoras de giro parpadean dos veces para indicar que se produjo el desbloqueo. Si están habilitadas, pueden encenderse las luces exteriores. Para ver los ajustes disponibles para esta función, toque el ícono Ajustes en la pantalla inicial del infoentretenimiento. Seleccione "Vehículo" para mostrar la lista de opciones disponibles y seleccione "Arranque, bloqueo y desbloqueo remotos".

Al pulsar 🔓 en la llave remota, se desactiva el sistema de alarma. Vea *Sistema de alarma del vehículo* ⇨ *27.*

Si está equipado con pliegue automático de espejos, presionar dos veces y sostener 🔓 durante un segundo, se despliegan los espejos, si están activados. Para ver los ajustes disponibles para esta función, toque el ícono Ajustes en la pantalla inicial del infoentretenimiento. Seleccione "Vehículo" para mostrar la lista de opciones disponibles y seleccione "Confort y conveniencia".

Presionar dos veces y mantener 🔓 hasta que se abran completamente las ventanas, si se activó la operación remota de las mismas. Para ver los ajustes disponibles para esta función, toque el ícono Ajustes en la pantalla inicial del infoentretenimiento. Seleccione "Vehículo" para mostrar la lista de opciones disponibles y seleccione "Arranque, bloqueo y desbloqueo remotos".

x2 **:** Pulse dos veces para abrir o cerrar la compuerta levadiza. Pulse una vez para detener el movimiento de la compuerta levadiza.

x2 **:** Pulse dos veces para abrir la ventana de la compuerta.

**:** Pulse y suelte para iniciar el localizador del vehículo. Parpadean las luces de giro y suena la bocina tres veces.

Mantenga pulsado por más de tres segundos para activar la alarma de pánico. Parpadean las luces de giro y suena la bocina reiteradamente por 30 segundos. La alarma se apaga cuando se pone en contacto el encendido o cuando se pulsa nuevamente. El encendido debe estar desconectado para que funcione la alarma de pánico.

**:** Para arrancar el vehículo de forma remota, pulse dos veces desde el exterior del vehículo usando la llave remota.
El vehículo no se puede arrancar si se dejó una llave remota en el interior del mismo. Vea *Arranque remoto del vehículo* ⇨ *15*.

## Uso del acceso sin llave

El sistema de acceso sin llaves permite abrir las puertas y la compuerta levadiza sin necesidad de quitar la llave remota de su bolsillo, cartera, portafolio, etc. La llave remota debe estar a menos de 1 m (3 pies) de la compuerta levadiza o de la puerta que se va a abrir. Si el vehículo cuenta con esta función, hay un botón en las manijas exteriores de las puertas.

Se puede programar el acceso sin llave para que desbloquee todas las puertas la primera vez que se pulsa bloqueo/desbloqueo desde la puerta del conductor. Para ver los ajustes disponibles para esta función, toque el ícono Ajustes en la pantalla inicial del infoentretenimiento. Seleccione "Vehículo" para mostrar la lista de opciones disponibles y seleccione "Arranque, bloqueo y desbloqueo remotos".

Si está equipado con asientos con memoria, las llaves remotas 1 y 2 están vinculadas a las memorias 1 y 2 de posición de los asientos.

Consulte *Asientos con memoria* ⇨ *45*.

**Bloqueo/desbloqueo sin llave desde la puerta del conductor**

Cuando las puertas están bloqueadas y la llave remota está a no más de 1 m (3 pies) de la manija de la puerta, al pulsar el botón de bloqueo/desbloqueo de la puerta del conductor, se desbloquea esta puerta. Si se pulsa nuevamente el botón de bloqueo/desbloqueo dentro de los cinco segundos, se desbloquearán todas las puertas de acompañantes y la compuerta levadiza.

**Se muestra el lado del conductor; el lado del pasajero es similar**

Pulsar el botón de bloquear/desbloquear hará que se bloqueen todas las puertas si se cumple algunas de las condiciones que siguen:

- Hace más de cinco segundos desde la primera vez que se pulsó el botón de bloquear/desbloquear.
- Se pulsó dos veces el botón de bloquear/desbloquear para desbloquear todas las puertas.

- Se abrió cualquiera de las puertas del vehículo, y ahora todas las puertas están cerradas.

**Bloqueo/desbloqueo sin llave desde las puertas de los pasajeros**

Cuando las puertas están bloqueadas y la llave remota está a no más de 1 m (3 pies) de la manija de la puerta, al pulsar el botón de bloqueo/desbloqueo de una de las puertas de los pasajeros, se desbloquean todas las puertas. Pulsar el botón de bloquear/desbloquear hará que se bloqueen todas las puertas si se cumple algunas de las condiciones que siguen:

- Se usó el botón de bloquear/desbloquear para desbloquear todas las puertas.
- Se abrió cualquiera de las puertas del vehículo, y ahora todas las puertas están cerradas.

**Inhabilitar/habilitar el desbloqueo sin llave de manijas exteriores de puerta y de compuerta levadiza**

Si está equipado, se puede inhabilitar y habilitar el desbloqueo sin llave de las manijas exteriores de puerta y de la compuerta levadiza.

**Inhabilitar desbloqueo sin llave:**

Con el vehículo apagado, mantenga pulsados simultáneamente 🔒 y 🔓 de la llave remota durante aproximadamente tres segundos. Las luces de la señal de giro guiñarán rápidamente cuatro veces para indicar que el acceso está inhabilitado. Al usar cualquier manija exterior para desbloquear las puertas o abrir la compuerta levadiza, las luces de la señal de giro guiñarán cuatro veces rápidamente indicando que el acceso está inhabilitado. Si esta inhabilitado, desarme el sistema de alarma antes de arrancar el vehículo.

**Habilitar desbloqueo sin llave:**

Con el vehículo apagado, mantenga pulsados simultáneamente 🔒 y 🔓 de la llave remota durante aproximadamente tres segundos. Las luces de la señal de giro guiñarán rápidamente dos veces para indicar que el acceso está habilitado.

Para ver los ajustes disponibles para esta función, toque el ícono Ajustes en la pantalla inicial del infoentretenimiento. Seleccione "Vehículo" para mostrar la lista de opciones disponibles y seleccione "Arranque, bloqueo y desbloqueo remotos".

**Bloqueo pasivo**

El sistema de acceso remoto sin llaves bloquea el vehículo unos pocos segundos después de haberse cerrado todas las puertas, siempre que el vehículo esté apagado y se haya sacado al menos una llave remota del interior o no quede ninguna en su interior.

Se bloqueará la tapa del tanque de combustible.

Si otros dispositivos electrónicos interfieren con la señal de la llave remota, puede que el vehículo no detecte la llave remota que está dentro del vehículo. Si se activa el bloqueo pasivo, las puertas pueden cerrarse con la llave remota dentro del vehículo. No deje la llave remota dentro de un vehículo desatendido.

Para ver los ajustes disponibles para esta función, toque el ícono Ajustes en la pantalla inicial del infoentretenimiento. Seleccione "Vehículo" para mostrar la lista de opciones disponibles y seleccione "Arranque, bloqueo y desbloqueo remotos".

**Inhabilitar temporariamente el bloqueo pasivo**

Inhabilite temporariamente bloqueo pasivo manteniendo pulsado el botón 🔒 en el interruptor interior de la puerta con una puerta abierta durante al menos cuatro segundos, o hasta oír tres campanillas.
El bloqueo pasivo seguirá inhabilitado hasta pulsar 🔒 en la puerta interior, o hasta que se arranque el vehículo.

**Alerta de control remoto olvidado en el vehículo**

Cuando se apaga el vehículo y se deja una llave remota dentro del mismo, sonará la bocina tres veces luego de cerrar todas las puertas. Para ver los ajustes disponibles para esta función, toque el ícono Ajustes en la pantalla inicial del infoentretenimiento. Seleccione "Vehículo" para mostrar la lista de opciones disponibles y seleccione "Arranque, bloqueo y desbloqueo remotos".

**Alerta por quitar la llave remota del vehículo**

Si el vehículo está encendido y con una puerta abierta, y se cierran todas las puertas, el vehículo buscará alguna llave remota en su interior. Si no se detecta una llave remota, el centro de información del conductor (DIC) mostrará NO KEY FOUND (NO SE ENCONTRÓ LLAVE) y la bocina sonará tres veces. Esto ocurre solamente una vez al conducir el vehículo. Para ver los ajustes disponibles para esta función, toque el ícono Ajustes en la pantalla inicial del infoentretenimiento. Seleccione "Vehículo" para mostrar la lista de opciones disponibles y seleccione "Arranque, bloqueo y desbloqueo remotos".

**Apertura de la compuerta sin llave**

Pulse el panel táctil que se encuentra debajo de la manija de la compuerta levadiza para abrir la compuerta cuando todas las puertas están desbloqueadas, o cuando la llave remota está a menos de 1 m (3 pies).

**Apertura de la ventana levadiza sin llave**

Pulse el botón exterior de la ventana levadiza para abrirla cuando todas las puertas están desbloqueadas, o cuando la llave remota está a menos de 1 m (3 pies).

Vea *Portón trasero* ⇨ *19*.

**Acceso con llave**

Para acceder a un vehículo con la pila de la llave remota baja, consulte *Cerraduras de las puertas* ⇨ *16*.

## Programación de llaves remotas para el vehículo

Solo funcionarán las llaves remotas programadas para el vehículo. Si pierde o le roban una llave remota, podrá adquirir y programar una de reemplazo en su concesionario. Cuando se programa una llave remota de repuesto para este vehículo, también se deben reprogramar todas las demás llaves remotas. Toda llave remota perdida o robada quedará inutilizable una vez que se programe la nueva llave remota. Cada vehículo puede tener hasta ocho llaves remotas programadas. Consulte a su concesionario para programar llaves remotas para este vehículo.

## Arranque del vehículo con una llave remota con una pila con poca carga

Para mejorar la seguridad del vehículo, la llave remota está equipada con un sensor de movimiento. Cuando arranca el vehículo, si no se ha movido la llave remota por un tiempo prolongado, el DIC podría mostrar KEY IN SLEEP MODE, MOVE KEY, THEN START (LLAVE EN MODO DE SUSPENSIÓN. MUEVA LA LLAVE Y LUEGO ARRANQUE). Mueva un poco la llave remota e intente arrancar el vehículo.

Si la pila de la llave remota tiene poca carga o si hay interferencia con la señal, el DIC puede mostrar NO KEY FOUND, REPLACE BATTERY IN KEY (NO SE ENCONTRÓ LLAVE, REEMPLACE LA BATERÍA EN LA LLAVE) o NO REMOTE KEY WAS DETECTED PLACE KEY IN KEY POCKET THEN START YOUR VEHICLE (NO SE DETECTÓ LLAVE REMOTA, COLOQUE LA LLAVE EN LA CAVIDAD DE LLAVE Y ARRANQUE SU VEHÍCULO) al arrancar el vehículo.

Para arrancar el vehículo:

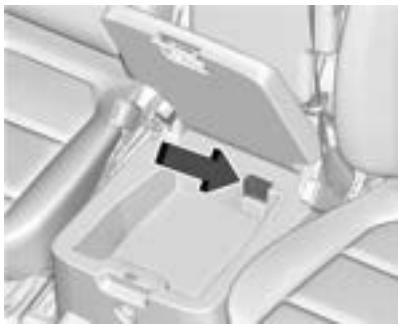

**Con asiento enterizo**

**Sin asiento enterizo**

1. Coloque la llave remota en el compartimiento para la misma.
2. Con el vehículo en P (estacionamiento) o en N (Punto muerto) pise el pedal de freno y pulse ENGINE START/STOP (ARRANQUE/DETENIMIENTO DEL MOTOR).

   Reemplace la pila de la llave remota lo antes posible.

## Reemplazo de la pila

**⚠ Peligro**

Nunca permita que los niños jueguen con la llave remota. La llave remota contiene una pila pequeña, la cual puede constituir un riesgo de atragantamiento. Si se tragara, pueden presentarse quemaduras internas, dando como resultado lesiones graves o la muerte. Consulte inmediatamente con un médico si alguien se tragara una pila.

**⚠ Peligro**

Para evitar lesiones personales, no toque las superficies metálicas de la llave remota cuando haya estado expuesta a calor extremo. Estas superficies pueden quedar calientes al tacto a temperaturas por sobre los 59 °C (138 °F).

**Atención**

Cuando cambia la pila, no toque ningún circuito de la llave remota. La estática de su cuerpo puede dañar la llave remota.

**Atención**

Siempre cambie la pila por otra del tipo correcto. Colocar una pila del tipo incorrecto podría provocar que la misma explote. Deseche las pilas usadas siguiendo las instrucciones y las leyes locales. No intente prender fuego, aplastar o cortar la pila usada, y evite dejarla expuesta en ambientes con presiones de aire extremadamente bajas o temperaturas altas.

**Atención**

Si la llave remota no vuelve a montarse correctamente, podría filtrarse líquido por la carcasa y dañarse los circuitos, lo cual provocaría una avería o fallo en la llave remota. Para evitar daños, siga siempre los pasos indicados en el manual sobre cómo volver a montar la llave remota para asegurarse de que quede debidamente sellada tras haberla abierto.

Reemplace pronto la pila de la llave remota si el DIC muestra REPLACE BATTERY IN REMOTE KEY (REEMPLACE LA PILA DE LA LLAVE REMOTA).

Para reemplazar la pila:

1. Pulse el botón del costado de la llave remota y extraiga la llave mecánica. Nunca tire de la llave mecánica sin pulsar el botón.

2. Use la hoja de la llave mecánica en la ranura para retirar la cubierta de la batería a mano.

3. Retire el sello jalando la lengüeta para tener acceso a la batería.
4. Quite la batería vieja. No utilice un objeto metálico.
5. Inserte la pila nueva, con el lado positivo hacia la cubierta trasera. Use una pila CR2450 o su equivalente para el reemplazo.
6. Coloque el sello de nuevo en la ranura alrededor del compartimiento de la batería.
7. Reensamble la cubierta de la batería conectándola de nuevo en la llave remota.
8. Vuelva a insertar la llave mecánica.

## Arranque remoto del vehículo

Si está equipado con la función de arranque remoto, el sistema de control de la climatización se activa cuando el vehículo se pone en marcha de forma remota, dependiendo de la temperatura exterior.

Es posible que también se enciendan el desempañador trasero y los asientos calefaccionados y ventilados, si están equipados. Vea *Asientos delanteros calefaccionados y ventilados* ⇨ *48*. Para ver los ajustes disponibles para esta función, toque el ícono Ajustes en la pantalla inicial del infoentretenimiento. Seleccione "Vehículo" para mostrar la lista de opciones disponibles y seleccione "Confort y conveniencia".

Las leyes de ciertas comunidades pueden restringir el uso de arrancadores remotos. Consulte la normativa local para conocer los requisitos de utilización del arranque remoto de un vehículo.

No use el arranque remoto si el vehículo tiene poco combustible. El vehículo puede quedarse sin combustible.

El vehículo no puede ponerse en marcha en forma remota si:

- La llave remota se encuentra en el vehículo.
- El capó no está cerrado.
- Hay una falla del sistema de control de emisiones y la luz indicadora de falla está encendida.
- Las luces de emergencia están encendidas.
- Se han usado los 30 minutos de tiempo de marcha.
- La palanca de cambios no está en la posición P (Estacionamiento).
- El vehículo no está apagado.

El motor se apagará durante un arranque remoto del vehículo si:

- La temperatura del refrigerante aumenta demasiado.
- Baja la presión del aceite.

El alcance de la llave remota puede reducirse mientras el vehículo está en marcha.

Otras condiciones pueden afectar el rendimiento de la llave remota. Vea *Llave con mando a distancia* ⇨ *8*. Para ver los ajustes disponibles para esta función, toque el ícono Ajustes en la pantalla inicial del infoentretenimiento. Seleccione "Vehículo" para mostrar la lista de opciones disponibles y seleccione "Arranque, bloqueo y desbloqueo remotos".

**Arranque del motor utilizando el arranque remoto**

1. Pulse (x2) dos veces en la llave remota. Las luces de giro destellarán. Las luces destellan para confirmar que se recibió la solicitud de arranque remoto del vehículo. Durante el arranque remoto, las luces de estacionamiento quedan encendidas mientras el motor esté en marcha.

2. El motor se apagará luego de 15 minutos o luego de que se agoten los 30 minutos restantes del tiempo de marcha total, excepto si usted detiene el arranque remoto antes de que se haya completado el tiempo de marcha del vehículo o se haya encendido el vehículo.
3. Presione el pedal del freno y conecte el encendido para conducir el vehículo.

**Tiempo total de marcha del motor**

El arranque remoto se puede usar para hacer marchar el motor hasta 30 minutos en total.

Luego de realizar dos arranques remotos de 15 minutos o varios arranques remotos de menos tiempo pero con un total de 30 minutos, el vehículo se debe arrancar y apagar antes de poder volver a usar el arranque remoto nuevamente.

**Cancelación de un arranque remoto**

Para cancelar un arranque remoto, realice una de las siguientes opciones:

- Mantenga pulsando (x2) hasta que se apaguen las luces de estacionamiento.
- Encienda las luces de advertencia.
- Gire la llave de encendido a la posición de contacto y luego de apagado.

## Cerraduras de las puertas

**⚠ Peligro**

Las puertas no bloqueadas pueden ser peligrosas.

- Los pasajeros, en particular los niños, pueden fácilmente abrir las puertas y caerse de un vehículo en marcha. Las puertas se pueden desbloquear y abrir con el vehículo en movimiento. La posibilidad de ser arrojado fuera de un vehículo en un choque es mayor si las puertas no están bloqueadas. Por lo tanto, siempre que el vehículo esté en marcha, todos los pasajeros deben llevar sus cinturones de seguridad correctamente puestos y las puertas deben estar bloqueadas.
- Es posible que un niño pequeño que entre en un vehículo no bloqueado, no pueda salir. El niño puede ser afectado por el calor extremo, y sufrir lesiones permanentes o hasta morir por acaloramiento. Siempre que salga del vehículo, deberá bloquearlo.

(Continuación)

**Peligro (Continuación)**

- Un extraño puede entrar fácilmente por una puerta no bloqueada cuando usted reduce la velocidad del vehículo o lo detiene. Bloquear las puertas puede ayudar a evitar que esto ocurra.

Para bloquear o desbloquear las puertas desde el exterior del vehículo:

- Pulse 🔒 o 🔓 en la llave remota. Vea *Operación de la llave remota* ⇨ *8*.
- Use la llave mecánica en la puerta del conductor.

Para bloquear o desbloquear las puertas desde el interior del vehículo:

- Pulse 🔒 o 🔓 en el interruptor de bloqueo eléctrico de puertas.
- Tirar de la manija interior de una puerta desbloqueará la puerta. Tirar de la manija de la puerta una vez más la destraba.

**Acceso sin llave**

La llave remota debe estar a no más de 1 m (3 pies) de la compuerta trasera o puerta que se está abriendo o bloqueando. Pulse el botón en la manija de la puerta para abrirla. Consulte "Uso del acceso sin llave" en *Operación de la llave remota* ⇨ *8*.

**Cerradura girando libremente**

El cilindro de la cerradura de la puerta gira libremente cuando se inserta una llave incorrecta, o cuando la llave correcta no está insertada a fondo. La función de libre giro del cilindro de la cerradura de la puerta evita que se fuerce la apertura de la puerta. Para restablecer el cilindro de la cerradura, asegúrese de que la llave correcta esté totalmente insertada en el mismo. Gire la llave hasta que sienta que el cilindro de la cerradura hace un clic y encaja en su lugar. Quite la llave y vuelva a insertarla completamente, y luego gírela para desbloquear el vehículo.

## Cerraduras de puerta eléctricas

Pulse 🔒 o 🔓 en la llave remota. Vea *Operación de la llave remota* ⇨ *8*.

🔒 **:** Pulse para bloquear las puertas. Se enciende el indicador en el interruptor cuando se bloquea.

🔓 **:** Pulse para desbloquear las puertas.

La tapa de carga de combustible también se bloquea y desbloquea usando estas funciones.

**Testigo del estado de seguridad**

Se usa una luz en la superficie superior del revestimiento de la puerta del conductor para indicar el estado de seguridad del vehículo.

Esta luz se apaga siempre que el encendido esté en contacto, excepto, y de forma momentánea, cuando se bloquean las puertas del vehículo.

**Constante :** Indica seguridad con las puertas cerradas.

**Destello rápido: :** Indica seguridad con las puertas abiertas.

**Destello lento: :** Indica estado de seguridad con ahorro de la batería.

**Sin luz :** Indica estado no asegurado.

## Bloqueo retrasado

Esta función retrasa el bloqueo de las puertas hasta cinco segundos después de que se hayan cerrado todas las puertas.

Cuando se pulsa en el interruptor de bloqueo de puerta eléctrica cuando la misma está abierta, suena una campanilla tres veces indicando que se activó el bloqueo retrasado.

Entonces las puertas se bloquearán automáticamente cinco segundos después de haber cerrado todas las puertas. Si se vuelve a abrir una puerta antes de que transcurran los cinco segundos, se restablecerá el temporizador de cinco segundos una vez que se hayan cerrado nuevamente todas las puertas.

Vuelva a pulsar en el interruptor de bloqueo de puertas, o pulse en la llave remota, para bloquear las puertas inmediatamente.

Para ver los ajustes disponibles para esta función, toque el ícono Ajustes en la pantalla inicial del infoentretenimiento. Seleccione "Vehículo" para mostrar la lista de opciones disponibles y seleccione "Bloqueo eléctrico de puertas".

## Bloqueos automáticos de puertas

Las puertas se bloquean automáticamente cuando están todas cerradas, el encendido está en contacto y la palanca de cambios se saca de P (Estacionamiento).

Si se desbloquea una puerta del vehículo y luego se abre y se cierra, las puertas se bloquean cuando el conductor retira el pié del freno o cuando el vehículo se desplaza a más de 13 km/h (8 mph).

Para desbloquear las puertas:

- Pulse en el interruptor de bloqueo de puerta eléctrica.
- Coloque la transmisión en P (estacionamiento).

El bloqueo automático de puertas se puede programar.

## Protección del bloqueo

Para los paquetes de servicio especial y para policía, consulte el Suplemento de los paquetes de servicio especial y para policía.

Cuando se solicita el bloqueo con la puerta del conductor abierta y la ignición está encendida o en modo de accesorios, se bloquearán todas las puertas y después de desbloqueará la puerta del conductor.

Si el vehículo está apagado y se solicita bloquear las puertas con una puerta abierta, el vehículo buscará llaves remotas en su interior cuando se cierren todas las puertas. Si se detecta una llave remota y la cantidad de llaves remotas en su interior no disminuyó, se desbloqueará la puerta del conductor y la bocina sonará tres veces.

Esto se puede anular manualmente, pulsando y manteniendo en el interruptor de la cerradura de la puerta eléctrica.

## Cerraduras de seguridad

Las cerraduras de seguridad de las puertas trasera impide que los pasajeros puedan abrir las puertas traseras desde el interior del vehículo.

La traba de seguridad se encuentra en los bordes interiores de las puertas traseras. Para utilizar la cerradura de seguridad:

1. Mueva la palanca hacia abajo hasta la posición trabada.
2. Cierre la puerta.
3. Haga lo mismo en la otra puerta.

Para abrir una puerta trasera cuando está activada la cerradura de seguridad:

1. Desbloquee la puerta activando la manija interior, pulsando el interruptor de desbloqueo eléctrico de puertas o utilizando la llave remota.
2. Abra la puerta desde el exterior.

Cuando la traba de seguridad está activada, los adultos y otros niños no podrán abrir la puerta trasera desde adentro. Desactive la traba de seguridad para poder abrir las puertas desde adentro.

Para desactivar la cerradura de seguridad:

1. Desbloquee la puerta y ábrala desde el exterior.
2. Mueva la palanca hacia arriba hasta destrabada. Haga lo mismo en la otra puerta.

# Puertas

## Portón trasero

**⚠ Peligro**

Pueden entrar gases de escape si se conduce el vehículo con el portón trasero o el baúl/compuerta abiertos, o con cualquier objeto que pasa a través del sello entre la carrocería y el baúl/compuerta o portón trasero. Los gases de escape contienen monóxido de carbono (CO), invisible e inodoro. Puede causar la pérdida del conocimiento e incluso la muerte.

(Continuación)

**Peligro (Continuación)**

Si se debe conducir el vehículo con el portón trasero o el baúl/compuerta trasera abiertos:

- Cierre todas las ventanillas.
- Abra completamente las salidas de aire sobre o debajo del tablero de instrumentos.
- Ajuste el sistema de climatización de manera que solo traiga aire del exterior, y ponga la velocidad del ventilador al máximo. Vea "Sistemas de climatización" en el índice alfabético.
- Si el vehículo está equipado con portón trasero eléctrico, anule la función de portón trasero eléctrico.

Vea *Sistema de escape del motor* ⇨ *237*.

**Atención**

Para evitar daños al portón trasero o a su ventana, asegúrese de que el área detrás y sobre el portón esté despejada antes de abrirlo.

## Compuerta levadiza manual

Para abrir la compuerta levadiza, pulse 🔒 en el interruptor de cierre centralizado o pulse 🔒 dos veces en la llave remota para desbloquear todas las puertas. Pulse el panel táctil (1) que se encuentra en la parte inferior de la manija de la compuerta levadiza y levántela.

Pulse el botón (2) que se encuentra arriba de la placa patente para abrir la ventana levadiza, o pulse x2 dos veces rápidamente en la llave remota. No deje la ventana levadiza abierta cuando levanta la compuerta levadiza.

Habrá un retraso en la liberación de la ventana levadiza si se la intenta abrir cuando el limpialuneta está en movimiento.

Use la moldura para bajar y cerrar la compuerta levadiza. No presione el panel táctil cuando cierre la compuerta. Eso haría que quedara destrabada.

La compuerta levadiza se puede abrir cuando esté bloqueada si hay una llave remota a menos de 1 m (3 pies) del panel táctil. Vea *Operación de la llave remota* ⇨ *8*.

La compuerta levadiza tiene una traba eléctrica. So la batería está desconectada o tiene bajo voltaje, la compuerta no se abrirá. La compuerta volverá a funcionar al volver a conectar o al recargar la batería.

### Funcionamiento de la compuerta levadiza eléctrica

**⚠ Peligro**

Usted u otros podrían resultar lesionados si son atrapados en el camino de la compuerta levadiza eléctrica. Asegúrese de que no haya nadie en el camino de la compuerta levadiza cuando se está abriendo y cerrando.

**Atención**

Conducir con una compuerta levadiza abierta y no segura puede dañar los componentes de la compuerta levadiza eléctrica.

Si está equipado, el interruptor de la compuerta levadiza eléctrica está en la consola superior. El vehículo debe estar en P (Estacionamiento).

Los modos son:

**MAX :** Abre hasta la altura máxima.

**3/4 :** Abre hasta una altura reducida que se puede ajustar desde 3/4 a completamente abierta. Úselo para evitar que la compuerta

levadiza choque contra obstrucciones elevadas como una puerta de garage o carga montada sobre el techo. Se puede abrir completamente la compuerta levadiza de forma manual.

**OFF (Apagado) :** Se abre únicamente de forma manual.

Para abrir o cerrar la compuerta levadiza eléctricamente, seleccione MAX o 3/4 y luego:

- Pulse dos veces seguidas en la llave remota hasta que se mueva la compuerta levadiza.
- Pulse en la consola superior. La puerta del conductor debe estar desbloqueada o bloqueada sin el sistema de seguridad activado.
- Pulse el panel táctil de la parte inferior de la manija de la compuerta después de desbloquear todas las puertas. Un vehículo bloqueado se podrá abrir si la llave remota está a menos de 1 m (3 pies) del panel táctil.

- Pulse en el borde inferior de la compuerta levadiza, junto a la traba, para cerrarla.

Para detener la compuerta levadiza eléctrica mientras se está moviendo, pulse cualquier botón de la compuerta, el panel táctil o en la llave remota. Pulse dos veces cualquier botón de la compuerta levadiza, o rápidamente dos veces en la llave remota para reiniciar la operación en el sentido opuesto. Al presionar el panel táctil en la manija de la compuerta levadiza se reiniciará el movimiento, pero solo en el sentido de apertura.

**Atención**

El forzar manualmente la compuerta levadiza para abrirla o cerrarla durante un ciclo eléctrico puede dañar el vehículo. Permita que el ciclo eléctrico termine.

Cuando se detiene la compuerta a una altura baja, podría volver a abrirse parcialmente.

La compuerta levadiza eléctrica puede estar temporalmente deshabilitada en temperaturas extremadamente bajas, o luego de varios ciclos de encendido/apagado en un período muy corto. Si pasa eso, todavía puede abrirse manualmente. Seleccione OFF (DESACTIVADO) en el interruptor de la compuerta levadiza.

Si el vehículo se saca de P (estacionamiento) mientras esté funcionando eléctricamente, la compuerta seguirá moviéndose hasta el final. Si se acelera el vehículo antes de que la compuerta levadiza haya terminado de moverse, podría detenerse o invertir su dirección. Revise los mensajes del centro de información para el conductor (DIC) y verifique que la compuerta levadiza esté cerrada y trabada antes de conducir.

**Detección de compuerta cayendo**

Si la compuerta levadiza comienza a cerrarse automáticamente luego de abrirse eléctricamente, quiere decir que el sistema está reaccionando a un exceso de peso en la compuerta y la posible falla de uno de los amortiguadores de soporte. Remueva todo el exceso de peso. Sonará una campana repetitiva mientras esté funcionando la detección de compuerta cayendo. Si la compuerta levadiza sigue cerrándoce automáticamente luego de abrirla, consulte con su concesionario para repararla antes de volver a usarla eléctricamente.

El interferir con el movimiento de la compuerta levadiza o cerrarla manualmente demasiado rápido luego de usarla eléctricamente puede aparentar la falla de un amortiguador de soporte. Eso también podría disparar la función de detección de compuerta cayendo. Permita que la compuerta complete su funcionamiento y espere unos segundos antes de cerrarla manualmente.

## Funciones de detección de obstáculos

Si la compuerta levadiza encuentra un obstáculo durante un ciclo de apertura o cierre eléctricos, la compuerta levadiza invierte automáticamente su dirección y se aleja del obstáculo. Después de remover la obstrucción, la operación de la compuerta levadiza eléctrica se puede utilizar otra vez. Si la compuerta levadiza encuentra varios obstáculos en el mismo ciclo de operación, la función eléctrica se desactivará. Luego de quitar las obstrucciones, cierre manualmente la compuerta levadiza. Esto permitirá reanudar las funciones de operación eléctrica normales.

Si el vehículo está bloqueado mientras la compuerta levadiza se está cerrando y encuentra un obstáculo que impide que se cierre completamente, suena la bocina como una alerta de que la compuerta levadiza no se cerró.

## Ajuste del modo 3/4

Para cambiar la posición hasta la que se abre la compuerta levadiza:

1. Seleccione el modo MAX o 3/4 y abra la compuerta levadiza eléctricamente.
2. Detenga el movimiento de la compuerta levadiza a la altura deseada pulsando cualquier botón de la compuerta levadiza. Ajuste manualmente la posición de la compuerta levadiza si es necesario.
3. Mantenga pulsado en el borde inferior de la compuerta levadiza, junto a la traba, en la parte exterior de la compuerta, hasta que destellen las luces de giro y suene una campanilla. Esto indica que el ajuste fue registrado.

La compuerta levadiza no se puede ajustar por debajo de una altura mínima programable. Si no hay parpadeo de luces o sonido, entonces el ajuste de altura puede ser demasiado bajo.

## Operación manual

Seleccione OFF para operar manualmente la compuerta levadiza. Consulte "Compuerta levadiza manual" al principio de esta sección.

| Atención |
| --- |
| Intentar mover la compuerta levadiza demasiado rápido y con fuerza excesiva puede causar daños al vehículo. |

Opere manualmente la compuerta levadiza con un movimiento suave y a una velocidad moderada. El sistema incluye una función que limita la velocidad de cierre manual para proteger los componentes.

## Operación manos libres

Si está equipado con el acceso al vehículo sin manos, la compuerta levadiza se puede operar realizando un movimiento de patada debajo del paragolpes trasero, en donde se proyecta el logo. La llave remota debe estar a menos de 1m (3 pies) del paragolpes trasero para usar la función sin manos.

Salpicar agua puede hacer que la compuerta levadiza se abra. Mantenga la llave remota alejada del área de detección del paragolpes trasero o cambie el modo de la compuerta levadiza a OFF (DESACTIVADA) cuando limpie o trabaje cerca del paragolpes trasero para evitar la apertura accidental.

La función manos libres no funcionará mientras la compuerta levadiza esté en movimiento. Para detener la compuerta levadiza mientras está en movimiento, utilice uno de los interruptores de la compuerta levadiza.

La función manos libres se puede personalizar.Para ver los ajustes disponibles para esta función, toque el ícono Ajustes en la pantalla inicial del infoentretenimiento. Seleccione "Vehículo" para mostrar la lista de opciones disponibles y seleccione "Confort y conveniencia". Elija entre las siguientes opciones:

**Para abrir y cerrar :** El movimiento de patada se usa para abrir y para cerrar la compuerta levadiza.

**Para abrir solamente :** El movimiento de patada se usa únicamente para abrir la compuerta levadiza.

**Off (Apagado) :** La función queda desactivada.

**Área para la patada. Se muestra el modelo de GMC. El Chevrolet es similar**

Para operar, mueva su pie hacia adelante haciendo un movimiento de patada debajo de la parte central del paragolpes trasero y luego muévalo hacia atrás.

- No mueva su pie hacia los costados.
- No mantenga el pie debajo de la defensa; la compuerta levadiza no se activará.
- No toque la compuerta levadiza hasta que haya dejado de moverse.
- Esta función puede estar temporalmente deshabilitada bajo ciertas condiciones. Si la compuerta levadiza no responde a la patada, abra o cierre la compuerta levadiza por otro método o encienda el vehículo. La función se volverá a habilitar.

Al cerrar la compuerta levadiza con esta función, habrá un breve retraso. Las luces traseras destellarán y sonará una campanilla. Aléjese de la compuerta levadiza antes de que comience a moverse.

## Proyección del logotipo

Si está equipado con esta característica, el logotipo del vehículo se proyecta en el piso por un minuto cerca del paragolpes trasero cuando se detecta la llave remota dentro de un rango aproximado de 2 metros (6 pies) del paragolpes trasero. Es posible que el logotipo proyectado no sea visible con luz diurna intensa.

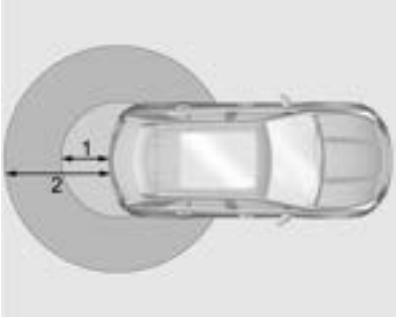


- Zona de detección para la operación con manos libres de 1 m (3 ft)
- Zona de detección del logotipo proyectado de 2 m (6 ft)

El logo proyectado muestra dónde se debe realizar la patada hacia el paragolpes trasero.

El logo proyectado no se vuelve a iniciar usando la misma llave remota salvo que haya estado fuera del rango por más de 20 segundos.

Si se detecta nuevamente una llave remota a una distancia aproximada de 2 m (6 pies) de la compuerta levadiza, o si se ha detectado otra patada, se reiniciará el temporizador de un minuto.

El logotipo proyectado no funciona en estos casos:

- La batería del vehículo está baja.
- La transmisión no está en la posición P (Estacionamiento).
- El mando manos libres de la compuerta levadiza se configuró como apagado en la personalización del vehículo. Para ver los ajustes disponibles para esta función, toque el ícono Ajustes en la pantalla inicial del infoentretenimiento. Seleccione "Vehículo" para mostrar la lista de opciones disponibles y seleccione "Confort y conveniencia".
- La compuerta levadiza eléctrica está desactivada.
- El vehículo permanece estacionado por 72 horas o más sin haber usado la llave remota o sin haber realizado una operación de acceso sin llave. Para volverlo a habilitar, pulse cualquier botón en la llave remota o abra y cierre una puerta del vehículo.

El logo proyectado no funcionará para una única llave remota en el caso de que una llave remota:

- Se ha dejado a unos 5 m (15 pies) de la compuerta levadiza durante varios minutos.
- Se ha dejado dentro del vehículo y todas las puertas del vehículo están cerradas.
- Se ha acercado al área exterior de la compuerta levadiza cinco veces dentro de un período de 10 minutos.

**Limpieza de la lente**

Si está equipado, use un copo de algodón para limpiar la lente.

**Disponibilidad de la compuerta levadiza con manos libres y del logotipo proyectado**

| Acción | Compuerta levadiza con manos libres | Proyección del logotipo |
|---|---|---|
| Llave remota ingresando al área de detección para la proyección del logo | Operativo | Activado durante un minuto |
| Llave remota dejada dentro de la zona de detección del logotipo proyectado durante un mínimo de 10 minutos | Operativo | Apagado hasta que se pulse el botón de la llave remota o hasta que se abra y cierre una puerta |
| Llave remota introducida y quitada de la zona de detección del logotipo proyectado cinco veces o más en un plazo de 10 minutos | Operativo | Apagado por una hora o hasta que se pulse el botón de la llave remota o hasta que se abra y cierre una puerta |

**Disponibilidad de la compuerta levadiza con manos libres y del logotipo proyectado (cont.)**

| Acción | Compuerta levadiza con manos libres | Proyección del logotipo |
|---|---|---|
| El vehículo permanece estacionado por más de 72 horas | Operativo | Apagado hasta que se pulse el botón de la llave remota o hasta que se abra y cierre una puerta |
| La carga de la batería del vehículo es baja | No operativo | Off (Apagado) |
| La transmisión no está en la posición P (Estacionamiento) | No operativo | Off (Apagado) |
| La compuerta levadiza eléctrica está desactivada | No operativo | Off (Apagado) |
| La compuerta levadiza con manos libres fue inhabilitada en la personalización del vehículo | No operativo | Off (Apagado) |

## Escalones eléctricos

**⚠ Peligro**

Para evitar lesiones personales o daños materiales, antes de entrar o salir del vehículo asegúrese de que el estribo eléctrico esté completamente extendido. No se pare sobre el estribo eléctrico mientras está en movimiento. Nunca

(Continuación)

**Peligro (Continuación)**

ponga las manos u otras partes del cuerpo entre el estribo eléctrico extendido y el vehículo.

Si está equipado, los escalones eléctricos se despliegan cuando se abre la puerta y se retraen automáticamente tres segundos después de cerrarse la puerta. Los escalones eléctricos se retraen inmediatamente si el vehículo comienza a moverse.

Deshabilite los escalones eléctricos antes de levantar el vehículo con un gato o colocar algún objeto debajo del mismo. Una acumulación excesiva de hielo puede impedir el despliegue de los escalones eléctricos. Compruebe la posición de los escalones antes de salir del vehículo. Si esto ocurre, deshabilite los escalones eléctricos, elimine el hielo y luego habilítelos y confirme el funcionamiento normal antes de usarlos.

Mantenga las manos, los niños, las mascotas, los objetos y la ropa lejos de los escalones eléctricos cuando están en movimiento. Los escalones invierten el sentido del movimiento si encuentran una obstrucción cuando se abren o se cierran. Retire la obstrucción y luego abra y cierre la puerta del mismo lado para completar el movimiento de los escalones eléctricos. Si no se despeja la obstrucción, los escalones eléctricos permanecen extendidos durante la marcha del vehículo.

Ambos escalones auxiliares eléctricos se pueden extender o retraer para limpieza. Para ver los ajustes disponibles en la pantalla del infoentretenimiento, toque Ajustes > Vehículo > Arranque, bloqueo y desbloqueo remotos.

**Habilitar/Deshabilitar**

Para ver los ajustes disponibles en la pantalla del infoentretenimiento, toque Ajustes > Vehículo > Arranque, bloqueo y desbloqueo remotos.

# Seguridad del vehículo

Este vehículo cuenta con funciones antirrobo, que sin embargo no hacen que sea imposible de robar.

## Sistema de alarma del vehículo

El testigo en la puerta del conductor, junto a la ventana, indica el estado del sistema. Vea *Cerraduras de puerta eléctricas* ⇨ *17*

### Armado del sistema de alarma

1. Apague el motor.
2. Bloquee el vehículo de una de tres maneras:
   - Use la llave remota.
   - Use el sistema de acceso sin llave.
   - Con una puerta abierta, pulse 🔒 en el interior de la puerta.
3. Después de 30 segundos, el sistema de alarma se activa y el testigo comienza a destellar lentamente. Pulsando 🔒 una segunda vez en la llave remota se anulará el retraso de 30 segundos y la alarma se activará inmediatamente.

El sistema de alarma del vehículo no se activará si las puertas fueron cerradas con la llave mecánica.

Si se abre la puerta del conductor sin antes desbloquear con la llave remota, sonará la bocina y parpadearán las luces para indicar prealarma. Si no se pone en marcha el vehículo, o no se desbloquea la puerta pulsando 🔓 en la llave remota durante la prealarma de 10 segundos, se activará la alarma.

La alarma también se activará si se abre una puerta, el capó o la compuerta levadiza sin antes desarmar el sistema. Cuando se activa la alarma, parpadean las luces de giro y la bocina suena durante unos 30 segundos. El sistema de alarma volverá a armarse para estar atento al próximo evento no autorizado.

### Desarmado del sistema de alarma

Para desarmar el sistema de alarma o apagar la alarma una vez activada:

- Pulse 🔓 en la llave remota.
- Desbloquee el vehículo con el sistema de acceso sin llave.
- Haga arrancar el vehículo.

Para evitar el accionamiento accidental de la alarma:

- Bloquee el vehículo después de que hayan salido todos los ocupantes.
- Desbloquee siempre una puerta con la llave remota, o use el sistema de acceso sin llave.

  Desbloquear la puerta del conductor con la llave mecánica no desactivará el sistema ni apagará la alarma.

### Cómo detectar un intento de robo

Si se pulsa 🔓 en la llave remota y la bocina suena tres veces, significa que se disparó la alarma anteriormente mientras el sistema de alarma estaba activado.

Si se ha activado la alarma, aparecerá un mensaje en el DIC.

### Sirena, sensor de inclinación y sensor de intrusión

Además de las funciones del sistema antirrobo estándar, este sistema puede también contar con sirena, sensor de inclinación y sensor de intrusión.

La sirena emite una alarma audible que es distinta a la de la bocina del vehículo. Tiene su propia fuente de alimentación y puede hacer sonar una alarma aún si la batería del vehículo está fuera de servicio.

El sensor de inclinación puede disparar la alarma si detecta un movimiento del vehículo, por ejemplo, un cambio en su inclinación.

El sensor de intrusión supervisa el interior del vehículo, y puede activar la alarma si detecta una entrada no autorizada al interior del vehículo. No deje que queden pasajeros o mascotas en el vehículo una vez activado el sensor de intrusión.

Antes de armar el sistema antirrobo y de activar el sensor de intrusión:

- Verifique que estén completamente cerradas todas las puertas y ventanillas.
- Fije todos los elementos sueltos, por ejemplo, parasoles.
- Verifique que nada obstruya los sensores de la consola delantera superior.
- Cierre las pantallas del DVD antes de abandonar el vehículo.

### Interruptor de anulación de los sensores de intrusión e inclinación

Se recomienda desactivar los sensores de intrusión y de inclinación si se dejan mascotas en el vehículo o si se transporta el vehículo.

Con el vehículo apagado, pulse en la consola delantera superior para desactivar la función.

El testigo se encenderá por un instante, indicando que se han deshabilitado estos sensores hasta la próxima vez que se active el sistema de alarma.

## Bloqueo de la columna de la dirección

Si está equipado, el bloqueo de la columna de dirección es un dispositivo antirrobo. Esta función bloquea la columna de dirección cuando se apaga el vehículo y se abre la puerta del conductor, o cuando la puerta del conductor está abierta y se apaga el vehículo. La columna de dirección se desbloquea cuando se enciende el vehículo.

El centro de información para el conductor (DIC) puede mostrar uno de los siguientes mensajes:

- Un mensaje solicitando que le realice un servicio al bloqueo de la columna de dirección indica que se ha detectado un problema con la función de bloqueo de la columna y que se le debe realizar un servicio al vehículo.
- Un mensaje informando que la columna de dirección está bloqueada indica que el motor está en marcha, pero que la columna de dirección aún permanece bloqueada. Es normal que la columna se bloquee durante un arranque remoto, pero la misma debería desbloquearse cuando se presiona el pedal del freno y se arranca el vehículo. Cuando se hace un arranque remoto, no se muestra ningún mensaje.
- Un mensaje informando que se debe girar el volante y que se debe volver a arrancar el vehículo indica que el mecanismo de bloqueo de la columna está atascado, el dispositivo de bloqueo de la columna no pudo desbloquear la misma, y el vehículo no arrancó. Si esto ocurre, gire inmediatamente el volante de lado a lado para desatorar el bloqueo de la columna. Si esto no desbloquea la columna de dirección, apague el vehículo y abra la puerta del conductor para restablecer el sistema. Luego encienda el vehículo y gire inmediatamente el volante de lado a lado por unos 15 segundos. En algunos casos, puede ser necesario usar una fuerza significativa para destrabar la columna.

Para evitar que se atore la columna de dirección, deje las ruedas delanteras orientadas hacia adelante cuando apague el vehículo.

## Funcionamiento del inmovilizador

Este vehículo cuenta con un sistema antirrobo pasivo.

El sistema no se tiene que activar o desactivar manualmente.

El vehículo se inmobiliza automáticamente cuando se apaga.

El sistema de inmovilización se desactiva cuando se enciende la ignición o en modo de accesorios y cuando hay una llave remota válida presente dentro del vehículo.

La lámpara de seguridad del cuadro de instrumentos se enciende si hay un problema para armar o desarmar el sistema antirrobo.

El sistema tiene una o más llaves remotas que se han vinculado a la unidad de control del inmovilizador en el vehículo. Solo una llave remota asociada hará que arranque el

vehículo. Si se dañara la llave remota, es posible que no pueda hacer arrancar el vehículo.

Cuando intenta arrancar el vehículo, la luz de seguridad podría encenderse brevemente.

Si el motor no arranca y la lámpara de seguridad sigue encendida, hay un problema en el sistema. Desconecte el encendido e intente nuevamente.

Si el vehículo no cambia los modos del encendido (modo accesorios, en contacto y apagado) y la llave remota parece no estar dañada, intente con otra llave remota. Como alternativa, puede intentar colocando la llave remota en la ubicación de resguardo. Vea *Llave con mando a distancia* ⇨ *8*.

Si los modos de encendido no cambian con la otra llave remota o con la misma en la ubicación de resguardo, el vehículo necesita servicio. Si el encendido sí cambia de modo, la primera llave remota puede estar defectuosa. Consulte al concesionario.

El sistema inmovilizador puede reconocer llaves remotas nuevas o de repuesto. Se pueden programar hasta ocho llaves remotas para el vehículo. Para programar llaves remotas adicionales, consulte con su concesionario.

No deje la llave remota, o el dispositivo que desactiva el sistema antirrobo, en el vehículo.

# Espejos retrovisores exteriores

## Espejos convexos

**⚠ Peligro**

Un espejo convexo puede hacer que las cosas, como por ejemplo otros vehículos, parezcan estar más lejos de lo que realmente están. Si entra demasiado bruscamente en el carril de la derecha, podría chocar con un vehículo que está a la derecha. Mire el retrovisor interior o por encima del hombro antes de cambiar de carril.

El espejo retrovisor del lado del acompañante es convexo. La superficie de un objeto convexo está curvada, de modo de tener un panorama más amplio desde el asiento del conductor.

## Espejos retrovisores eléctricos

Para ajustar los espejos:

1. Pulse ▭◂ o ▸▭ para elegir el retrovisor del lado del conductor o del acompañante. El testigo se enciende.
2. Pulse las flechas de la placa de control para mover el espejo hacia arriba, abajo, a la derecha o la izquierda.
3. Ajuste los espejos exteriores de forma tal que se puedan ver los laterales del vehículo y las áreas detrás.
4. Pulse nuevamente ▭◂ o ▸▭ para anular la selección del espejo. El testigo se apaga.

**Luces indicadoras de giro**

Si están equipadas, el espejo cuenta con luces indicadoras de giro, las cuales destellan en la dirección en que se vaya a realizar un giro o se cambie de carril.

**Luces para charcos**

Si están equipadas, las luces para charcos, que se encuentran en la parte inferior del espejo, iluminan el suelo en el área de las puertas del conductor y del acompañante. Vea *Iluminación de entrada* ⇨ *160* y *Iluminación de salida* ⇨ *160*.

**Espejos con memoria**

El vehículo puede tener espejos retrovisores con memoria. Vea *Asientos con memoria* ⇨ *45*.

**Alerta de cambio de línea (LCA)**

El vehículo puede tener LCA.

Consulte *Alerta de cambio de carril (LCA)* ⇨ *289*.

## Espejos retrovisores abatibles

### Plegado manual

Pliegue los espejos hacia adentro para impedir que sufran daños al pasar por un lavadero automático. Para plegarlo, tire el espejo retrovisor hacia el vehículo. Empuje el retrovisor hacia afuera para devolverlo a su posición original.

### Plegado eléctrico

Para ajustar los espejos plegables eléctricos, si están equipados:

1. Pulse para plegar los espejos hacia adentro.
2. Pulse nuevamente para desplegar los espejos a la posición de conducción.

Los espejos exteriores pueden desplegarse automáticamente cuando el vehículo se conduce a una velocidad superior a los 20 km/h (12 mph), pero se pueden plegar con el interruptor de los espejos plegables eléctricos. Si la velocidad del vehículo es superior a los 40 km/h (25 mph), se pueden desplegar automáticamente y no se podrán volver a plegar con el interruptor de los espejos plegables eléctricos.

### Restablecimiento de los espejos de plegado eléctrico

Restablezca los espejos de plegado eléctrico si:

- Los espejos se obstruyen accidentalmente durante el plegado.
- Se pliegan/despliegan manualmente de forma accidental.
- Los espejos no permanecen en la posición desplegada.
- Los espejos vibran a las velocidades de conducción normales.

Pliegue y despliegue los espejos una vez usando los controles de los espejos para restablecerlos a su posición normal. Podría escucharse un sonido cuando se restablecen los espejos plegables eléctricos. Este sonido es normal después de una operación de plegado manual.

### Plegado remoto de espejos

Si está equipado con espejos plegables eléctricos y los mismos se han plegado con el interruptor correspondiente, no se podrán desplegar con la llave remota.

Si está equipado con espejos plegables eléctricos y los mismos no se plegaron con el interruptor correspondiente y el vehículo está en P (Estacionamiento), se pueden plegar/desplegar automáticamente en los siguientes casos:

1. Si se bloquean las puertas al presionar dos veces 🔒 en la llave remota durante un segundo, los espejos se plegarán. Si se desbloquean las puertas al presionar dos veces 🔓 en la llave remota durante un segundo, los espejos se desplegarán. Vea *Operación de la llave remota* ⇨ *8*.
2. Si se bloquean las puertas pulsando el botón de la manija de la puerta, los espejos se plegarán. Si se desbloquean las puertas pulsando el botón de la manija de la puerta, los espejos se desplegarán. Consulte "Bloqueo/desbloqueo sin llave desde la puerta del conductor" en *Operación de la llave remota* ⇨ *8*.
3. Si el bloqueo pasivo está habilitado y las puertas se bloquean por medio de esta función, los espejos se plegarán. Consulte "Bloqueo pasivo" en *Operación de la llave remota* ⇨ *8*.

## Espejos retrovisores calefaccionados

Para vehículos con retrovisores calefaccionados:

REAR **:** Pulse para calentar los retrovisores.

Consulte "Desempañador de la luneta" en *Sistema de climatización automática dual* ⇨ *206*.

## Retrovisor con atenuación automática

Si está equipado, el espejo exterior del conductor se ajusta automáticamente de acuerdo a la intensidad del brillo de los faros del vehículo de atrás. Esta función se activa cuando se arranca el vehículo.

## Retrovisores inclinables para marcha atrás

Si el vehículo está equipado con espejos inclinables para marcha atrás y asientos con memoria, el retrovisor del lado del pasajero y/o del conductor se inclina hasta una posición preestablecida cuando el vehículo está en R (Marcha atrás). Esto permite ver el borde de la acera mientras se estaciona en paralelo.

El o los espejos se pueden mover de su posición inclinada cuando:

- Se saca el vehículo de la posición R (Marcha atrás), o si el vehículo permanece en R (Marcha atrás) durante más de 30 segundos.
- El vehículo está apagado.
- Se conduce el vehículo en R (Marcha atrás) por encima de la velocidad fijada.

Para ver los ajustes disponibles en la pantalla del infoentretenimiento, toque Ajustes > Vehículo > Comodidad y conveniencia.

# Espejos retrovisores interiores

Ajuste el espejo retrovisor de manera de ver claramente el área detrás del vehículo.

No pulverice limpiavidrios directamente sobre el retrovisor. Use una toalla suave humedecida con agua.

## Retrovisor manual

Si está equipada, empuje la lengüeta hacia adelante para el uso diurno, y hacia atrás para uso nocturno. Así evitará ser encandilado por los faros del vehículo detrás suyo.

## Espejo retrovisor con atenuación automática

Si está equipada, la atenuación automática disminuye el encandilado por los faros del vehículo detrás suyo. La función de atenuación se activa cuando se arranca el vehículo.

## Espejo retrovisor con cámara

Si está equipado, este espejo de oscurecimiento automático proporciona una vista de cámara con gran angular de la zona de atrás del vehículo.

Tire de la pestaña para encender la pantalla. Empuje la pestaña para apagarla. Cuando está apagada el espejo es de oscurecimiento automático. Ajuste el espejo para una visión clara del área de atrás del vehículo mientras la pantalla está apagada.

Pulse ✓ para desplazarse por las opciones de ajustes.

Pulse ⏮ y ⏭ para ajustar la configuración usando los indicadores del espejo. Los indicadores estarán visibles cinco segundos tras activar el último botón, y se guardará la configuración.

Opciones de ajustes:

- Brillo

- Zoom

- Inclinación

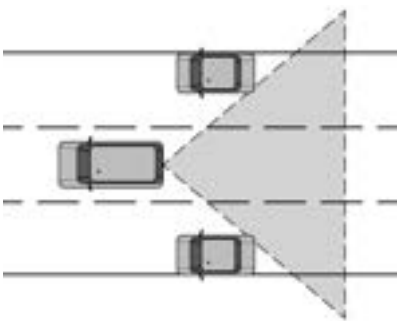

**⚠ Peligro**

El espejo retrovisor con cámara (RCM) tiene una visión limitada. Partes de la carretera, vehículos y otros objetos pueden no verse. No conduzca ni estacione el vehículo usando solamente esta cámara. Los objetos pueden parecer más cerca de lo que realmente están. Revise los espejos exteriores o eche un vistazo sobre su hombro al hacer cambios de carril o al incorporarse a un carril al doblar. Si no tiene el cuidado adecuado podría causar lesiones, muerte o daños al vehículo.

**Diagnóstico de problemas**

Consulte a su concesionario si el espejo muestra una pantalla azul y ⚠, y la pantalla se apaga. También, empuje la pestaña según se indica para regresar al modo de atenuación automática.

El espejo de cámara trasera puede no funcionar correctamente o no mostrar una imagen clara cuando:

- Hay reflejo del sol o faros. Esto puede obstruir la visión de los objetos. Si es necesario, presione la lengüeta para apagar la pantalla.
- La suciedad, la nieve u otros residuos bloquean la lente de la cámara. Limpie la lente con un paño suave y húmedo o, si está equipado, con el lavador de la cámara trasera. Vea *Brazo del limpia/ lavaluneta trasera* ⇨ *110*.
- Se ha modificado el montaje de la cámara sobre el vehículo, o la posición o el ángulo de montaje.

## Ventanas

**⚠ Peligro**

Jamás deje un niño, un adulto incapacitado o una mascota solos en un vehículo, especialmente con las ventanillas cerradas y con tiempo cálido o caluroso. Pueden ser afectados por el

(Continuación)

**Peligro (Continuación)**

calor extremo, y sufrir lesiones permanentes o hasta morir por acaloramiento.

La aerodinámica del vehículo está diseñada para mejorar la economía de combustible y el desempeño. Esto puede provocar un sonido pulsante cuando cualquiera de las ventanas traseras está abierta y las ventanas delanteras están cerradas. Para reducir el sonido, abra una ventanilla delantera o el techo solar, si está equipado.

## Levantavidrios eléctricos

**⚠ Peligro**

Los niños pueden sufrir lesiones graves o la muerte si quedan atrapados por una ventanilla que se cierra. No deje nunca la llave remota en un vehículo con niños. Cuando hay niños en el asiento trasero, use el conmutador de bloqueo de ventanas para evitar que sean accionadas. Vea *Llaves* ⇨ *7*.

Las ventanas eléctricas funcionan cuando el encendido está en contacto, en modo accesorios o cuando está activada la alimentación de accesorios retenida (RAP). Vea *Alimentación de accesorios retenida (RAP)* ⇨ *235*.

Con el interruptor para ventanilla, pulse para abrirla o tire para cerrarla.

Las ventanillas pueden estar temporariamente deshabilitadas si se usan muchas veces en un período corto.

### Bloqueo de las ventanas

Esta función deshabilita los interruptores de las ventanas de pasajeros traseras.

**Con espejos plegables**

**Sin espejos plegables**

- Pulse para activar el bloqueo de las ventanillas traseras. La luz indicadora se enciende cuando está activada.
- Pulse nuevamente para desactivarlo.

### Movimiento automático de las ventanillas

Todas las ventanillas se pueden abrir sin mantener el interruptor de las mismas. Pulse el interruptor completamente hacia abajo y suéltelo rápidamente para abrir automáticamente toda la ventanilla.

Si está equipado, tire del interruptor de la ventanilla completamente hacia arriba y suéltelo rápidamente para cerrar automáticamente toda la ventanilla.

Pulse o tire brevemente del interruptor de la ventanilla en la misma dirección para detener el movimiento automático.

### Sistema automático de inversión de movimiento de las ventanillas

La función de movimiento automático de las ventanillas invertirá el movimiento de la ventanilla si entra en contacto con cualquier objeto. El frío extremo o el hielo podrían provocar que se invierta automáticamente el movimiento de la ventana. La ventana funcionará normalmente luego de eliminar el objeto o la condición.

### Anulación del sistema automático de inversión de movimiento de las ventanillas

**⚠ Peligro**

Si la anulación del sistema automático de inversión de movimiento de las ventanillas está activado, la ventanilla no invertirá su movimiento

(Continuación)

**Peligro (Continuación)**

automáticamente. Esto podría causar lesiones a usted o a terceros, y averiar la ventanilla. Antes de utilizar la anulación del sistema automático de inversión de movimiento, compruebe que no haya personas ni obstáculos en el recorrido de la ventanilla.

Cuando el motor está encendido, anule el sistema automático de inversión tirando y manteniendo el interruptor de la ventanilla si las condiciones impiden que se cierre.

### Programación de los levantavidrios eléctricos

Si la batería del vehículo se ha desconectado o descargado, puede necesitar una reprogramación. Si la ventanilla no se puede subir automáticamente, programe el cierre automático de cada una de las ventanillas.

1. Cierre todas las puertas.
2. Conecte el encendido o colóquelo en modo accesorios.
3. Abra parcialmente la ventanilla a programar. Luego ciérrela y continúe tirando del interruptor brevemente después de que la ventanilla se haya cerrado completamente.
4. Abra la ventanilla y continúe pulsando el interruptor brevemente después de que la ventanilla se haya abierto completamente.

### Apertura remota de ventanilla

Si está equipada, esta función permite abrir las ventanas de forma remota. Si está habilitado en la personalización del vehículo, mantenga pulsado 🔓 en la llave remota. Para ver los ajustes disponibles para esta función, toque el ícono Ajustes en la pantalla inicial del infoentretenimiento. Seleccione "Vehículo" para mostrar la lista de opciones disponibles y seleccione "Arranque, bloqueo y desbloqueo remotos".

## Parasoles

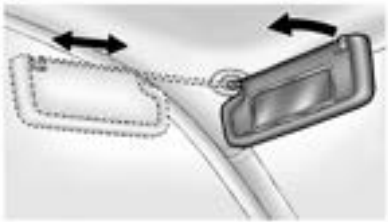

Tire del parasol hacia abajo para evitar el deslumbramiento. Libere el parasol de la fijación central para girarlo hacia la ventanilla lateral y, si está equipado, o para extenderlo sobre el vástago.

# Techo

## Techo solar

Si está equipado, el encendido debe estar en contacto o en modo accesorios, o la alimentación de accesorios retenida (RAP) debe estar activada para accionar el techo solar. Vea *Posiciones del encendido* ⇨ *231* y *Alimentación de accesorios retenida (RAP)* ⇨ *235*.

Si bien el techo corredizo siempre funciona en el modo de apertura total automática, se puede detener el movimiento volviendo a pulsar el interruptor.

No se puede abrir o cerrar el techo solar si el vehículo tiene una falla del sistema eléctrico.

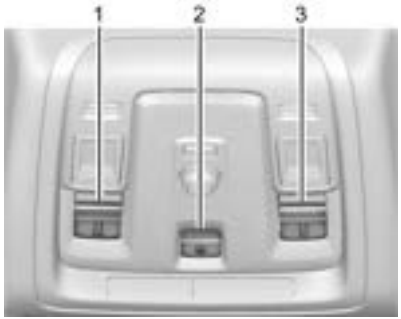


1. Interruptor de DESLIZAMIENTO
2. Interruptor del parasol eléctrico
3. Interruptor de INCLINACIÓN

**Operación del techo corredizo:**

- Pulse y suelte SLIDE (1) para abrirlo automáticamente hasta la posición de apertura completa. Es posible que este vehículo este equipado con una apertura hasta una posición de confort, para evitar un ruido excesivo provocado por el viento. El techo solar se detiene aproximadamente a mitad de apertura al realizar una automática. Para abrir completamente el techo solar, pulse y suelte SLIDE (1) nuevamente.
- Tire y suelte SLIDE (1) para cerrarlo automáticamente en su totalidad.
- Pulse o tire SLIDE (1) nuevamente para detenerlo en la ubicación deseada.

**Operación del parasol:**

- Pulse y suelte (2) para abrirlo automáticamente hasta la posición de apertura completa.
- Tire y suelte (2) para cerrarlo automáticamente en su totalidad.
- Pulse o tire (2) nuevamente para detenerlo en la ubicación deseada.

**Operación de la ventilación del techo corredizo:**

- Pulse y suelte TILT (3) para entreabrir el techo solar para ventilación.
- Tire y suelte TILT (3) para cerrar la ventilación.

## Sistema automático de inversión de movimiento

El techo solar y el parasol eléctrico, si están equipados, cuentan con un sistema de inversión automático que solo se activa cuando el techo solar y el parasol eléctrico se operan en el modo de cerrado automático.

Si hay un objeto en la trayectoria mientras se está cerrando automáticamente, el sistema de inversión lo detectará, se detendrá y se abrirá levemente el techo solar o el parasol eléctrico.

Si ocurre esta situación, intente quitar el objeto y luego tire y suelte del interruptor para cerrarlo automáticamente. Si la inversión ocurre varias veces, se mostrará el mensaje OPEN THEN CLOSE + (ABRA Y LUEGO CIERRE EL TECHO CORREDIZO) en el DIC, y el sistema automático se deshabilitará. Para operar el techo corredizo cuando el sistema automático está deshabilitado, se debe tirar y sostener o pulsar y sostener el interruptor.

Se pueden acumular basura u objetos extraños en el sello del techo solar o en el carril. Esto podría causar problemas de funcionamiento del techo solar o ruido. También podría obstruir el sistema de drenaje de agua. Abra periódicamente el techo solar y quite los obstáculos que encuentre o materias extrañas. Limpie el sello del techo solar y la zona de sellado del techo con un trapo limpio, jabón suave y agua. No quite la grasa del techo solar.

# Asientos y apoyacabezas


## Apoyacabezas
Apoyacabezas ..... 41

## Asientos delanteros
Ajuste del asiento eléctrico ..... 43
Respaldos inclinables ..... 44
Ajuste del apoyo lumbar ..... 44
Asientos con memoria ..... 45
Asientos delanteros calefaccionados y ventilados ..... 48

## Asientos traseros
Asientos traseros ..... 49
Asientos de segunda fila ..... 50
Asientos traseros calefaccionados ..... 54
Asientos de la tercera fila ..... 55

## Cinturones de seguridad
Cinturones de seguridad ..... 58
Cómo usar correctamente los cinturones de seguridad ..... 60
Cinturón tipo cintura-banda toráxica .... 62
Uso del cinturón de seguridad durante el embarazo ..... 64
Comprobación del sistema de seguridad ..... 65
Cuidado del cinturón de seguridad .... . 65
Reemplazo de piezas del sistema de cinturón de seguridad después de un choque ..... 65

## Sistema de airbags
Sistema de airbags ..... 66
¿Dónde están los airbags? ..... 68
¿Cuándo debe inflarse un airbag? ..... 69
¿Qué hace que se infle un airbag? ..... 70
¿Cómo protege un airbag? ..... 70
¿Qué verá después que se infla un airbag? ..... 71
Botón de deshabilitación de la detección de vuelco ..... 72
Sistema de detección del acompañante ..... 73
Servicio de un vehículo equipado con airbag ..... 77
Agregar equipos a un vehículo equipado con airbag ..... 77
Comprobación del sistema de airbag ... 78
Reemplazo de piezas del sistema de airbag después de un choque ..... 79

## Asientos infantiles
Niños mayores ..... 79
Bebés y niños pequeños ..... 80
Sistemas de retención infantil ..... 83
Dónde poner el dispositivo de sujeción ..... 84
Correas y anclajes inferiores para niños (sistema LATCH) ..... 86
Reemplazo de piezas del sistema LATCH después de un choque ..... 93
Asegurar dispositivos de sujeción para niños (Con el cinturón de seguridad en el asiento trasero) ..... 93
Asegurar dispositivos de sujeción para niños (En el asiento delantero central) ..... 95
Asegurar dispositivos de sujeción para niños (Con el cinturón de seguridad en el asiento del acompañante) ..... 96

# Apoyacabezas

Los asientos delanteros del vehículo tienen apoyacabezas ajustables en las posiciones de asiento exteriores.

**⚠ Peligro**

Cuando los apoyacabezas no están correctamente instalados y ajustados, es mayor el riesgo de que los ocupantes sufran lesiones de cuello y columna en un choque. No conduzca hasta que los apoyacabezas de todos los ocupantes estén instalados y ajustados correctamente.

Si su vehículo cuenta con apoyacabezas traseros que se pliegan, siempre vuélvalos a la posición vertical cuando haya un ocupante en el asiento.

Ajuste el apoyacabezas de modo tal que su parte superior esté a la misma altura que la parte superior de la cabeza del ocupante. Esta posición reduce la probabilidad de una lesión de cuello en un choque.

## Asientos delanteros

Los asientos delanteros del vehículo tienen apoyacabezas ajustables en las posiciones de asiento exteriores.

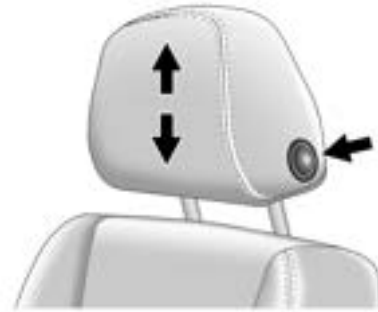

Se puede ajustar la altura del apoyacabezas.

Para bajar o subir el apoyacabezas, presione el botón al costado del mismo y tire del apoyacabezas o empújelo hacia abajo. Después, suelte el botón. Tire del apoyacabezas y empújelo después de soltar el botón para estar seguro de que se trabó en su lugar.

Los apoyacabezas de los asientos exteriores delanteros no son desmontables.

## Asientos traseros

### Asientos de la segunda fila

Los asientos de la segunda fila del vehículo tienen apoyacabezas en las posiciones de asiento laterales que no se pueden ajustar.

Los apoyacabezas de los asientos laterales de la segunda fila no son desmontables.

Los apoyacabezas laterales de la segunda fila están diseñados para plegarse.

Al plegar los respaldos de la segunda fila hacia abajo, el apoyacabezas se desplegará automáticamente para no interferir.

Los apoyacabezas laterales de la segunda fila se puede plegar hacia adelante para permitir una mejor visibilidad cuando el asiento trasero está desocupado.

Para plegar el apoyacabezas, presione el botón del costado del apoyacabezas.

El apoyacabezas se plegará hacia adelante automáticamente.

Cuando hay un ocupante o un asiento para niños en el asiento, siempre coloque el apoyacabezas en la posición completamente levantada. Empuje del apoyacabezas hacia arriba y hacia atrás hasta que se trabe en su lugar. Empuje y tire del apoyacabezas para asegurarse de que quedó trabado.

**Asientos de la tercera fila**

Los asientos de la tercera fila del vehículo tienen apoyacabezas en las posiciones de asiento exteriores que no se pueden ajustar hacia arriba o hacia abajo.

Los apoyacabezas de los asientos exteriores de la tercera fila no se pueden remover.

Los apoyacabezas exteriores de la tercera fila están diseñados para plegarse.

Al plegar los respaldos de la tercera fila hacia abajo, el apoyacabezas se desplegará automáticamente para no interferir.

El apoyacabezas se puede plegar hacia adelante para permitir una mejor visibilidad cuando el asiento trasero está desocupado.

Para plegar el apoyacabezas, presione el botón del costado del apoyacabezas.

El apoyacabezas se plegará hacia adelante automáticamente.

Cuando hay un ocupante o un asiento para niños en el asiento, siempre coloque el apoyacabezas en la posición completamente levantada. Empuje del apoyacabezas hacia arriba y hacia atrás hasta que se trabe en su lugar. Empuje y tire del apoyacabezas para asegurarse de que quedó trabado.

# Asientos delanteros

## Ajuste del asiento eléctrico

**⚠ Peligro**

Si trata de ajustar el asiento del conductor mientras el vehículo está en movimiento, es posible que pierda el control del mismo. Ajuste el asiento del conductor solo cuando el vehículo está inmóvil.

**⚠ Peligro**

Los asientos eléctricos funcionarán con el encendido apagado. Los niños podrían accionar los asientos eléctricos y sufrir lesiones. Jamás deje niños solos en el vehículo.

Para ajustar el asiento:

- Mueva el asiento hacia delante o detrás deslizando el control hacia delante o detrás.
- Si está equipado, baje o suba la parte delantera del cojín del asiento moviendo el frente del control hacia abajo o hacia arriba.
- Suba o baje el asiento moviendo la parte de atrás del control hacia arriba o hacia abajo.

## Respaldos inclinables

Para inclinar el respaldo:

- Incline hacia atrás la parte superior del control para inclinar.
- Incline adelante la parte superior del control para levantar.

**⚠ Peligro**

Sentarse en una posición inclinada, con el vehículo en movimiento, puede ser peligroso. Aún si están abrochados, los cinturones de seguridad no pueden cumplir con su función.

(Continuación)

**Peligro (Continuación)**

La banda toráxica no estará contra su cuerpo. Por el contrario, estará delante suyo. En un choque su cuerpo podría chocar contra ella, recibiendo lesiones en el cuello o en otras partes.

El cinturón de cintura podría subirse por encima de su abdomen. Las fuerzas del cinturón se aplicarían ahí y no en los huesos de la pelvis. Esto podría causar lesiones internas graves.

Para una protección adecuada cuando el vehículo está en movimiento, mantenga el respaldo en posición vertical. Después siéntese con la espalda bien apoyada contra el respaldo y colóquese el cinturón de seguridad correctamente.

No tenga un respaldo inclinado si el vehículo está en movimiento.

## Ajuste del apoyo lumbar

- Mantenga presionada la parte delantera o trasera del control para aumentar o disminuir el apoyo lumbar.
- Si está equipado, presione y mantenga presionada la parte superior o inferior del control para respectivamente subir o bajar el apoyo lumbar.

## Asientos con memoria

### Vista general

Si está equipada, la función de asiento con memoria les permite a los conductores guardar sus propias posiciones de conducción y una posición de salida compartida. Consulte "Guardar posiciones del asiento" más adelante en esta sección. Todos los conductores pueden recuperar manualmente las posiciones guardadas. Consulte "Recuperación manual de las posiciones del asiento" más adelante en esta sección. Los conductores con las llaves remotas RKE 1 y 2 también pueden recuperarlas de forma automática. Consulte "Recuperación automática de la memoria del asiento para ingresar" o "Recuperación automática de la memoria del asiento para salir" más adelante en esta sección. Para habilitar las recuperaciones automáticas, active la memoria del asiento para ingresar y/o la memoria del asiento para salir. Consulte "Habilitación de las recuperaciones automáticas" más adelante en esta sección. Las recuperaciones de memoria se pueden cancelar en cualquier momento durante la recuperación. Consulte "Cancelar las recuperaciones de las posiciones de la memoria" más adelante en esta sección.

### Identificación del número del conductor

El vehículo identifica al conductor presente por el número de la llave remota (1 a 8). El mensaje de bienvenida "You are driver x for memory recalls" (Usted es el conductor x para el uso de las recuperaciones de memoria) del centro de información para el conductor (DIC) podría identificar el número de la llave remota del conductor presente. Este mensaje se muestra las primeras veces que se enciende el vehículo usando una llave remota diferente. Para que la memoria del asiento para ingresar funcione correctamente, guarde las posiciones en el botón de memoria 1 o 2 que concuerde con el número de conductor que muestra el mensaje de bienvenida. Para ayudar a identificar las ID de las llaves remotas, se recomienda que solo lleve consigo una llave remota al ingresar al vehículo. Si no se muestra el mensaje de bienvenida, realice lo siguiente:

1. Aleje todas las llaves, remotas o normales, del vehículo.
2. Arranque el vehículo con otra llave remota. Se debería mostrar un mensaje de bienvenida en el DIC que indique el número de conductor de la otra llave remota. Apague el vehículo y retire la otra llave remota o normal del mismo.
3. Encienda el vehículo con la llave remota o normal inicial. El mensaje de bienvenida en el DIC debería mostrar el número de conductor de la llave remota inicial.

### Guardar posiciones del asiento

Lea completamente estas instrucciones antes de almacenar posiciones de memoria.

Para almacenar las posiciones preferidas de los conductores en 1 y 2:

1. Ponga el encendido en contacto o en modo accesorios. Es posible que un mensaje de bienvenida en el DIC indique el número de conductor de la llave remota actual. Consulte "Identificación del número de conductor" más atrás en esta sección.
2. Ajuste todas las funciones de memoria disponibles a l posición deseada de manejo.
3. Pulse y suelte SET; escuchará un pitido largo.
4. Inmediatamente luego de soltar SET, mantenga pulsado el botón de memoria 1 o 2 (el que concuerde con el número de la llave remota del conductor presente) hasta que se escuchen dos pitidos.
   Si transcurre mucho tiempo desde que se suelta SET hasta que se pulsa 1 o 2, no sonarán los dos pitidos, lo que indica que no se guardaron las posiciones de memoria. Repita los Pasos 3 y 4 para volver a intentarlo.
5. Repita los pasos 1 a 4 para la otra llave remota 1 o 2 usando el otro botón de memoria 1 o 2.

Se recomiendan guardar las posiciones de conducción preferidas tanto en 1 como en 2 si usted es el único conductor.

Para guardar la posición compartida del asiento para salir en , el cual usan todos los conductores para recuperar manualmente las posiciones del asiento y para las funciones de recuperación automática de memoria del asiento para salir, repita los Pasos 1 a 4 usando , el botón de salida.

**Activación manual de las posiciones del asiento**

Mantenga pulsado el botón 1, 2 o  hasta que se finalice la recuperación de la posición. De esta manera se recuperan las posiciones previamente guardadas en tal botón.

El movimiento de la recuperación de memoria manual para los botones 1, 2 o  se puede iniciar y se completará hasta la posición de memoria guardada tanto si el vehículo está en P (Estacionamiento) o no.

**Habilitación de las recuperaciones automáticas**

- La Memoria del asiento para ingresar mueve el asiento del conductor a la posición seleccionada 1 o 2 cuando se arranca el vehículo. Seleccione Ajustes > Vehículo > Posición del asiento > Memoria del asiento para ingresar > ACTIVADA o DESACTIVADA. Consulte "Recuperación automática de la memoria del asiento para ingresar" más adelante en esta sección.
- La Memoria del asiento para salir mueve el asiento del conductor a la posición de salida preferida en el botón  cuando se apaga el vehículo y se abre la puerta. Seleccione Ajustes > Vehículo > Posición del asiento > Memoria del asiento para salir > ACTIVADA o DESACTIVADA. Consulte "Recuperación automática de la memoria del asiento para salir" más adelante en esta sección.

**Recuperación automática de la memoria del asiento para ingresar**

La memoria de asiento para ingresar automáticamente comienza a mover el asiento a las posiciones del botón 1 o 2 correspondiente al número de la llave remota del conductor 1 o 2 que detecta el vehículo cuando:

- Se enciende el vehículo.

- Las posiciones del asiento se hayan guardado previamente al mismo botón 1 o 2. Consulte "Guardar posiciones del asiento" más atrás en esta sección.
- La memoria del asiento para ingresar está habilitada. Consulte "Habilitación de las recuperaciones automáticas" más atrás en esta sección.
- La palanca de cambios está en la posición P (Estacionamiento).

La recuperación de la memoria del asiento para ingresar continuará si se quita la transmisión de P (Estacionamiento) antes de alcanzar la posición guardada.

Si la posición del asiento guardada en la memoria no se recupera de forma automática, verifique que la función de recuperación esté habilitada. Consulte "Habilitación de las recuperaciones automáticas" más atrás en esta sección.

Si la memoria del asiento recupera una posición equivocada, es posible que el número 1 o 2 de la llave remota del conductor no concuerde con las posiciones del número del botón de memoria en las que se guardaron. Intente con la otra llave remota o intente guardando las posiciones al otro botón de memoria 1 o 2. Consulte "Guardar posiciones del asiento" más atrás en esta sección.

Las recuperaciones automáticas de la memoria del asiento para ingresar solo se encuentran disponibles para los números de llave remota del conductor 1 y 2. Las llaves remotas 3 a 8 no proporcionan recuperaciones de memoria del asiento para ingresar.

**Recuperación automática de la memoria del asiento para salir**

La memoria del asiento para salir comenzará a mover el asiento a la posición guardada en el botón cuando:

- Se apaga el vehículo y se abre la puerta del conductor dentro de un período corto, o si la misma ya estuviera abierta.
- Ya se ha guardado anteriormente una posición del asiento en el botón de memoria . Consulte "Guardar posiciones del asiento" más atrás en esta sección.
- La memoria del asiento para salir está habilitada. Consulte "Habilitación de las recuperaciones automáticas" más atrás en esta sección.
- La palanca de cambios está en la posición P (Estacionamiento).

La recuperación de la memoria del asiento para salir continuará si se quita la transmisión de P (Estacionamiento) antes de alcanzar la posición guardada.

La memoria del asiento para salir no está vinculada con la llave remota del conductor. La posición del asiento guardada en se usa para todos los conductores.

**Cancelar las recuperaciones de las posiciones de la memoria**

- Durante una recuperación de memoria:

  Pulse un control eléctrico del asiento

  Pulse el botón de memoria SET
- Durante una recuperación de memoria manual:

  Suelte el botón de memoria 1, 2 o
- Durante la recuperación automática de la memoria del asiento para ingresar:

  Apague el vehículo

  Pulse los botones de memoria SET, 1, 2 o
- Durante la recuperación automática de la memoria del asiento para salir:

Pulse los botones de memoria SET, 1, 2 o

**Obstrucciones**

Si algo ha bloqueado el asiento al recuperar una posición de memoria, puede detenerse el proceso de recuperación. Remueva la obstrucción e inténtelo nuevamente. Si sigue sin activarse la posición de memoria, consulte con su concesionario.

## Asientos delanteros calefaccionados y ventilados

**⚠ Peligro**

Si no puede sentir el cambio de temperatura o el dolor en la piel, el calefactor del asiento puede causar quemaduras. Para reducir el riesgo de quemaduras, tenga cuidado al usar el calefactor de asiento, especialmente durante períodos prolongados. No ponga sobre el asiento nada que aisle del calor, como una frazada, cojín, cobertura o similar. Esto podría hacer que se recaliente el calefactor de asiento. Un

(Continuación)

**Peligro (Continuación)**

calefactor de asiento recalentado puede causar una quemadura o averiar el asiento.

**Se muestran los botones para el asiento calefaccionado y ventilado. Los botones para el asiento calefaccionado son similares.**

Si está equipado, los botones están cerca de los controles de temperatura en la consola central. El motor debe estar encendido para que se pueda accionar.

Pulse o para calefaccionar el respaldo del asiento del conductor o del acompañante.

Pulse o para calefaccionar el respaldo y el asiento del conductor o del acompañante.

Pulse o, si está equipado, para ventilar el asiento del conductor o del acompañante. Un asiento ventilado tiene un ventilador que mueve aire hacia adentro o hacia afuera del asiento. El aire no está refrigerado.

Cuando esta función está desactivada, los símbolos de calefacción o ventilación de los botones son blancos. Cuando se enciende un asiento calefaccionado, el símbolo se vuelve rojo. Cuando se enciende un asiento ventilado, el símbolo se vuelve azul.

Pulse el botón una vez para obtener el ajuste más alto. Cada vez que pulse el botón, el asiento pasará al ajuste inmediato más bajo, y luego a desactivado. Las luces que están junto a los botones indican tres para el ajuste más alto y uno para el más bajo. Si los asiento calefaccionados están en alto, el nivel puede bajar automáticamente luego de unos 30 minutos.

Es posible que el asiento del acompañante demore más en calentarse.

### Asientos calefaccionados y ventilados automáticamente

Cuando el vehículo está en funcionamiento, esta función, si está habilitada, activará automáticamente los asientos calefaccionados o ventilados al nivel requerido por la temperatura en el interior del vehículo.

El nivel del asiento, alto, mediano, bajo o apagado; calefaccionado o ventilado, será indicado por los botones manuales de calefacción o ventilación del asiento en la consola central. Use los botones manuales de asiento calefaccionado o ventilado de la consola central para apagar la calefacción o ventilación automática del asiento. Si el asiento del acompañante está desocupado, la función automática de calefacción o ventilación de los asientos no activará ese asiento. Para habilitar o deshabilitar los asientos calefaccionados o ventilados automáticos, seleccione Ajustes > Vehículo > Climatización y calidad del aire > Asientos refrigerados o calefaccionados automáticos > ACTIVADOS o DESACTIVADOS.

### Arranque remoto con asientos calefaccionados y ventilados

Durante un arranque remoto, los asiento calefaccionados o ventilados, si están equipados, pueden activarse automáticamente. Cuando el clima es frío, se encienden los asientos calefaccionados, y cuando el clima es cálido, se enciende los asientos ventilados. Si no se activa la función de calefacción o ventilación automática de los asientos, si está equipada, los asientos con calefacción o ventilación se pueden cancelar cuando se encienda el vehículo. De ser necesario, pulse el botón del asiento calefaccionado o ventilado para usar esas funciones después de que el vehículo se ponga en marcha.

Los testigos del asiento calefaccionado o ventilado pueden encenderse durante un arranque remoto.

Es posible que se reduzca el calentamiento de un asiento vacío. Esto es normal.

Para habilitar o deshabilitar los asientos calefaccionados o ventilados con arranque remoto, seleccione Ajustes > Vehículo > Arranque, bloqueo y desbloqueo remotos > Asientos calefaccionados con arranque automático o asientos refrigerados con arranque automático > ACTIVADOS o DESACTIVADOS.

Consulte *Arranque remoto del vehículo* ⇨ *15*.

## Asientos traseros

### Recordatorio del asiento trasero

Si está equipado, aparece el mensaje AVISO DE ASIENTO TRASERO - FÍJESE EN EL ASIENTO TRASERO bajo ciertas condiciones para indicar que podría haber algo o un acompañante en el asiento trasero. Revíselo antes de salir del vehículo.

Esta función se activará cuando se abra una puerta de la segunda fila de asientos mientras el vehículo esté encendido o hasta 10 minutos antes de que se encienda el vehículo. Habrá una alerta cuando se apague el vehículo. La alerta no detecta directamente objetos en el asiento trasero; en cambio, bajo ciertas condiciones, detecta cuando se abre y se cierra una puerta trasera, indicando que podría haber algo en el asiento trasero.

Esta función se activa sólo una vez por cada vez que se enciende y apaga el vehículo, y requerirá reactivación abriendo y cerrando

las puertas de la segunda fila. Puede haber una alerta incluso cuando no haya nada en el asiento trasero; por ejemplo, si un niño entró al vehículo a través de la puerta trasera y salió del vehículo sin que el vehículo se haya apagado.

Esta función se puede activar o desactivar. Seleccione Ajustes > Vehículo > Recordatorio del asiento trasero > ON (ACTIVADO) u OFF (DESACTIVADO).

## Asientos de segunda fila

### Ajuste de los asientos traseros

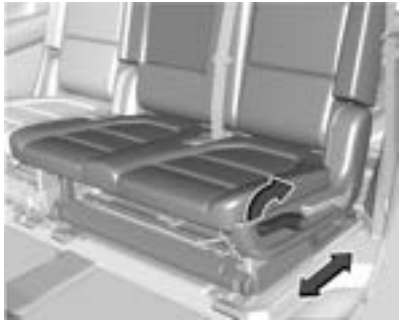

Para ajustar la posición del asiento:

1. Remueva los objetos del piso, adelante de o en los asientos de la segunda fila, o en las pistas del asiento que están en el piso.
2. Levante la palanca que está debajo del cojín del asiento y deslice el asiento hacia delante o hacia atrás.

### Respaldos inclinables

Para inclinar el respaldo:

1. Levante la palanca del lado exterior del asiento.
2. Mueva el respaldo hasta la posición deseada y después suelte la palanca para trabar el respaldo en su lugar.
3. Empuje y tire del respaldo para asegurarse de que quedó bloqueado.

Para devolver el respaldo a la posición vertical:

**⚠ Peligro**

Si cualquiera de los respaldos no está trabado, podría desplazarse hacia delante en caso de frenada brusca o choque. Este movimiento podría causar lesiones a la persona sentada en ese asiento. Siempre empuje y tire de los respaldos para asegurarse de que estén bloqueados.

1. Levante la palanca a fondo mientras aplica presión sobre el respaldo, que así volverá a la posición vertical. Si se levanta la palanca sin aplicar presión, el asiento se liberará a una posición de plegado.
2. Empuje y tire del respaldo para asegurarse de que quedó bloqueado.

## Para entrar y salir de la tercera fila

### Función de plegado y volteado manual

**⚠ Peligro**

No deje los asientos de la segunda fila en posición volcada cuando el vehículo está en movimiento. Un asiento volcado no está bloqueado. Puede moverse cuando el vehículo está en movimiento. Los ocupantes del vehículo podrían lesionarse en una frenada repentina o choque. Asegúrese de volver a colocar el asiento en la posición normal para los pasajeros antes de conducir el vehículo. Empuje y tire del asiento para asegurarse de que trabado en su lugar.

**Atención**

Plegar un asiento trasero con los cinturones de seguridad abrochados puede causar daños al asiento o a los cinturones. Los cinturones de seguridad siempre se deben desabrochar y colocar en la posición retraída antes de rebatir el asiento trasero.

Los asientos de la segunda fila se puede plegar para obtener un espacio de carga adicional, o se pueden plegar y voltear para un fácil ingreso y egreso de los asientos de la tercera fila.

### Plegado y volteado del asiento

Para plegar y voltear el asiento:

1. Asegúrese de que no haya nada debajo, al frente o sobre el asiento.

2. Levante la palanca en el lateral externo del asiento para liberar el respaldo.

El respaldo se plegará hacia adelante para crear una plataforma de carga plana.

Si el respaldo no se puede plegar hasta quedar plano, intente mover el asiento delantero hacia adelante y/o coloque el respaldo del asiento delantero en posición vertical.

3. Vuelva a levantar la palanca para liberar del piso la parte trasera del asiento. El asiento se volteará hacia adelante.

**Plegado y volteado del asiento desde el asiento de la tercera fila**

**⚠ Peligro**

Si usa la tercera fila de asientos con la segunda fila plegada o plegada y volcada, podría causar lesiones ante una frenada brusca o un choque. Asegúrese de volver a colocar los asientos en posición vertical. Empuje y tire del asiento para asegurarse de que trabado en su lugar.

Para plegar y voltear el asiento desde el asiento de la tercera fila:

1. Asegúrese de que no haya nada debajo, al frente o sobre el asiento.

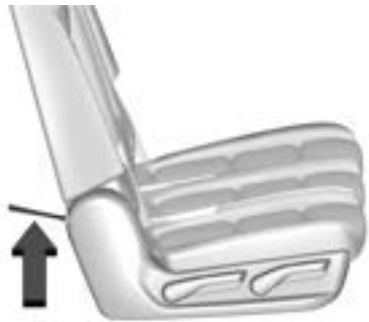

2. Tire de la correa que se encuentra en la parte inferior trasera del asiento de la segunda fila para liberar el respaldo. El respaldo se plegará hacia adelante.

3. Vuelva a tirar de la correa para liberar del piso la parte trasera del asiento. El asiento se volteará hacia adelante.

**Función de plegado y volteado automático**

**⚠ Peligro**

No deje los asientos de la segunda fila en posición volcada cuando el vehículo está en movimiento. Un asiento volcado no está bloqueado. Puede moverse cuando el vehículo está en movimiento. Los ocupantes del vehículo podrían lesionarse en una frenada repentina o choque. Asegúrese de volver a colocar el asiento en la posición normal para los pasajeros

(Continuación)

**Peligro (Continuación)**

antes de conducir el vehículo. Empuje y tire del asiento para asegurarse de que trabado en su lugar.

**⚠ Peligro**

El plegado y volcado automáticos del asiento cuando hay alguien sentado en el mismo podría causar lesiones al pasajero sentado. Asegúrese siempre de que no haya nadie sentado en el asiento antes de pulsar el interruptor de liberación automática del asiento.

**Atención**

Plegar un asiento trasero con los cinturones de seguridad abrochados puede causar daños al asiento o a los cinturones. Los cinturones de seguridad siempre se deben desabrochar y colocar en la posición retraída antes de rebatir el asiento trasero.

El vehículo debe estar en P (Estacionamiento) para que esta característica funcione.

### Plegado y volteado del asiento

Para plegar y voltear el asiento:

1. Asegúrese de que no haya nada debajo, al frente o sobre el asiento.

**Interruptor del panel trasero del lado del conductor**

2. Pulse el interruptor de liberación automática del asiento que se encuentra en el panel detrás de las puertas traseras. El respaldo se pliega automáticamente y queda plano.
3. Vuelva a pulsar el interruptor para liberar del piso la parte trasera del asiento. El asiento se volteará hacia adelante.

### Plegado y volteado del asiento de la segunda fila desde el área de carga

El vehículo debe estar en P (Estacionamiento) para que esta característica funcione.

1. Interruptores para el plegado y volteado del asiento eléctrico de la segunda fila
2. Interruptores para el plegado y la elevación del asiento eléctrico de la tercera fila

Para plegar y voltear el asiento desde el área de carga:

1. Asegúrese de que no haya nada debajo, al frente o sobre el asiento.

2. Pulse el interruptor (1) que se encuentra en el revestimiento lateral del área de carga para plegar el respaldo del asiento de la segunda fila.

   El interruptor izquierdo pliega el respaldo izquierdo y el interruptor derecho pliega el respaldo derecho.
3. Vuelva a pulsar el interruptor para liberar del piso la parte trasera del asiento. El asiento se volteará hacia adelante.

Los interruptores (2) se puede usar para plegar los respaldos de la tercera fila desde el área de carga.

Consulte *Asientos de la tercera fila* ⇨ *55*.

**Volver a colocar el asiento en su posición normal**

**⚠ Peligro**

Si cualquiera de los respaldos no está trabado, podría desplazarse hacia delante en caso de frenada brusca o choque. Este movimiento podría causar lesiones a la persona sentada en ese asiento. Siempre empuje y tire de los respaldos para asegurarse de que estén bloqueados.

Para devolver el asiento a la posición normal partiendo de la posición volteada:

1. Tire el asiento hacia abajo hasta que se trabe en el piso. El respaldo no se puede elevar si el asiento no está trabado al piso.
2. Levante el respaldo y empújelo hacia atrás. Empuje y tire del respaldo para asegurarse de que quedó bloqueado.
3. En los asientos enterizos divididos 60/40, asegúrese de que el cinturón de seguridad de la posición central no quede atrapado entre los dos asientos y que no quede retorcido.

## Asientos traseros calefaccionados

**⚠ Peligro**

Si no puede sentir el cambio de temperatura o el dolor en la piel, el calefactor del asiento puede causar quemaduras. Consulte la advertencia en *Asientos delanteros calefaccionados y ventilados* ⇨ *48*.

Si está equipado, los botones están en la parte trasera de la consola central.

Con el motor en marcha, pulse o para calefaccionar el cojín izquierdo o derecho de los asientos exteriores. Aparece un indicador en la pantalla de control de la climatización trasera cuando se activa esta función.

Pulse el botón una vez para obtener el ajuste más alto. Cada vez que pulse el botón, el asiento pasará al ajuste inmediato más bajo, y luego a desactivado. Las luces que están junto a los botones indican tres para el ajuste más alto y uno para el más bajo.

Si los asientos calefaccionados están en un alto nivel durante 30 minutos, su nivel puede bajarse automáticamente.

## Asientos de la tercera fila

**Atención**

Plegar un asiento trasero con los cinturones de seguridad abrochados puede causar daños al asiento o a los cinturones. Los cinturones de seguridad siempre se deben desabrochar y colocar en la posición retraída antes de rebatir el asiento trasero.

Los respaldos de la tercera fila se pueden plegar para aumentar el espacio para la carga.

1. Abra la compuerta levadiza y acceda a los controles de los asientos de la tercera fila.
2. Asegúrese de que no haya nada debajo, al frente o sobre el asiento.
3. Si el asiento de la segunda fila está en la posición completamente hacia atrás, muévalo hacia adelante para permitir que el asiento de la tercera fila se pliegue quedando completamente plano.

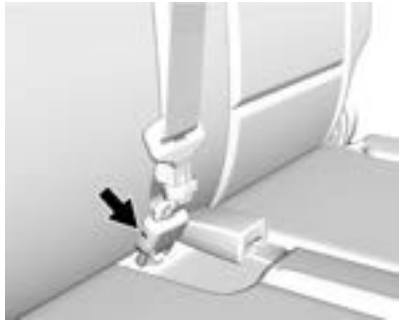

4. Desconecte la minilengüeta del cinturón de seguridad trasero, usando una llave en la ranura de la minihebilla, y deje que la correa se retraiga dentro del revestimiento del techo.

5. Guarde la mini-hebilla en el soporte del revestimiento del techo.

6. Coloque el cinturón de seguridad en el broche de almacenaje del cinturón.

Repita los pasos para plegar el otro respaldo, si lo desea.

## Plegado del respaldo eléctrico (si está equipado)

El vehículo debe estar en P (Estacionamiento) para que esta característica funcione.

1. Interruptores para el plegado y volteado del asiento eléctrico de la segunda fila
2. Interruptores para el plegado y la elevación del asiento eléctrico de la tercera fila

1. Mantenga pulsado el interruptor (2) que se encuentra en el revestimiento lateral del área de carga para plegar el respaldo del asiento de la tercera fila.

   El interruptor izquierdo pliega el respaldo izquierdo y el interruptor derecho pliega el respaldo derecho.
2. Repita los pasos para el otro respaldo, si lo desea.

Los interruptores (1) se pueden usar para plegar o para plegar y voltear los asientos de la segunda fila desde el área de carga.

Consulte *Asientos de segunda fila* ⇨ *50*.

**Devolver el respaldo de la tercera fila a la posición vertical**

1. Interruptores para el plegado y volteado del asiento eléctrico de la segunda fila
2. Interruptores para el plegado y la elevación del asiento eléctrico de la tercera fila

Para devolver el respaldo de la tercera fila a la posición vertical:

1. Asegure el cinturón de seguridad en el broche de almacenaje del cinturón.
2. Abra la compuerta levadiza y acceda a los controles del asiento.
3. Mantenga pulsado el interruptor (2) que se encuentra en el revestimiento lateral del área de carga para levantar el respaldo del asiento de la tercera fila.

El interruptor izquierdo levanta el respaldo izquierdo y el interruptor derecho levanta el respaldo derecho.

**⚠ Peligro**

Si el cinturón de seguridad que no está correctamente colocado, correctamente abrochado o está retorcido no proporcionará la protección necesaria en caso de un accidente. La persona que tenga colocado el cinturón de seguridad puede sufrir serias lesiones. Después de levantar el respaldo del asiento trasero, asegúrese siempre de que los cinturones de seguridad estén correctamente encaminados y fijados, y que no estén retorcidos.

4. Vuelva a abrochar el mini-seguro del cinturón de seguridad central en la mini-hebilla. No la deje que se tuerza.
5. Tire del cinturón de seguridad para verificar que la mini-traba esté bien colocada.
6. Repita los pasos para el otro respaldo, si lo desea.

## Plegado del respaldo manual (si está equipado)

1. Tire de la palanca hacia arriba para liberar el respaldo.
2. Empuje el respaldo hacia adelante para que quede plano.
3. Haga lo mismo para el otro respaldo, si es necesario.

## Devolver el respaldo de la tercera fila a la posición vertical

1. Asegure el cinturón de seguridad en el broche de almacenaje del cinturón.
2. Desde la parte trasera del vehículo, levante el respaldo hacia la posición vertical usando la correa de la parte posterior del asiento de la tercera fila, o levante el respaldo y empújelo en su lugar desde el interior del vehículo.

**⚠ Peligro**

Si cualquiera de los respaldos no está trabado, podría desplazarse hacia delante en caso de frenada brusca o choque. Este

(Continuación)

**Peligro (Continuación)**

movimiento podría causar lesiones a la persona sentada en ese asiento. Siempre empuje y tire de los respaldos para asegurarse de que estén bloqueados.

3. Empuje el respaldo hacia delante y atrás para verificar que está trabado en su lugar.

**⚠ Peligro**

Si el cinturón de seguridad que no está correctamente colocado, correctamente abrochado o está retorcido no proporcionará la protección necesaria en caso de un accidente. La persona que tenga colocado el cinturón de seguridad puede sufrir serias lesiones. Después de levantar el respaldo del asiento trasero, asegúrese siempre de que los cinturones de seguridad estén correctamente encaminados y fijados, y que no estén retorcidos.

4. Vuelva a abrochar el mini-seguro del cinturón de seguridad central en la mini-hebilla. No la deje que se tuerza.
5. Tire del cinturón de seguridad para verificar que la mini-traba esté bien colocada.

**Plegado de los asientos de la tercera fila desde la consola superior**

Para plegar los asientos desde la consola superior, si está equipado:

El vehículo debe estar en P (Estacionamiento) para que esta característica funcione.

1. Mantenga pulsado el interruptor para plegar el respaldo de la tercera fila.

   El interruptor izquierdo pliega el respaldo izquierdo y el interruptor derecho pliega el respaldo derecho.
2. Repita los pasos para el otro respaldo, si lo desea.
3. Mantenga pulsado el interruptor para devolver el respaldo a la posición normal.

   Si está equipado, se iluminará la luz roja en el interruptor si el respaldo de la tercera fila no está en la posición de sentado.

Hay interruptores adicionales que se pueden usar para plegar los respaldos de la tercera fila desde el área de carga.

Consulte *Asientos de la tercera fila* ⇨ *55*.

# Cinturones de seguridad

Esta sección describe cómo usar correctamente los cinturones de seguridad y algunas cosas que no debe hacer.

**⚠ Peligro**

No permite a nadie ir sentado donde no pueda usar correctamente un cinturón de seguridad. Cuando se produce un choque, si usted y su(s) pasajero(s) no llevan cinturones de seguridad, las lesiones pueden ser mucho peores que si llevan cinturones de seguridad. Puede sufrir

(Continuación)

**Peligro (Continuación)**

lesiones graves, o la muerte, por golpear con mayor fuerza objetos que están dentro del vehículo o por ser arrojado del mismo. Además, quien no tenga el cinturón abrochado puede golpear a otros ocupantes del vehículo.

Es muy peligroso viajar en un lugar destinado a carga, dentro o fuera de un vehículo. Cuando se produce un choque, quienes viajan en estas áreas tienen más probabilidad de sufrir lesiones graves o la muerte. No permita que viajen pasajeros en ningún lugar del vehículo que no cuente con asientos y cinturones de seguridad.

Lleve siempre cinturón de seguridad, y compruebe que todos los pasajeros también lo lleven correctamente.

Este vehículo tiene indicadores que le recuerdan que hay que abrocharse los cinturones de seguridad.

Consulte *Avisos de cinturón de seguridad* ⇨ *128*.

## Por qué funcionan los cinturones de seguridad

Cuando viaja en un vehículo, usted se desplaza a la misma velocidad que el vehículo. Si el vehículo se detiene súbitamente, usted sigue moviéndose hasta que algo lo detiene. ¡Puede ser el parabrisas, el tablero de instrumentos o los cinturones de seguridad!

Cuando lleva un cinturón de seguridad, usted y el vehículo van disminuyendo de velocidad al mismo tiempo. Tiene más tiempo para detenerse porque lo hace sobre una distancia más larga. Cuando el cinturón está bien puesto, son sus huesos más resistentes los que absorben las fuerzas de los cinturones de seguridad. Es por eso que llevar cinturón de seguridad tiene tanto sentido.

## Preguntas y respuestas sobre cinturones de seguridad

**Q: ¿Quedaré atrapado en el vehículo después de un choque si llevo un cinturón de seguridad?**

**A:** Le *puede* ocurrir – lleve o no cinturón de seguridad. Su probabilidad de conservar el conocimiento después de un choque, para que *sí pueda* desabrocharse y salir, es *mucho* mayor si lleva el cinturón.

**Q: ¿Si mi vehículo tiene airbags, por qué debo llevar cinturón de seguridad?**

**A:** Las airbags son sistemas suplementarios solamente. Funcionan *junto con* los cinturones de seguridad , no en lugar de ellos. Tanto si hay airbag o no, todos los ocupantes deben igual abrocharse los cinturones para obtener la máxima protección.

Además, en casi todos los países la ley obliga a llevar abrochados los cinturones de seguridad.

## Cómo usar correctamente los cinturones de seguridad

Cumpla estas reglas para protección de todos.

Hay más para saber sobre cinturones de seguridad y niños, incluidos los niños pequeños y los bebés. Si un niño ha de viajar en el vehículo, vea *Niños mayores* ⇨ *79* o *Bebés y niños pequeños* ⇨ *80*. Estudie y cumpla las reglas relativas a los niños, además de las reglas que siguen.

Es muy importante que todos los ocupantes se abrochen el cinturón. Las estadísticas indican que es más frecuente que quienes no llevan cinturón sufran lesiones en un choque que quienes sí llevan cinturones de seguridad.

Hay cosas importantes a saber sobre el uso correcto de un cinturón de seguridad.

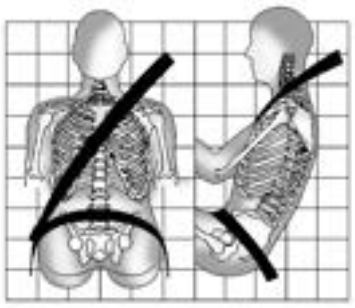

- Siéntese derecho y ponga siempre los pies en el piso delante suyo (de ser posible).
- Lleve la parte de cintura del cinturón baja y ajustada sobre las caderas, tocando apenas los muslos. Cuando hay un choque se aplica fuerza a los huesos resistentes de la cadera, y tiene menor probabilidad de deslizarse bajo el cinturón de cintura. Si se desliza bajo el mismo, el cinturón aplicaría fuerza a su abdomen. Esto podría causar lesiones graves o hasta mortales.
- Lleve la banda toráxica sobre el hombro y cruzando el tórax. Esta partes del cuerpo son las más apropiadas para absorber las fuerzas de sujeción del cinturón. La banda toráxica se bloquea si hay una parada súbita o un choque.

**⚠ Peligro**

Si no lleva su cinturón de seguridad bien puesto, puede sufrir lesiones graves o hasta la muerte.

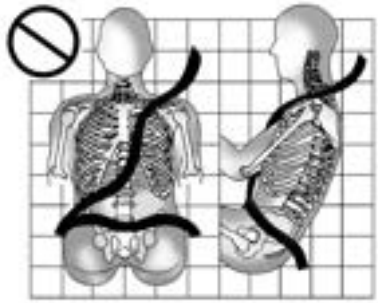

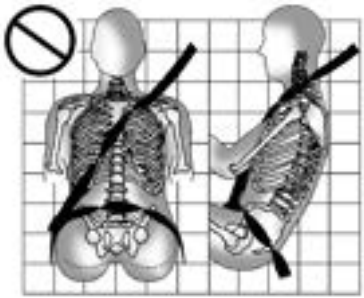

Jamás permita que la banda toráxica o la de la cintura se afloje o retuerza.

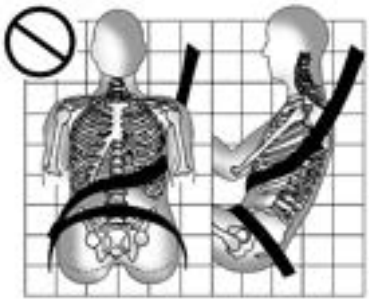

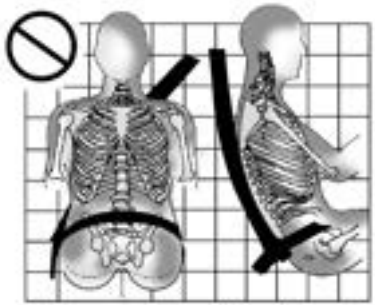

Jamás lleve la banda toráxica bajo ambos brazos o detrás de la espalda.

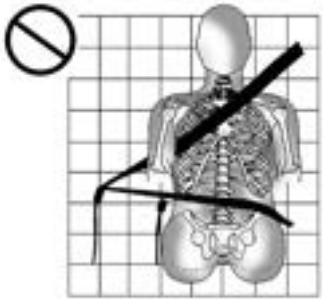

Use siempre la hebilla correspondiente a su posición de asiento.

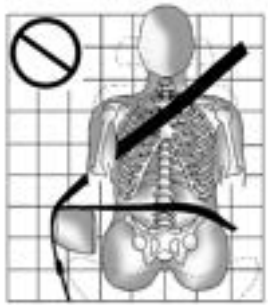

Jamás pase la banda toráxica o la de la cintura por encima de un apoyabrazos.

**⚠ Peligro**

El cinturón de seguridad podría quedar pinzado si se dirige por debajo del revestimiento de plástico del asiento, como ser el revestimiento alrededor de la manija de plegado del respaldo trasero o el revestimiento del airbag lateral. En caso de choque, los cinturones pinzados podrían no dar la protección adecuada. No permita nunca que los cinturones de seguridad se guíen por debajo de los plásticos del revestimiento.

**⚠ Peligro**

Usted puede sufrir serias lesiones o incluso perder la vida si lleva la banda toráxica detrás de su espalda, debajo de sus piernas o enrollada en su cuello.
Si está bloqueado, la banda toráxica se puede ajustar pero no se puede aflojar. La banda toráxica se bloquea cuando se extrae del retractor hasta el tope. Se desbloquea cuando se permite que la banda toráxica regrese completamente al retractor; pero no podrá hacerlo si está enredada en su cuerpo. Podría necesitar cortar el cinturón de seguridad si éste se bloqueara y estuviese enredado en su cuerpo.

## Cinturón tipo cintura-banda toráxica

Todas las posicionas de asiento del vehículo cuentan con una banda toráxica y una de cintura.

Si utiliza una posición de asiento trasero con un cinturón de seguridad desmontable y el cinturón de seguridad no está conectado, consulte *Asientos de la tercera fila* ⇨ *55* por las instrucciones sobre cómo volver a conectar el cinturón de seguridad a la mini-hebilla.

En las instrucciones que siguen se explica cómo llevar correctamente una banda toráxica y de cintura.

1. Ajuste el asiento (si es ajustable) de manera que pueda sentarse derecho. Para ver cómo, consulte "Asientos" en el índice alfabético.

2. Tome la lengüeta metálica y tire del cinturón pasándolo por encima suyo. No permita que se retuerza.

   La banda toráxica y de cintura puede bloquearse si tira de la correa muy rápidamente. Si ocurre esto, deje que la correa vuelva un poco para desbloquearla. Después tire de la correa por encima suyo, más lentamente.

   Si se extrae a fondo la porción toráxica del cinturón de un acompañante, es posible que se active la función de bloqueo del asiento para niños. Consulte *Sistemas de retención infantil* ⇨ *83*.
   Si esto ocurriera, deje que el cinturón se retraiga hasta el máximo y empiece de nuevo. Si la función de bloqueo permanece accionada luego de dejar que el cinturón se retraiga a la posición de almacenamiento en el asiento, mueva el asiento hacia atrás o reclínelo hasta que se libere el bloqueador de la banda toráxica.

   La activación de la función de traba de asiento para niños en el asiento delantero del acompañante puede afectar al sistema de detección de pasajeros.

   Consulte *Sistema de detección del acompañante* ⇨ *73*.

3. Empuje la lengüeta metálica dentro de la hebilla hasta oír un clic.

   Tire de la lengüeta metálica para asegurarse de que esté bien insertada.

   Coloque el botón de desbloqueo de la hebilla de manera de poder abrir el cinturón de seguridad rápidamente en caso de necesidad.

4. Si cuenta con ajuste de altura de la banda toráxica, llévelo a la altura correcta para usted. Consulte "Ajuste de la altura de la banda toráxica" más adelante en esta sección para obtener instrucciones de uso e información importante de seguridad.

5. Para tensar la parte de la cintura, tire hacia arriba de la banda toráxica.

Para abrir el cinturón, presione el botón de la hebilla. El cinturón debe volver a la posición de guardado.

Guarde siempre el cinturón de seguridad lentamente. Si el cinturón de seguridad se guarda rápidamente, el mecanismo se puede trabar y no se podrá extraer. Si sucede eso, tire del cinturón de seguridad recto hacia afuera firmemente para destrabar el mecanismo y liberarlo. Si todavía permanece trabado, consulte con su distribuidor.

Antes de cerrar una puerta, compruebe que el cinturón de seguridad no interfiera. Si se golpea una puerta contra un cinturón de seguridad, se pueden causar averías tanto al cinturón como al vehículo.

## Regulador de altura de la banda toráxica

El vehículo cuenta con un ajuste de altura de la banda toráxica en las posiciones del conductor y del acompañante lateral.

Ajuste la altura de modo tal que la sección del hombro del cinturón está sobre el hombro sin caerse del mismo. El cinturón debe estar cerca del cuello pero sin tocarlo. Un ajuste incorrecto de la altura de la banda toráxica podría reducir la eficacia del cinturón de seguridad en un choque.

Consulte *Cómo usar correctamente los cinturones de seguridad* ⇨ *60*.

Presione el botón de desbloqueo para mover el ajuste de seguridad a la posición deseada.

Una vez que el ajuste esté en la posición deseada, trate de moverlo hacia abajo sin presionar el botón de desbloqueo para verificar que se ha trabado en la posición deseada.

### Pretensores del cinturón de seguridad

Este vehículo cuenta con pretensores de cinturón de seguridad para los ocupantes de los asientos delanteros exteriores.

Aunque los pretensores de cinturón de seguridad no pueden verse, son parte del mecanismo del cinturón de seguridad. Pueden ayudar a tensar los cinturones de seguridad en las etapas iniciales de un choque frontal o casi frontal moderado a grave si se cumplen las condiciones mínimas para la activación del pretensor.

Los pretensores del cinturón de seguridad pueden también ayudar a ajustar los cinturones de seguridad en caso de un impacto lateral o vuelco.

Los pretensores funcionan una sola vez. Si se activan los pretensores en un choque, los pretensores y probablemente otras piezas del sistema de cinturón de seguridad deberán reemplazarse.

Consulte *Reemplazo de piezas del sistema de cinturón de seguridad después de un choque* ⇨ *65*.

No se siente en el cinturón de seguridad externo al entrar o salir del vehículo o en cualquier momento mientras se siente en el asiento. Si se sienta sobre el cinturón de seguridad podría dañar la correa y los herrajes.

## Uso del cinturón de seguridad durante el embarazo

Los cinturones de seguridad son para todo el mundo, incluidas las mujeres embarazadas. Como todos los ocupantes, es más probable que sufran lesiones graves si no llevan los cinturones de seguridad.

Las mujeres embarazadas deben usar la banda toráxica y de cintura. La parte de la cintura debe ir lo más baja posible, por debajo del abdomen, durante todo el embarazo.

La mejor forma de proteger al feto es proteger a la madre. Si el cinturón de seguridad está bien colocado, es más

probable que el feto no sufra lesiones en un choque. Para las mujeres embarazadas, como para todo el mundo, la clave para que el cinturón de seguridad sea efectivo es llevarlo bien puesto.

## Comprobación del sistema de seguridad

Compruebe periódicamente el recordatorio del cinturón de seguridad, los cinturones de seguridad, las hebillas, las placas de cierre, los retractores, los ajustes de altura de la banda toráxica (si están equipados) y los anclajes de los cinturones de seguridad para asegurarse de que estén en perfecto estado. Revise si hay otras piezas flojas o averiadas del sistema del cinturón de seguridad que podrían impedir que cumpliera su función correctamente. Visite a su concesionario para efectuar la reparación. Los cinturones de seguridad rasgados, ajados o retorcidos pueden no protegerlo en un choque. Los cinturones de seguridad rasgados o ajados se pueden cortar bajo la fuerza de un impacto. Si un cinturón está desgarrado o deshilachado, haga que lo sustituyan inmediatamente. Si un cinturón está retorcido, puede ser posible enderezarlo dando vuelta la lengüeta metálica de la correa. Si no puede deshacer el retorcido, pida a su concesionario que lo arregle.

Compruebe que funciona la luz de recordatorio del cinturón de seguridad.

Consulte *Avisos de cinturón de seguridad* ⇨ *128*.

Mantenga los cinturones de seguridad limpios y secos.

Consulte *Cuidado del cinturón de seguridad* ⇨ *65*.

## Cuidado del cinturón de seguridad

Mantenga los cinturones limpios y secos.

Hay que cuidar y mantener correctamente los cinturones de seguridad.

Los elementos de fijación de los cinturones de seguridad deben mantenerse secos y libres de polvo o desechos. Según sea necesario, las superficies duras exteriores y los cinturones de seguridad se deben limpiar ligeramente con jabón suave y agua. Asegúrese de que no hay un exceso de polvo o desechos en el mecanismo. Si hay polvo o desechos en el sistema, diríjase al concesionario. Puede necesitarse el reemplazo de piezas para asegurar la correcta funcionalidad del sistema.

**⚠ Peligro**

No blanquee ni tiña los cinturones de seguridad. Puede debilitarlos severamente. En caso de choque, podrían no dar la protección adecuada. Limpie y enjuague las correas de los cinturones de seguridad solamente con un jabón suave y agua tibia. Deje que el cinturón se seque.

## Reemplazo de piezas del sistema de cinturón de seguridad después de un choque

**⚠ Peligro**

Un choque puede averiar el sistema del cinturón de seguridad del vehículo. Un cinturón de seguridad averiado puede no proteger adecuadamente a la persona que lo usa, causando lesiones graves o la muerte en un choque. Para asegurar que los sistemas del cinturón de seguridad

(Continuación)

**Peligro (Continuación)**

funcionen adecuadamente después de un choque, haga que los revisen y reemplacen lo que sea necesario lo antes posible.

Después de un choque sin importancia, es posible que no sea necesario reemplazar los cinturones de seguridad. Pero los mecanismos del cinturón de seguridad que se usaron en cualquier choque pueden haber sufrido esfuerzo o daños. Consulte con su concesionario para que revise o reemplace los mecanismos del cinturón de seguridad.

Pueden necesitarse piezas nuevas y reparaciones aún si el sistema del cinturón de seguridad no se usó durante el choque.

Haga revisar los pretensores del cinturón de seguridad si el vehículo chocó, o si la luz de airbag lista sigue encendida después de arrancar el vehículo o mientras conduce.

Consulte *Luz de alistamiento del Airbag* ⇨ *129*.

## Sistema de airbags

El vehículo tiene los siguientes airbags:

- Un airbag frontal para el conductor
- Un airbag frontal para el pasajero delantero exterior
- Un airbag para impacto lateral montado en el asiento, para el conductor
- Un airbag para impacto lateral montado en el asiento, para el pasajero delantero exterior
- Un airbag del borde del techo para el conductor y para los pasajeros sentados en la segunda y tercera fila de asentados directamente detrás del conductor
- Un airbag del borde del techo, para el pasajero delantero exterior y los pasajeros sentados en la segunda y tercera fila de asientos directamente detrás de él.

Puede que el vehículo tenga los siguientes airbags:

- Un airbag central delantero para el conductor y el acompañante delantero

Todos los airbags de vehículo llevan la palabra AIRBAG sobre el acabado o una etiqueta cerca de la apertura de despliegue.

Para los airbags frontales, la palabra AIRBAG está en el centro del volante para el conductor y en el tablero de instrumentos para el pasajero delantero exterior.

Para el airbag central delantero, la palabra AIRBAG se encuentra en el lado interior del respaldo del conductor.

En los airbags para impacto lateral montados en el asiento, la palabra AIRBAG está en el lateral del respaldo o en el lateral del asiento más cercano a la puerta.

Para los airbags de la barra del techo, la palabra AIRBAG está en el techo o en el decorado.

Los airbags están diseñados para complementar la protección que brindan los cinturones de seguridad. Aunque los airbags actuales están también diseñados para ayudar a reducir el riesgo de lesiones por la fuerza de una bolsa que se infla, todos los airbags se deben inflar muy rápidamente para cumplir su función.

Esto es lo más importante a saber sobre el sistema de airbag:

**⚠ Peligro**

Usted podría sufrir lesiones graves o la muerte en un choque si no lleva puesto su cinturón de seguridad, incluso con airbags. Los airbags están diseñados para funcionar con los cinturones de seguridad

(Continuación)

**Peligro (Continuación)**

y no para reemplazarlos. Además, los airbags no están diseñados para inflarse en cualquier choque. Hay choques en los cuales los cinturones de seguridad son la única medida de seguridad.

Consulte *¿Cuándo debe inflarse un airbag?* ⇨ *69*.

Llevar su cinturón de seguridad durante un choque ayuda a reducir la probabilidad de golpearse contra objetos dentro del vehículo, o de ser expulsado del mismo. Los airbags son "dispositivos de sujeción complementarios" de los cinturones de seguridad. Todos los que estén dentro del vehículo debe llevar correctamente un cinturón de seguridad, haya o no un airbag para esa persona.

**⚠ Peligro**

Como los airbags se inflan con mucha fuerza y en menos tiempo del que se pestañea, quien esté contra el airbag o muy cerca de él cuando se infla puede

(Continuación)

**Peligro (Continuación)**

sufrir lesiones graves o la muerte. No se siente más cerca de lo necesario a un airbag, por ejemplo, sobre el borde del asiento o inclinado hacia delante. Los cinturones de seguridad ayudan a mantenerlo en su posición antes de un choque y durante el mismo. Lleve siempre un cinturón de seguridad, incluso con airbags. El conductor debería sentarse lo más hacia atrás posible manteniendo siempre el control del vehículo. Los cinturones de seguridad y los airbags de los asientos delanteros exteriores funcionan mejor cuando se sienta hacia atrás y derecho en el asiento, con ambos pies en el suelo.

Los ocupantes no deben apoyarse ni dormir contra el apoyabrazos central delantero o contra la consola en vehículos con un airbag central delantero.

Los ocupantes no se deben apoyar ni dormir contra la puerta o las ventanillas laterales en las posiciones de asiento con

(Continuación)

**Peligro (Continuación)**

airbags para impacto lateral montados en el asiento, y/o airbags montados en la barra del techo.

**⚠ Peligro**

Los niños apoyados en un airbag o muy cerca del mismo cuando se infla, pueden sufrir lesiones graves o la muerte. Siempre asegure correctamente a los niños que están en el vehículo. Para saber cómo, vea *Niños mayores* ⇨ *79* o *Bebés y niños pequeños* ⇨ *80*.

Hay una luz de airbag listo en el grupo de instrumentos que muestra el símbolo de airbag.

El sistema comprueba si el sistema eléctrico del airbag tiene fallas. La luz le indica si hay un problema eléctrico.

Consulte *Luz de alistamiento del Airbag* ⇨ *129*.

## ¿Dónde están los airbags?

El airbag delantero del conductor está en el centro del volante.

El airbag frontal del pasajero delantero exterior está en el lado del pasajero del tablero de instrumentos.

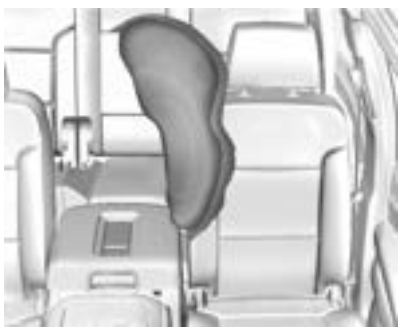

Si el vehículo cuenta con airbag delantero central, el mismo se encuentra en el lateral interior del respaldo de conductor.

**Se muestra el lado del conductor; el del pasajero es similar**

Los airbags de impacto lateral montados en el asiento del conductor y del acompañante delantero están en el costado de los respaldos de los asientos más cercanos a la puerta.

**Se muestra el lado del conductor; el del pasajero es similar**

Los airbags del techo para el conductor, el acompañante delantero lateral y las ubicaciones laterales de la segunda y tercera fila están en el techo, arriba de las ventanas laterales.

**⚠ Peligro**

Si hay algo entre un ocupante y un airbag, este podría no inflarse correctamente o podría forzar al objeto dentro de la persona causando lesiones graves o la muerte. La trayectoria de un airbag que se está inflando debe

(Continuación)

**Peligro (Continuación)**

mantenerse despejada. No ponga nada entre un ocupante y un airbag, no fije nada al volante ni ponga nada sobre su cubo ni sobre o cerca de cualquier otra cubierta de airbag.

No utilice accesorios para el asiento o para la consola que bloqueen la trayectoria de inflado de un airbag de impacto lateral montado en el asiento o del airbag central delantero, si está equipado.

Jamás fije nada al techo de un vehículo con airbags en la viga del techo pasando una cuerda o arnés por una abertura de puerta o de ventanilla. Si lo hace, podría obstruir la trayectoria de un airbag de barra de techo que se está inflando.

## ¿Cuándo debe inflarse un airbag?

Este vehículo cuenta con airbags. Consulte *Sistema de airbags* ⇨ *66*. Los airbags están diseñados para inflarse cuando el impacto supera el umbral de despliegue de un sistema de airbag específico. Los umbrales de despliegue sirven para predecir cuán grave es probable que sea un choque para que los airbags alcancen a inflarse y proteger a los ocupantes. El vehículo tiene sensores electrónicos que ayudan al sistema de airbag a determinar la gravedad del impacto. Los umbrales de despliegue pueden variar según el diseño del vehículo específico.

Los airbags delanteros están diseñados para inflarse durante choques frontales moderados a graves para ayudar a reducir el potencial de heridas de gravedad – en particular, en la cabeza y el tórax del conductor y del acompañante delantero lateral.

Los airbags delanteros se inflarán según (fundamentalmente) la velocidad que llevaba el vehículo. Depende de contra qué se choca, el sentido del impacto, y cuán prontamente el vehículo pierde velocidad.

Los airbags delanteros pueden inflarse a distintas velocidades de choque, en función de si el vehículo choca contra un objeto frontalmente o en ángulo, y si el objeto está fijo o en movimiento, es rígido o deformable, estrecho o ancho.

Los airbags delanteros no están destinados a inflarse cuando el vehículo vuelca, es chocado de atrás, o en muchos impactos laterales.

Además, el vehículo tiene airbags delanteros de tecnología avanzada. Los airbags delanteros de tecnología avanzada ajustan la protección a la gravedad del choque.

El airbag central delantero, si está equipado, está diseñado para inflarse ante choques laterales moderados a severos, dependiendo de la ubicación del impacto, cuando se golpea cualquiera de los costados del vehículo. Además, el airbag central delantero está diseñado para inflarse cuando el sistema de detección predice que el vehículo está a punto de volcar. El airbag central delantero no está diseñado para inflarse ante impactos frontales, impactos casi frontales o impactos traseros.

Los airbags para impacto lateral montados en un asiento están diseñados para inflarse en choques laterales moderados a graves en función del lugar del impacto. Estos airbags también podrían inflarse en algunos impactos frontales moderados a graves. Los airbags de impacto lateral montados en los asientos no están diseñados para inflarse en vuelcos o impactos traseros. Un airbag para impacto lateral montados en un asiento está diseñado para inflarse del lado del vehículo que es golpeado.

Los airbags montados la barra del techo están diseñados para inflarse en choques laterales moderados a graves en función del lugar del impacto. Además, estos airbags de la barra del techo podrían inflarse en caso de vuelco o choque frontal grave. Los airbags de la barra del techo no están diseñados para inflarse en caso de choque por atrás. Ambos airbags de la barra del techo podrían inflarse cuando sufre un choque en cualquiera de los laterales del vehículo, o si el sistema de detección predice que el vehículo está por volcar sobre un costado, o en caso de choque frontal grave.

En cualquier choque, nadie puede afirmar si un airbag debía haberse inflado simplemente según los daños sufridos por el vehículo o el costo de la reparación.

## ¿Qué hace que se infle un airbag?

En un incidente de despliegue el sistema sensor envía una señal eléctrica que inicia la salida de gas del inflador. El gas del inflador llena el airbag y hace que la bolsa sea expulsada a través de la tapa. El inflador, el airbag y las piezas vinculadas, son todas parte del módulo de airbag.

Vea dónde están los airbags en *¿Dónde están los airbags?* ⇨ *68*.

## ¿Cómo protege un airbag?

En los choques frontales o casi frontales, moderados a graves, hasta los ocupantes que llevan cinturón pueden tocar el volante o el tablero de instrumentos. En los choques laterales, moderados a graves, hasta los ocupantes que llevan cinturón pueden tocar el interior del vehículo.

Los airbags complementan la protección que brindan los cinturones de seguridad, distribuyendo la fuerza del impacto de forma más uniforme sobre el cuerpo del ocupante.

Los airbags del techo que se inflan en caso de vuelco están diseñados para ayudar a proteger la cabeza y el tórax de quienes ocupan los asientos exteriores en la primera, segunda y tercera fila. Por diseño, los airbags de la barra del techo ayudan a reducir el riesgo de una eyección total o parcial en caso de vuelco; pero no hay sistema que pueda impedir todas las eyecciones similares.

Pero en muchos tipos de choques los airbags no ayudarían, fundamentalmente porque el ocupante no se desplaza hacia dichos airbags.

Consulte *¿Cuándo debe inflarse un airbag?* ⇨ *69*.

Nunca se deben considerar a los airbags como algo más que un suplemento de los cinturones de seguridad.

## ¿Qué verá después que se infla un airbag?

Después que los airbags delanteros y los airbags para impacto lateral montados en un asiento se inflen, se desinflarán rápidamente, tan rápido que algunas personas ni se darán cuenta de que se inflaron. Los airbags centrales delanteros y los del techo pueden seguir parcialmente inflados durante algún tiempo después de inflarse. Algunos componentes del módulo de airbag pueden seguir calientes durante varios minutos. Para saber dónde están los airbags, vea *¿Dónde están los airbags?* ⇨ *68*.

Las piezas del airbag que entran en contacto con usted pueden estar tibias, pero no demasiado calientes como para tocarlas. Es posible que salga un poco de humo y polvo de las aberturas de ventilación de los airbags desinflados. El inflado del airbag no impide al conductor ver por el parabrisas ni dirigir el vehículo; tampoco impide a las personas salir del vehículo.

**⚠ Peligro**

Cuando se infla un airbag, es posible que haya polvo en el aire. Este polvo podría causar problemas respiratorios a quienes tienen un historial de asma u otros problemas respiratorios. Para evitarlo, todos quienes están dentro del vehículo deben salir del mismo apenas sea seguro hacerlo. Si tiene problemas respiratorios pero no puede salir del vehículo después que se infló un airbag, obtenga aire fresco abriendo una ventanilla o una puerta. Si sufre problemas respiratorios después experimentar un despliegue de airbag, deberá concurrir a un médico.

El vehículo tiene una función que puede desbloquear automáticamente las puertas, encender las luces interiores y las balizas, y cortar el combustible cuando se inflan los airbags. Esta función puede también activarse sin que se inflen los airbags después de un suceso que supera un determinado umbral. Después de apagar y encender de nuevo el encendido, el sistema de combustible volverá a su funcionamiento normal; las puertas se pueden bloquear, las lámparas interiores se pueden apagar y las luces intermitentes de emergencia se pueden apagar con los controles de esas funciones. Si alguno de estos sistemas se daña en el accidente, es posible que no funcionen normalmente.

**⚠ Peligro**

Un choque lo suficientemente grave para inflar los airbags puede también haber dañado funciones importantes del vehículo, tales como el sistema de combustible, los sistemas de frenado y dirección, etc. Aunque parezca posible utilizar el vehículo después de un choque moderado, pueden existir daños ocultos que dificultarán un uso seguro del vehículo.

Si intenta volver a arrancar el vehículo después de un choque, tenga cuidado.

En muchos choques suficientemente graves para inflar el airbag, se rompe el parabrisas por la deformación del vehículo. También el airbag del acompañante delantero exterior puede causar roturas adicionales del parabrisas.

- Los airbags están diseñados para inflarse una sola vez. Después de inflarse un airbag, necesitará algunas piezas nuevas

para el sistema de airbag. Si no las obtiene, el sistema de airbag no lo podrá proteger en otro choque. Un sistema nuevo incluirá módulos de airbag y quizás otras piezas. El manual de servicio del vehículo abarca la necesidad de reemplazar otras piezas.

- El vehículo tiene un módulo de detección de choque y diagnóstico que registra información después de un choque. Consulte *Registro y privacidad de los datos del vehículo* ⇨ *423* y *Grabadoras de datos de eventos* ⇨ *423*.
- Solo permita a técnicos calificados trabajar en los sistemas de airbag. Un servicio mal hecho puede significar que el sistema de airbag no funcionará correctamente. Consulte a su concesionario por este servicio.

## Botón de deshabilitación de la detección de vuelco

Algunas actividades de conducción extrema fuera de camino, tales como el ascenso por rocas o la conducción en dunas de arena, pueden poner al vehículo en ángulos extremos. Dependiendo de otras condiciones de conducción, la operación del vehículo en ángulos extremos podría accionar los airbags para vuelcos que se encuentran en el techo, incluso si el vehículo no vuelca. Si está equipado, se puede usar el botón de deshabilitación de la detección de vuelco para deshabilitar temporalmente el sistema de detección de vuelco que es el que acciona los airbags del techo, el airbag central delantero, si está equipado, y los pretensores de los cinturones de seguridad cuando el vehículo está por volcar lateralmente.

Si está equipado, el botón de deshabilitación de la detección de vuelco se encuentra en el cuadro central en la primera, segunda o tercera posición.

**⚠ Peligro**

El botón de deshabilitación de la detección de vuelco deshabilita el accionamiento de los airbags del techo, el airbag delantero central, si está equipado, y de los pretensores de los cinturones de seguridad en caso de que el vehículo vuelque.

Usted podría sufrir graves lesiones o incluso la muerte en caso de un vuelco si el accionamiento de los airbags del techo, el airbag delantero central, si está equipado, y los pretensores de los cinturones de seguridad está deshabilitado.

Consulte *Sistema de airbags* ⇨ *66*.

Cuando se arranca el vehículo por primera vez, se habilitan automáticamente todos los airbags y los pretensores de los cinturones de seguridad del vehículo. Para desactivar manualmente el sistema de detección de vuelco para que los airbags del techo, el airbag delantero central, si está equipado, y los pretensores de los cinturones de seguridad no se accionen en caso de un vuelco:

1. Ponga en contacto el encendido.
2. Mantenga pulsado el botón de deshabilitación de la detección de vuelco hasta que se emita un pitido. El testigo de estado del sistema de detección de vuelco en la consola superior se encenderá y permanecerá encendido mientras el sistema de detección de vuelco esté desactivado.

   Consulte *Testigo del estado del sistema de detección de vuelco* ⇨ *130*.

Cuando el sistema de detección de vuelco está desactivado, los airbags del techo, el airbag delantero central, si está equipado, y los pretensores de los cinturones de seguridad no se accionarán en caso de un vuelco. Aún así, los airbags del techo, el airbag delantero central, si está equipado, y los pretensores de los cinturones de seguridad sí se accionarán en caso de un impacto lateral moderado a severo; los airbags del techo y los pretensores de los cinturones de seguridad sí se accionarán en caso de un impacto frontal moderado a severo; y los pretensores de los cinturones de seguridad sí se accionarán en caso de un impacto trasero moderado a severo.

Para volver a activar el sistema de detección de vuelco, desconecte el encendido o mantenga pulsado el botón de deshabilitación de la detección de vuelco hasta que se emita un pitido. Cuando el sistema de detección de vuelco se vuelve a activar, el testigo de estado del sistema de detección de vuelco en la consola superior se apagará.

Consulte *Testigo del estado del sistema de detección de vuelco* ⇨ *130*.

**⚠ Peligro**

Si alguna vez la luz de airbag listo se enciende y queda encendida, significa que puede haber algo mal en el sistema de airbag. Por ejemplo, los airbags del techo se podrían inflar incluso si el sistema de detección de vuelco está desactivado.

Si la luz de disponibilidad de los airbags permanece encendida, lleve a que le hagan un servicio al vehículo inmediatamente. Vea más información en *Testigo del estado del sistema de detección de vuelco* ⇨ *130*, incluida información importante de seguridad.

## Sistema de detección del acompañante

**Con la detección de vuelco deshabilitada**

**Sin la detección de vuelco deshabilitada**

Este vehículo tiene un sistema de detección del acompañante para la posición del acompañante exterior delantero. El indicador de estado del airbag del acompañante se encenderá en la consola superior al encender el vehículo.

Durante la comprobación del sistema aparecerán los símbolos de activado y desactivado. Una vez terminada la comprobación del sistema, se verá o el símbolo de activado o el de desactivado.

Consulte *Indicador de estado del airbag del pasajero* ⇨ *130*.

El sistema de detección del acompañante desactivará el airbag frontal del acompañante delantero exterior dadas ciertas condiciones. El sistema de detección del acompañante no afecta a ningún otro airbag.

El sistema de detección del acompañante usa sensores que forman parte del asiento del acompañante delantero exterior y del cinturón de seguridad. Los sensores están diseñados para detectar la presencia de un acompañante correctamente sentado, y determinar si se debe o no permitir que se infle el airbag frontal del acompañante delantero exterior.

Según lo indican las estadísticas de accidentes, los niños están más seguros cuando están correctamente protegidos en un asiento trasero, en el asiento para niños adecuado para su peso y edad.

Siempre que sea posible, los niños de 12 años de edad o menores deben estar asegurados en una posición de asiento posterior.

Jamás ponga adelante un asiento para niños que mira hacia atrás. Esto es por el gran riesgo que presenta el airbag al inflarse para el niño que mira hacia atrás.

**⚠ Peligro**

Un niño sentado en un asiento para niños que mira hacia atrás, puede sufrir lesiones graves o la muerte si se infla el airbag frontal del acompañante. Esto se debe a que el respaldo del asiento para niños que mira hacia atrás estaría muy cerca del airbag que se infla. Un niño sentado en un asiento para niños que mira hacia adelanta, puede sufrir lesiones graves o la muerte si se infla el airbag frontal del acompañante y el asiento del acompañante está desplazado hacia delante.

Incluso cuando el sistema de detección del acompañante haya desactivado el airbag frontal del acompañante, no hay sistema a prueba de fallas. Nadie puede garantizar que un airbag no se infle ante condiciones inusuales, incluso con el airbag desactivado.

(Continuación)

**Peligro (Continuación)**

Nunca coloque un asiento para niños orientado hacia atrás en el asiento delantero, incluso cuando el airbag esté desactivado. Si coloca un asiento para niños que mira hacia delante en el asiento del acompañante delantero exterior, desplace siempre el asiento hacia atrás todo lo que pueda. Es mejor colocar el asiento para niños en un asiento trasero. Considere utilizar otro vehículo para transportar al niño cuando no haya un asiento trasero disponible.

Si el vehículo no tiene un asiento trasero que pueda llevar un asiento para niños que mira hacia atrás, no se deberá montar en el vehículo un asiento para niños que mira hacia atrás aun con el airbag desactivado.

El sistema de detección del acompañante está diseñado para desactivar el airbag frontal de acompañante delantero exterior si:

- El asiento del acompañante delantero exterior está vacío.
- El sistema determina que un niño está presente en un asiento para niños.

- Un acompañante delantero exterior deja de aplicar su peso al asiento por un tiempo.

Cuando el sistema de detección del acompañante ha desactivado el airbag frontal del acompañante delantero exterior, se encenderá la luz indicadora de desactivación y se mantendrá encendida para recordarle que el airbag está desactivado.

Consulte *Indicador de estado del airbag del pasajero* ⇨ *130*.

El sistema de detección del acompañante está diseñado para activar el airbag frontal del acompañante delantero exterior siempre que el sistema detecte que una persona del tamaño de un adulto está correctamente sentada en el asiento del acompañante delantero exterior.

Cuando el sistema de detección del acompañante ha permitido la activación del airbag, se encenderá el indicador ON (activado) y se mantendrá encendido para recordarle que el airbag está activado.

En el caso de algunos niños, incluyendo aquellos en asientos para niños y para adultos muy pequeños, el sistema de detección del acompañante puede o no desactivar el airbag frontal del acompañante delantero exterior, dependiendo de la postura en la cual está sentada la persona y del tamaño de su cuerpo. Todos los que estén dentro del vehículo y que no necesiten asiento para niños debe llevar correctamente un cinturón de seguridad — haya o no un airbag para esa persona.

**⚠ Peligro**

Si alguna vez la luz de airbag listo se enciende y queda encendida, significa que puede haber algo mal en el sistema de airbag. Para evitar las lesiones a usted mismo o a otros, lleve el vehículo a servicio inmediatamente. Vea más información en *Luz de alistamiento del Airbag* ⇨ *129*, incluida información importante de seguridad.

### Si está encendido el indicador de activado para un asiento para niños

El sistema de detección del acompañante está diseñado para activar el airbag frontal del acompañante delantero exterior cuando el sistema detecta hay un niño en un asiento para niños. Si se ha montado un asiento para niños y está encendido el indicador ON (activado):

1. Apague el vehículo.
2. Saque el asiento para niños del vehículo.
3. Quite del asiento cualquier elemento adicional, por ejemplo, frazadas, cojines, cubreasientos, calefactores de asiento o masajeadores de asiento.
4. Vuelva a colocar el asiento para niños siguiendo las instrucciones de su fabricante y consulte *Asegurar dispositivos de sujeción para niños (En el asiento delantero central)* ⇨ *95* o *Asegurar dispositivos de sujeción para niños (Con el cinturón de seguridad en el asiento trasero)* ⇨ *93* o *Asegurar dispositivos de sujeción para niños (Con el cinturón de seguridad en el asiento del acompañante)* ⇨ *96*.

   Asegúrese de que el retractor del cinturón de seguridad esté trabado, tirando de la banda toráxica completamente hacia fuera del retractor al instalar el asiento para niños, incluso cuando el asiento para niños está equipado con una traba para cinturón de seguridad. Una vez bloqueado el retractor, se puede apretar el cinturón pero no extraerlo del retractor.

5. Si una vez vuelto a colocar el asiento para niños y después de volver a arrancar el vehículo sigue encendido el indicador ON, apague el vehículo. Luego recline levemente el respaldo del asiento del vehículo y ajuste el cojín del asiento, si es ajustable, para verificar que el respaldo del vehículo no está empujando el asiento para niños contra el cojín del asiento.

   Compruebe también que el asiento para niños no está atrapado bajo el apoyacabezas. Si esto ocurre, ajuste el apoyacabezas.

   Consulte *Apoyacabezas* ⇨ *41*.

6. Vuelva a arrancar el vehículo.

El sistema de detección de pasajeros puede o no desactivar el airbag para un niño en un asiento para niños, dependiendo del tamaño del niño. Es mejor colocar el asiento para niños en un asiento trasero. Considere utilizar otro vehículo para transportar al niño cuando no haya un asiento trasero disponible. Nunca coloque un asiento para niños orientado hacia atrás en el asiento delantero, incluso si el indicador no está encendido.

**Si está encendido el indicador OFF para un ocupante de la talla de un adulto**

Si alguien con el tamaño de un adulto está sentado en el asiento del acompañante delantero exterior, pero está encendido el indicador OFF, ello puede deberse a que no está bien sentado en el asiento. Siga estos pasos para permitir al sistema detectar a dicha persona y activar el airbag frontal del acompañante delantero exterior:

1. Apague el vehículo.
2. Quite del asiento cualquier elemento adicional, por ejemplo, frazadas, cojines, cubreasientos, calefactores de asiento o masajeadores de asiento.
3. Coloque el respaldo en posición totalmente erguida.
4. Haga que la persona se siente derecha en el asiento, en el centro del cojín del asiento, con las piernas cómodamente extendidas.
5. Vuelva a arrancar el vehículo y pida a la persona que se quede en esta posición dos o tres minutos después de encenderse el indicador ON.

**⚠ Peligro**

Si se inhibe el airbag del acompañante delantero exterior con un ocupante de talla de adulto, el airbag no se podrá inflar y ayudar a proteger a dicha persona en caso de choque. Esto apareja un mayor riesgo de lesión grave o hasta la muerte. Un ocupante de talla adulta no debe viajar en el asiento del acompañante delantero exterior si se enciende el indicador OFF para el airbag del acompañante.

### Factores adicionales que afectan el funcionamiento del sistema

Los cinturones de seguridad ayudan a mantener al acompañante en su lugar en el asiento durante maniobras del vehículo y frenadas, lo cual ayuda al sistema de detección del acompañante a mantener el estado del airbag del acompañante. Consulte "Cinturones de seguridad" y "Asientos para niños" en el índice alfabético por más información sobre la importancia del correcto uso de los dispositivos de seguridad.

Una capa gruesa de material adicional, como una frazada o un cojín, o equipos del mercado de posventa como cubreasientos, calefactores de asiento y masajeadores de asiento, pueden afectar el funcionamiento del sistema de detección del acompañante. Le recomendamos no usar cubreasientos u otros equipos del mercado de posventa salvo los aprobados por GM para su vehículo específico. Consulte en *Agregar equipos a un vehículo equipado con airbag* ⇨ 77 más información sobre modificaciones que pueden afectar el funcionamiento del sistema.

El indicador de activado puede estar encendido si se coloca algún objeto, por ejemplo un portafolios, cartera, bolsa de compras, computadora u otro dispositivo electrónico, sobre un asiento vacío. Si no desea que pase esto, saque el objeto del asiento.

**⚠ Peligro**

Guardar cosas debajo del asiento del acompañante o entre el cojín del asiento del acompañante y el respaldo, pueden interferir con el correcto funcionamiento del sistema de detección del acompañante.

## Servicio de un vehículo equipado con airbag

Los airbags afectan cómo se hace el servicio del vehículo. Hay partes del sistema de airbag en varios lugares del vehículo. Su concesionario y el manual de servicio tienen información sobre el servicio del vehículo y del sistema de airbag.

**⚠ Peligro**

En un servicio mal hecho, el airbag todavía puede inflarse hasta 10 segundos después de apagado el motor y haber desconectado la batería. Podrá sufrir lesiones si está cerca de un airbag cuando se infla. Evite los conectores amarillos. Es probable que formen parte del sistema de airbag. No deje de cumplir los procedimientos de servicio adecuados, y asegúrese de quien le hace el trabajo está calificado para ello.

## Agregar equipos a un vehículo equipado con airbag

Agregar accesorios que modifiquen el bastidor del vehículo, el sistema de paragolpes, su altura, y chapas adelante o a los costados, puede impedir que el sistema de airbag funcione correctamente.

El funcionamiento del sistema de airbag también puede verse afectado por la modificación, incluidas la reparación incorrecta o las sustitución, de cualquier pieza de los siguientes:

- Sistema de airbag, incluidos los módulos de airbag, sensores de impacto frontal o lateral, módulos de detección y diagnóstico, cableado de airbag, o consola delantera central
- Asientos delanteros, incluidas puntadas, costuras o cierre relámpago
- Cinturones de seguridad
- Volante, tablero de instrumentos, consola superior, paneles del techo o paneles de adorno de pilar
- Juntas de puertas interiores, incluidos los altavoces

Su concesionario y el manual de servicio tienen información sobre la ubicación de los módulos y detectores de airbag, módulos de detección y diagnóstico, y el cableado del airbag, así como los procedimientos de sustitución correctos.

Además, el vehículo tiene un sistema de detección de acompañante para la posición del acompañante delantero exterior, el cual incluye sensores incorporados al asiento del acompañante. El sistema de detección del acompañante puede no funcionar correctamente si se ha reemplazado el revestimiento original del asiento por cobertores que no son de GM, tapizado o revestimientos, o por cobertores, tapizado o revestimientos de GM pero diseñados para otro vehículo. Cualquier objeto, tal como un calefactor de asiento de posventa o cualquier cojín o dispositivo para mayor comodidad que se instale por debajo o por encima el tapizado del asiento, podría también interferir con el funcionamiento del sistema de detección del acompañante. Esto podría impedir el despliegue correcto de el(los) airbag(s) del acompañante, o impedir que el sistema de detección del acompañante desactive correctamente el(los) airbag(s) del acompañante.

Consulte *Sistema de detección del acompañante* ⇨ *73*.

Si el vehículo tiene airbags de techo contra vuelco, consulte *Neumáticos y ruedas de tamaño diferente* ⇨ *371* por información adicional importante.

Si su vehículo debe ser modificado debido a que usted tiene una discapacidad y quiere consultar si las modificaciones afectarán al sistema de airbags del vehículo, o si tiene preguntas sobre si el sistema de airbags se verá afectado si se modifica el vehículo por cualquier otra razón, consulte con su concesionario.

## Comprobación del sistema de airbag

El sistema de airbag no necesita un mantenimiento programado o reemplazo periódicos. Compruebe que funciona la luz de airbag listo.

Consulte *Luz de alistamiento del Airbag* ⇨ *129*.

**Atención**

Si una tapa de airbag está dañada, abierta o rota, es posible que el airbag no funcione correctamente. No abra ni rompa las tapas de airbag. Si hay alguna tapa de airbag abierta o rota, haga reemplazar la tapa del airbag y/o el módulo de airbag. Para saber dónde están los airbags, vea *¿Dónde están los airbags?* ⇨ *68*. Consulte a su concesionario por servicio.

## Reemplazo de piezas del sistema de airbag después de un choque

**⚠ Peligro**

Un choque puede averiar los sistemas de airbag del vehículo. Un sistema de airbag averiado podría no protegerlo correctamente a usted y a sus pasajeros durante un choque, causando lesiones graves o hasta la muerte. Para asegurar que los sistemas de airbag funcionen adecuadamente después de un choque, haga que los revisen y se reemplace lo necesario a la brevedad posible.

Si se infla un airbag, deberá reemplazar piezas del sistema de airbag. Consulte a su concesionario por servicio.

Si una luz de airbag listo sigue encendida después de arrancar el vehículo, o se enciende mientras conduce, es posible que el sistema de airbag no funcione correctamente. Lleve el vehículo al servicio inmediatamente.

Consulte *Luz de alistamiento del Airbag* ⇨ *129*.

# Asientos infantiles

## Niños mayores

Los niños de más edad, que ya no caben en los asientos elevadores, deben usar los cinturones de seguridad del vehículo.

Consulte *Cómo usar correctamente los cinturones de seguridad* ⇨ *60*.

Las instrucciones del fabricante que vienen con el asiento elevador indican los límites de estatura y peso para el asiento en cuestión. Use un asiento elevador con banda toráxica y de cintura hasta que el niño pase la prueba de ajuste a continuación:

- Sentado a fondo hacia atrás. ¿Se doblan las rodillas en el borde del asiento? Si así es, continúe. Si no vuelva al asiento elevador.
- Abroche la banda toráxica y de cintura. ¿Se apoya la banda toráxica sobre el hombro? Si así es, continúe. Si no es así, vuelva al asiento elevador.
- ¿Va el cinturón de cintura bajo y ajustado sobre las caderas, tocando los muslos? Si así es, continúe. Si no vuelva al asiento elevador.
- ¿Se puede mantener el cinturón de seguridad correctamente ajustado durante todo el viaje? Si así es, continúe. Si no vuelva al asiento elevador.

**Q: ¿Cuál es la manera correcta de usar cinturones de seguridad?**

**A:** Un niño mayor debe llevar una banda toráxica y de cintura, y así obtener la sujeción adicional que le da la banda toráxica. La banda toráxica no debe cruzar la cara o el cuello. El cinturón de cintura debe ajustar bien debajo de las caderas, tocando apenas la parte superior de los muslos. Así, en caso de un choque la fuerza se aplica sobre los huesos de la pelvis del niño. Jamás debe llevarse sobre

el abdomen, ya en caso de choque podría provocar lesiones internas graves o hasta mortales.

Según las estadísticas de accidentes, los niños están más seguros cuando están correctamente retenidos en una posición de asiento trasera.

En caso de choque los niños que no lleven el cinturón cerrado pueden golpear a otras personas que sí lo llevan, o pueden ser arrojados fuera del vehículo. Los niños mayores deben usar cinturones de seguridad en forma correcta.

**⚠ Peligro**

Jamás permita que un mismo cinturón de seguridad sea usado por más de un niño. El cinturón de seguridad no podría dispersar adecuadamente la fuerza del impacto. En caso de choque podrían ser aplastados uno contra el otro, y sufrir graves lesiones. Cada cinturón de seguridad debe ser usado por una sola persona por vez.

**⚠ Peligro**

Nunca permita que un niño use la banda toráxica debajo de ambos brazos o detrás de su espalda. El niño podría sufrir graves lesiones por no llevar correctamente la banda toráxica y de cintura. En un choque, el niño no será retenido por la banda toráxica. El niño podría desplazarse excesivamente hacia delante, incrementando la probabilidad de sufrir lesiones en la cabeza y cuello. También podría deslizarse por debajo del cinturón de cintura. Entonces, la fuerza de la correa ser aplicaría directamente sobre el

(Continuación)

**Peligro (Continuación)**

abdomen. Esto podría causar lesiones graves o mortales. La banda toráxica debe ir sobre el hombro y cruzando el tórax.

## Bebés y niños pequeños

¡En un vehículo, todos necesitan protección! Esto incluye a los bebés y todos los demás niños. Ni la distancia recorrida ni la edad o talla del viajero cambian el hecho de que todos deben usar dispositivos de sujeción de seguridad.

**⚠ Peligro**

Los niños pueden sufrir serias lesiones o incluso perder la vida si llevan la banda toráxica detrás de su espalda, debajo de sus piernas o enrollada en sus cuellos. Si está bloqueado, la banda toráxica se puede ajustar pero no se puede aflojar. La banda toráxica se bloquea cuando se extrae del retractor hasta el tope. Se desbloquea cuando se permite que la banda toráxica regrese completamente al retractor; pero no podrá hacerlo si está enredada en el cuerpo del niño. Jamás deje niños solos en un vehículo, y jamás permita que los niños lleven puestos incorrectamente los cinturones de seguridad ni que jueguen con los mismos.

Cada vez que los bebés y niños pequeños viajan en vehículos, deben tener la protección que proveen los dispositivos de sujeción adecuados para niños. Ni el sistema de cinturón de seguridad ni el sistema de airbag del vehículo están diseñados para ellos.

Los niños que no llevan dispositivos de sujeción adecuados pueden golpear a otras personas, o pueden ser arrojados fuera del vehículo.

**⚠ Peligro**

Jamás lleve en brazos a un bebé o niño mientras viaja en un vehículo. Las fuerzas generadas en el choque harían que el bebé o niño pese tanto que es imposible sostenerlo durante un choque. Por ejemplo, en un choque a no más de 40 km/h (25 mph), un bebé de 5,5 kg (12 lb) ejerce una fuerza de 110 kg (240 lb) sobre los brazos de la persona. El bebé o el niño debe estar protegido con un dispositivo de sujeción para niños adecuado.

**⚠ Peligro**

Los niños apoyados en un airbag o muy cerca del mismo cuando se infla, pueden sufrir lesiones graves o la muerte. Jamás ponga un asiento para niños que mira hacia atrás en el asiento del acompañante delantero. Fije un dispositivo de sujeción para niños que mira hacia atrás en un asiento trasero.

Es también mejor fijar un dispositivo de sujeción que mira hacia delante en un asiento trasero. Si debe instalar un asiento para niños que mira hacia delante

(Continuación)

**Peligro (Continuación)**

en el asiento del acompañante delantero, desplace siempre el asiento hacia atrás todo lo que pueda.

Si instala un asiento para niños en el asiento central de la segunda fila, mueva el asiento de la segunda fila a la posición de atrás, siempre que sea posible, para minimizar el contacto con el airbag central delantero.

Los asientos para niños son dispositivos utilizados para restringir, sentar o colocar a los niños en el vehículo y a veces se los denomina como "child seats" o "car seats".

**Existen tres tipos básicos de asientos para niños:**

- Asientos para niños orientados hacia delante
- Asientos para niños orientados hacia atrás
- Asientos elevadores colocados con cinturones de seguridad

El asiento para niños adecuado para su hijo depende del tamaño, peso y edad del niño, y también de si el asiento para niños es compatible con el vehículo en el cual se usará.

Hay muchos modelos diferentes disponibles para cada tipo de asiento para niños. Cuando adquiera un dispositivo de sujeción para niños, verifique que está diseñado para el uso en un vehículo automotor.

El manual de instrucciones que se proporciona junto con el asiento para niños indica las limitaciones de peso y estatura de ese asiento para niños en particular. Además, hay numerosos tipos de dispositivos de sujeción o asientos disponibles para niños con necesidades especiales.

**⚠ Peligro**

Para reducir el riesgo de lesión en la cabeza y el cuello en un accidente, los bebés y los niños pequeños deben ser asegurados en un asiento para niños orientado hacia atrás hasta los dos años o hasta que llegan a los límites máximos de altura y peso de su asiento de para niños.

**⚠ Peligro**

Los huesos de la cadera de un niño pequeño son todavía tan pequeños que el cinturón de seguridad del vehículo podría no mantenerse bajo sobre los huesos de la cadera, tal como debería. En lugar de ello, es posible que se asiente alrededor del abdomen del niño. En un choque el cinturón aplicaría una fuerza sobre una zona del cuerpo que no está protegida por estructura ósea alguna. Esto solo podría causar lesiones graves o mortales. Para reducir el riesgo de lesiones graves o mortales durante un choque, los niños

(Continuación)

**Peligro (Continuación)**

pequeños deben estar siempre protegidos con un dispositivo de sujeción para niños adecuado.

## Sistemas de retención infantil

**Asiento para niños orientado hacia atrás**

Un asiento para niños orientado hacia atrás provee sujeción, con la superficie del asiento contra la espalda del niño.

El sistema de arnés mantiene al bebé en su lugar y en caso de choque, actúa para mantenerlo en su lugar en el dispositivo de sujeción.

**Asiento para niños orientado hacia delante**

Un asiento para niños orientado hacia delante sujeta al niño con el arnés.

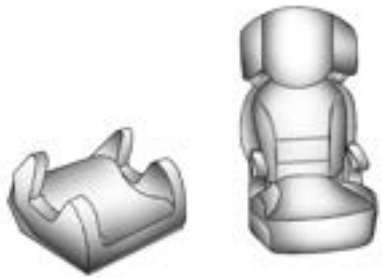

**Asientos elevadores (boosters)**

Un asiento elevador colocado con el cinturón de seguridad se utiliza para los niños que ya son demasiado grandes como para usar un asiento para niños orientado hacia adelante. Los asientos elevadores están diseñados para mejorar la posición del sistema de cinturones de seguridad del vehículo hasta que el niño sea lo suficientemente grande como para que los cinturones de seguridad del vehículo lo sujeten correctamente sin un asiento elevador. Consulte la prueba de colocación del cinturón de seguridad en *Niños mayores* ⇨ *79*.

### Fijación de un dispositivo de sujeción para niños agregado al vehículo

**⚠ Peligro**

Un niño puede sufrir lesiones graves o la muerte en un choque si el dispositivo de sujeción para niños no está correctamente fijado al vehículo. Fije el asiento para niños correctamente dentro del vehículo, usando para ello el cinturón de seguridad o el sistema LATCH. Siga las instrucciones que vienen con el dispositivo y las instrucciones de este manual.

Para ayudar a reducir las probabilidades de resultar lesionado, el dispositivo de sujeción para niños debe estar fijado dentro del vehículo. Los asientos para niños se deben fijar en los asientos del vehículo por medio de correas para la cintura, o con la parte de la cintura del cinturón de seguridad tipo cintura-banda toráxica, o con el sistema LATCH. Vea más información en *Correas y anclajes inferiores para niños (sistema LATCH)* ⇨ *86*. Un niño puede peligrar en un choque si el dispositivo de sujeción para niños no está correctamente fijado al vehículo.

Cuando sujete un asiento para niños accesorio, consulte lo siguiente:

1. Etiquetas de instrucciones proporcionadas en el asiento para niños
2. Manual de instrucciones proporcionado con el asiento para niños
3. El manual del propietario de este vehículo

Las instrucciones para el dispositivo de sujeción para niños son importantes. Si no están disponibles, obtenga un ejemplar del fabricante.

Recuerde que un dispositivo de sujeción para niños puede desplazarse durante un choque o una parada súbita y lesionar a las personas en el vehículo. Asegúrese de fijar correctamente cualquier dispositivo de sujeción para niños dentro del vehículo – también cuando no lleve un niño en él.

### Asegurar al niño en el asiento para niños

**⚠ Peligro**

Un niño puede sufrir lesiones graves o la muerte en un choque si no está correctamente asegurado en el dispositivo de sujeción para niños. Asegure correctamente al niño, siguiendo para ello las instrucciones que vienen con el dispositivo de sujeción para niños.

## Dónde poner el dispositivo de sujeción

Según las estadísticas de accidentes, los niños y bebés están más seguros cuando están adecuadamente sujetos en un asiento para niños adecuado, en un asiento posterior.

Siempre que sea posible, los niños de 12 años de edad o menores deben estar asegurados en una posición de asiento posterior.

El vehículo puede estar equipado con un airbag central delantero en el lado interior del asiento del conductor. Incluso con un airbag central delantero, se puede instalar un asiento para niños en cualquier asiento de la segunda fila.

Jamás ponga adelante un asiento para niños que mira hacia atrás. Esto es por el gran riesgo que presenta el despliegue del airbag al niño que mira hacia atrás.

**⚠ Peligro**

Un niño sentado en un asiento para niños que mira hacia atrás, puede sufrir lesiones graves o la muerte si se infla el airbag del acompañante delantero. Esto se debe a que el respaldo del asiento para niños que mira hacia atrás estaría muy cerca del airbag que se infla. Un niño sentado en un asiento para niños que mira hacia delante, puede sufrir lesiones graves o la muerte si se infla el

(Continuación)

**Peligro (Continuación)**

airbag del acompañante delantero y el asiento del acompañante está desplazado hacia delante.

Hasta si el sistema de detección del acompañante ha desactivado el airbag frontal del acompañante delantero, no hay sistema a prueba de fallas. Nadie puede garantizar que un airbag no se desplegará en condiciones poco corrientes, aún si está desactivado.

Fije los asientos para niños que miran hacia atrás en un asiento trasero, aun con el airbag desactivado. Si fija un asiento para niños que mira hacia delante en el asiento delantero, desplace siempre el asiento delantero del acompañante lo más posible hacia atrás. Es mejor fijar el asiento para niños en un asiento trasero.

Consulte en *Sistema de detección del acompañante* ⇨ *73* información adicional.

Si instala un asiento para niños en el asiento central de la segunda fila, mueva el asiento de la segunda fila a la posición

(Continuación)

**Peligro (Continuación)**

de atrás, siempre que sea posible, para minimizar el contacto con el airbag central delantero.

**⚠ Peligro**

El niño sentado en un asiento para niños en el asiento central delantero puede sufrir lesiones graves o la muerte si se inflan los airbags delanteros. Nunca sujete un asiento para niños en el asiento central delantero. Siempre es mejor fijar un asiento para niños en un asiento trasero.

No use asientos para niños en la posición del asiento delantero central.

Cuando asegure un asiento para niños con el cinturón de seguridad en el asiento posterior, estudie las instrucciones entregadas con el asiento para verificar que sea compatible con este vehículo.

Los dispositivos de sujeción para niños y los asientos elevadores vienen en tamaños muy distintos, y algunos pueden adaptarse mejor a ciertas posiciones de asiento que otros. No coloque un asiento para niños en ninguna de las posiciones de asiento trasero en las cuales no se pueda colocar de forma segura.

En función de dónde coloque el asiento para niños y de su tamaño, es posible que no pueda acceder a cinturones de seguridad adyacentes o a los anclajes LATCH para acompañantes o asientos para niños adicionales. No hay que usar posiciones de asiento adyacentes si el asiento para niños impide el acceso o interfiere con el recorrido del cinturón de seguridad.

El asiento que está delante de un asiento para niños instalado se debe ajustar para asegurar la correcta instalación en conformidad con el manual del asiento para niños.

Cuando instala un asiento para niños en una posición de asiento de la segunda fila ajustable, el asiento se debe ajustar hacia adelante o hacia atrás para asegurar una correcta instalación en conformidad con el manual del asiento para niños. Si el asiento se puede reclinar, el respaldo se debe colocar en su posición recta hacia arriba antes de colocar el asiento para niños.

Siempre que instale un asiento para niños, asegúrese de seguir las instrucciones que vienen con el asiento para niños y fíjelo correctamente.

Recuerde que un dispositivo de sujeción para niños puede desplazarse durante un choque o una parada súbita y lesionar a las personas en el vehículo. Asegúrese de fijar correctamente cualquier dispositivo de sujeción para niños dentro del vehículo – también cuando no lleve un niño en él.

## Correas y anclajes inferiores para niños (sistema LATCH)

El sistema LATCH mantiene fijado un asiento para niños durante la conducción o en un choque. Las fijaciones LATCH del asiento para niños se usan para fijar el asiento para niños a los anclajes del vehículo. Este sistema está diseñado para facilitar la colocación de un asiento para niños.

Para usar el sistema LATCH en su vehículo, necesitará un asiento para niños con fijaciones LATCH. Los asientos para niños compatibles con LATCH, tanto si miran hacia atrás como hacia delante, se pueden instalar correctamente tanto con los anclajes LATCH o con los cinturones de seguridad del vehículo. No use los cinturones de seguridad junto con el sistema de anclaje LATCH para fijar un asiento para niños que mira hacia atrás o hacia delante.

Los asientos elevadores usan los cinturones de seguridad del vehículo para sujetar al niño y al asiento elevador. Si el fabricante recomienda fijar el asiento elevador con el sistema LATCH, esto se puede hacer siempre que dicho asiento elevador se pueda ubicar correctamente y no haya interferencia con la colocación correcta del cinturón cintura-banda toráxica sobre el niño.

Cumpla con las instrucciones provistas con el asiento para niños, así como con las instrucciones de este manual.

Cuando instale un asiento para niños con una correa de anclaje superior, deberá también usar los anclajes inferiores o los cinturones de seguridad para fijar correctamente el asiento para niños. Jamás se debe sujetar un asiento para niños usando solo la correa superior.

Para un asiento para niños con orientación hacia adelante con arnés de 5 puntos en donde el peso combinado del niño más el asiento es de hasta 29,5 kg (65 lb), use o bien los anclajes LATCH inferiores con el anclaje con correa superior o el cinturón de seguridad con el anclaje con correa superior.

En los casos en que el peso combinado del niño más el asiento sea superior a 29,5 kg (65 lb), use el cinturón de seguridad con el anclaje con correa superior solamente.

**Métodos recomendados para sujetar asientos para niños**

| Tipo de asiento | Peso combinado del niño + el asiento | Use solo los métodos de sujeción aprobados que se muestran con una X | | | |
|---|---|---|---|---|---|
| | | LATCH-Anclajes inferiores solamente | Cinturón de seguridad solamente | LATCH-Anclajes inferiores y anclaje con correa superior | Cinturón de seguridad y anclaje con correa superior |
| Sistema de sujeción para niños orientado hacia atrás | Hasta 29,5 kg (65 lb) | X | X | | |
| Sistema de sujeción para niños orientado hacia atrás | Superior a 29,5 kg (65 lb) | | X | | |
| Asiento para niños orientado hacia delante | Hasta 29,5 kg (65 lb) | | | X | X |
| Asiento para niños orientado hacia delante | Superior a 29,5 kg (65 lb) | | | | X |

Consulte *Asegurar dispositivos de sujeción para niños (En el asiento delantero central)* ⇨ *95* o
*Asegurar dispositivos de sujeción para niños (Con el cinturón de seguridad en el asiento trasero)* ⇨ *93* o
*Asegurar dispositivos de sujeción para niños (Con el cinturón de seguridad en el asiento del acompañante)* ⇨ *96*.

Los asientos para niños fabricados después de marzo de 2014 tienen una etiqueta con el peso máximo del niño con el que se puede usar el sistema LATCH para instalar el asiento para niños.

A continuación se explica cómo fijar un asiento para niños en el vehículo usando estas fijaciones.

No todos los asientos del vehículo tienen anclajes más bajos. En este caso, se debe usar el cinturón de seguridad (con correa de fijación superior cuando está disponible) para fijar el asiento para niños. Consulte *Asegurar dispositivos de sujeción para niños (En el asiento delantero central)* ⇨ *95* o

*Asegurar dispositivos de sujeción para niños (Con el cinturón de seguridad en el asiento trasero)* ⇨ *93* o
*Asegurar dispositivos de sujeción para niños (Con el cinturón de seguridad en el asiento del acompañante)* ⇨ *96*.

## Anclajes inferiores

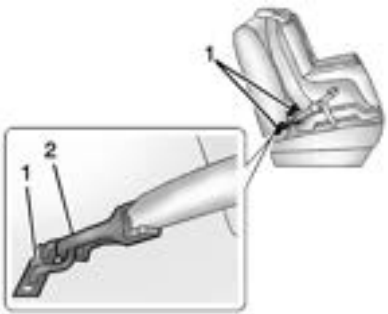


Los anclajes inferiores (1) son barras de metal que forman parte integral del vehículo. Hay dos anclajes inferiores para cada posición de asiento LATCH que llevará un asiento para niños con fijaciones inferiores (2).

## Anclaje de fijación superior con correa

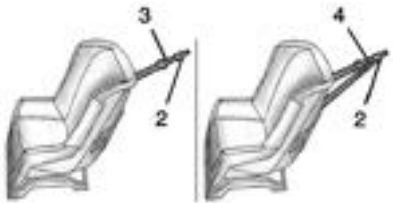


Una correa superior (3, 4) para sujetar la parte superior del asiento para niños al vehículo. Hay un anclaje superior para correa incorporado al vehículo. El gancho de fijación de la correa superior (2) del asiento para niños se conecta al anclaje superior del vehículo a fin de reducir el movimiento hacia delante y la rotación del asiento para niños durante la conducción o en caso de choque.

El asiento para niños puede tener una correa única (3) o una correa doble (4). Ambos tendrán un único gancho de fijación (2) para fijar la correa superior al anclaje.

Algunos asientos para niños con una correa superior están diseñados para usarlos con la correa superior colocada o no. En otros la correa superior debe estar siempre fijada. No deje de leer y cumplir las instrucciones para su asiento para niños.

## Ubicaciones de anclaje inferior y de anclaje superior para correa

**Segunda fila – 60/40**

: Posiciones de asiento con dos anclajes inferiores.

TOP TETHER : Posiciones de asiento con anclajes superiores para correa.

Los anclajes inferiores están ubicados en el pliegue entre el respaldo y el cojín del asiento.

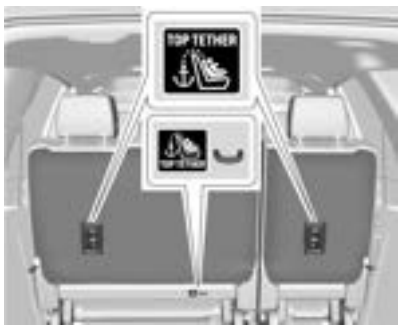


Los anclajes de fijación superior con correa están en la parte trasera de los asientos laterales y en la parte trasera del cojín del asiento de la posición central en la segunda fila. Asegúrese de usar un anclaje ubicado directamente detrás de la ubicación del asiento donde se colocará el asiento para niños.

**Segunda fila – Anatómico**

: Posiciones de asiento con dos anclajes inferiores.

: Posiciones de asiento con anclajes superiores para correa.

Los anclajes inferiores están ubicados en el pliegue entre el respaldo y el cojín del asiento.

En modelos con asientos anatómicos en la segunda fila, los anclajes de fijación superior con correa se encuentran en la parte trasera del respaldo en cada posición de asiento de la segunda fila. Asegúrese de usar un anclaje ubicado directamente detrás de la ubicación del asiento donde se colocará el asiento para niños.

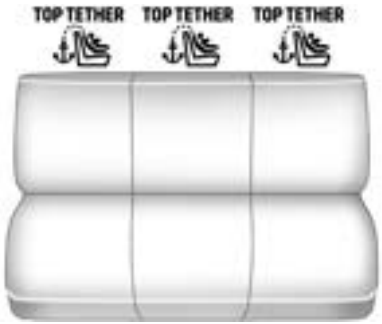


**Asiento de la tercera fila**

TOP TETHER **:** Posiciones de asiento con anclajes superiores para correa.

En los asientos de la tercera fila, los anclajes de fijación superior con correa se encuentran en la parte trasera del respaldo. Asegúrese de usar un anclaje ubicado directamente detrás de la ubicación del asiento donde se colocará el asiento para niños.

En modelos con cubierta para la carga, los anclajes de fijación superior con correa se encuentran en la parte trasera de los respaldos de los asientos traseros. Retire la cubierta para equipaje antes de instalar el anclaje superior. La cubierta debe permanecer quitada mientras esté en uso el anclaje superior. Asegúrese de usar un anclaje directamente detrás de la ubicación del asiento donde se colocará el asiento para niños.

No asegure un asiento para niños en una posición sin un anclaje de fijación superior si existe una ley local o nacional que exige fijar la correa superior, o si las instrucciones entregadas con el asiento para niños dicen que la correa superior debe estar fijada.

Según las estadísticas de accidentes, los niños y bebés están más seguros cuando están adecuadamente sujetos en un dispositivo de sujeción para niños o un dispositivo de sujeción para bebés, en una posición de asiento posterior. Consulte en *Dónde poner el dispositivo de sujeción* ⇨ *84* información adicional.

## Fijación de un asiento para niños diseñado para el sistema LATCH

**⚠ Peligro**

Un niño podría sufrir lesiones graves o morir en un choque si el asiento para niños no está correctamente fijado al vehículo, usando sea los anclajes de tipo LATCH o el cinturón de seguridad del vehículo. Cumpla con las instrucciones provistas con el asiento para niños y con las instrucciones de este manual.

**⚠ Peligro**

Para reducir el riesgo de lesiones graves o mortales durante un choque, no fije más de un asiento para niños a un único anclaje. Fijar más de un asiento para niños a un único anclaje podría hacer que se el anclaje o las fijaciones se suelten durante un choque, o hasta que se rompan. Un niño u otras personas podrían resultar lesionados.

**⚠ Peligro**

Los niños podrían sufrir graves lesiones o ser estrangulados si una banda toráxica se les enrolla en el cuello. Si está bloqueada, la banda toráxica se puede ajustar pero no se puede aflojar. La banda toráxica se bloquea cuando se extrae del retractor hasta el tope. Se desbloquea cuando se permite que la banda toráxica vuelva completamente al retractor; pero no podrá hacerlo si está arrollada alrededor del cuello de un niño. Si la

(Continuación)

**Peligro (Continuación)**

banda toráxica está bloqueada y arrollada alrededor del cuello de un niño, la única manera de aflojarla es cortándola.

Abroche los cinturones de seguridad detrás del asiento para niños para que el niño no pueda alcanzarlos. Extraiga la banda toráxica completamente del retractor para bloquearla, y apriete el cinturón detrás del asiento para niños una vez colocado el asiento.

**Atención**

No permita que las fijaciones LATCH rocen los cinturones de seguridad del vehículo. Ello podría averiar dichas piezas. De ser necesario, mueva los cinturones de seguridad abrochados para evitar que rocen con las fijaciones LATCH.

No rebata el respaldo trasero cuando el asiento está ocupado. No pliegue el asiento trasero vacío con un cinturón de seguridad abrochado. Esto podría dañar el cinturón de seguridad o el asiento.

(Continuación)

**Atención (Continuación)**

Desabroche el cinturón de seguridad y vuelva a ponerlo en su posición de guardado antes de plegar el asiento.

El vehículo está equipado con un airbag central delantero en el lado interior del asiento del conductor. Incluso con un airbag central delantero, se puede instalar un asiento para niños en cualquier asiento de la segunda fila.

Si necesita fijar más de un asiento para niños en el asiento trasero, consulte *Dónde poner el dispositivo de sujeción* ⇨ *84*.

1. Fije y apriete las fijaciones inferiores a los anclajes inferiores. Si el asiento para niños no tiene fijaciones inferiores, o si la posición de asiento deseada no tiene anclajes inferiores, fije el asiento para niños usando el cinturón de seguridad y la correa superior cuando así lo recomiende el fabricante del asiento para niños. Consulte las instrucciones del fabricante de su asiento para niños y las instrucciones de este manual.

   1.1. Halle los anclajes inferiores de la posición de asiento deseada.

1.2. Ponga el dispositivo de sujeción para niños sobre el asiento.

1.3. Fije y apriete las fijaciones inferiores a del asiento para niños a los anclajes inferiores.

2. Si el fabricante del asiento para niños recomienda colocar la correa superior, ajústela a su longitud máxima y fíjela al anclaje. Consulte las instrucciones del asiento para niños y siga estos pasos:

2.1. Halle el anclaje superior para correa.

2.2. Coloque, fije y ajuste la correa superior siguiendo las instrucciones de su asiento para niños y las detalladas a continuación:

Si la posición que está usando no tiene apoyacabezas y está usando una sola correa, pase la correa por encima del respaldo.

Si la posición que está usando no tiene apoyacabezas y está usando una correa doble, pase la correa por encima del respaldo.

Si la posición que está usando tiene apoyacabezas fijo y está usando una correa individual, pase la correa por del lateral interior del apoyacabezas.

Si la posición que ha escogido tiene un apoyacabezas fijo o ajustable y está utilizando una correa doble, haga pasar la correa alrededor del apoyacabezas.

Si el asiento para niños está instalado junto a un asiento central, asegúrese de que la correa superior no interfiera con el retractor/la banda toráxica del asiento central. Si nota que interfiere, busque otra ubicación adecuada para instalar el asiento para niños.

3. Antes de colocar un niño en el dispositivo de sujeción para niños, verifique que esté bien asegurado en su lugar. Para comprobar, agarre el asiento para niños donde se fija el sistema LATCH e intente moverlo de un lado al otro y de adelante hacia atrás. Si está bien instalado no se deberá mover más de 2,5 cm (1 pulgada).

## Reemplazo de piezas del sistema LATCH después de un choque

**⚠ Peligro**

Un choque puede averiar el sistema LATCH del vehículo. Un sistema LATCH averiado puede no retener adecuadamente el asiento para niños. El resultado podría ser lesiones graves o la muerte en un choque. Para asegurar que el sistema LATCH funciona adecuadamente después de un choque, consulte a su concesionario para que lo revisen y se reemplace lo necesario tan pronto como sea posible.

Si el vehículo cuenta con el sistema LATCH y el mismo estaba en uso durante un choque, puede que se necesiten piezas nuevas del sistema LATCH.

Pueden necesitarse piezas nuevas y reparaciones aún si el sistema LATCH no estaba en uso durante el choque.

## Asegurar dispositivos de sujeción para niños (Con el cinturón de seguridad en el asiento trasero)

El vehículo puede estar equipado con un airbag central delantero en el lado interior del asiento del conductor. Incluso con un airbag central delantero, se puede instalar un asiento para niños en cualquier asiento de la segunda fila. Si instala un asiento para niños en el asiento central de la segunda fila, mueva el asiento de la segunda fila a la posición de atrás, siempre que sea posible, para minimizar el contacto con el airbag central delantero.

Cuando asegure un asiento para niños con el cinturón de seguridad en el asiento posterior, estudie las instrucciones entregadas con el asiento para verificar que sea compatible con este vehículo.

Si el asiento para niños tiene el sistema LATCH, consulte en *Correas y anclajes inferiores para niños (sistema LATCH)* ⇨ *86* cómo y dónde instalar el dispositivo usando LATCH. Si un asiento para niños está asegurado en el vehículo con un cinturón de seguridad y usa una correa de fijación superior, consulte en *Correas y anclajes inferiores para niños (sistema LATCH)* ⇨ *86* los lugares de anclaje para correas de fijación superior.

No fije un asiento para niños en una posición sin anclaje superior para correa si hay una ley local o nacional que exige anclar la correa superior, o si las instrucciones entregadas con el asiento para niños dicen que la correa superior debe estar anclada.

Si el asiento para niños o la posición de asiento del vehículo no tiene el sistema LATCH, use el cinturón de seguridad para fijar el asiento para niños en esta posición. No deje de cumplir las instrucciones que vinieron con el dispositivo de sujeción para niños.

Si se necesita instalar más de un dispositivo de sujeción para niños en el asiento trasero, no deje de leer *Dónde poner el dispositivo de sujeción* ⇨ *84*.

Si el fabricante del asiento para niños recomienda usar una correa superior, fije la correa superior al anclaje de fijación superior con correa y ajústela. Consulte las instrucciones provistas con el asiento para niños y *Correas y anclajes inferiores para niños (sistema LATCH)* ⇨ *86*.

1. Ponga el dispositivo de sujeción para niños sobre el asiento.

   Si el apoyacabezas interfiere con la correcta instalación del dispositivo de sujeción para niños, puede remover el apoyacabezas. Consulte "Extracción y colocación del apoyacabezas" en *Correas y anclajes inferiores para niños (sistema LATCH)* ⇨ *86*.

2. Tome la lengüeta metálica y pase las partes de cintura y de hombro del cinturón de seguridad del vehículo a través de o alrededor del asiento para niños. Asegúrese de que la banda del cinturón de seguridad quede guiada lo más directamente posible y de que no esté atorada en las manijas del asiento o en el revestimiento de plástico. En las instrucciones del dispositivo de sujeción para niños se le indicará cómo.

3. Empuje la lengüeta metálica dentro de la hebilla hasta oír un clic.

   Coloque el botón de desbloqueo de la hebilla, alejado del asiento para niños, de manera de poder abrir el cinturón de seguridad rápidamente en caso de necesidad.

   No debe haber contacto directo entre el botón de liberación y el asiento para niños.

4. Extraiga la banda toráxica completamente del retractor para activar el bloqueo. Una vez bloqueado el retractor, se puede apretar el cinturón pero no extraerlo del retractor.

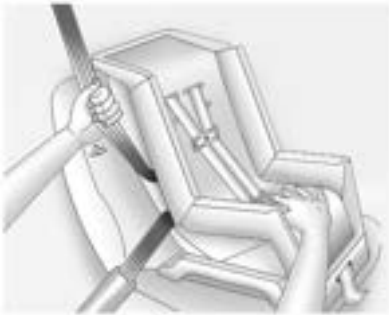

5. Para ajustar el cinturón, empuje hacia abajo el dispositivo de sujeción para niños, tire de la parte del hombro del cinturón para ajustar la parte de cintura del cinturón, e inserte la banda toráxica de vuelta en el retractor. Cuando monte un dispositivo de sujeción para niños orientado hacia adelante, puede resultar útil empujar el dispositivo hacia abajo con la rodilla mientras ajusta el cinturón.

   Trate de extraer el cinturón del retractor para verificar que el retractor está bloqueado. Si el retractor no está bloqueado, repita los pasos 4 y 5.

6. Para los asientos para niños orientados hacia adelante, fije y apriete la correa superior al anclaje de fijación superior (lazo). Consulte las instrucciones del asiento para niños, los límites de peso del anclaje LATCH y las instrucciones enumeradas en *Correas y anclajes inferiores para niños (sistema LATCH)* ⇨ *86*.

7. Antes de colocar un niño en el dispositivo de sujeción para niños, verifique que esté bien asegurado en su lugar. Para comprobarlo, agarre el asiento para niños por donde se fija con el cinturón de seguridad e intente moverlo de un lado al otro y de adelante hacia atrás. Si el asiento para niños está correctamente instalado, no debe haber más de 2,5 cm (1 pulgada) de movimiento.

Para remover el asiento para niños, desabroche el cinturón de seguridad del vehículo y deje que vuelva a su posición de guardado. Si la correa de fijación superior está fijada a un anclaje de fijación superior, desengánchela.

Si se quitó el apoyacabezas, vuelva a instalarlo antes de utilizar la posición de asiento. Consulte “Extracción y reinstalación del apoyacabezas” en *Correas y anclajes inferiores para niños (sistema LATCH)* ⇨ *86* por más información sobre la correcta instalación del apoyacabezas.

## Asegurar dispositivos de sujeción para niños (En el asiento delantero central)

**⚠ Peligro**

El niño sentado en un asiento para niños en el asiento central delantero puede sufrir lesiones graves o la muerte si se inflan los airbags delanteros. Nunca sujete un asiento para niños en el asiento central delantero. Siempre es mejor fijar un asiento para niños en un asiento trasero.

No use asientos para niños en la posición del asiento delantero central.

## Asegurar dispositivos de sujeción para niños (Con el cinturón de seguridad en el asiento del acompañante)

Este vehículo tiene airbags. Un asiento trasero es un lugar más seguro para fijar un dispositivo de sujeción para niños que mira hacia adelante.

Consulte *Dónde poner el dispositivo de sujeción* ⇨ *84*.

El vehículo tiene además un sistema de detección del acompañante diseñado para desactivar el airbag frontal del acompañante delantero exterior dadas ciertas condiciones. Vea más información en *Sistema de detección del acompañante* ⇨ *73* y *Indicador de estado del airbag del pasajero* ⇨ *130*, incluida información importante de seguridad.

Jamás ponga adelante un asiento para niños que mira hacia atrás. Esto es por el gran riesgo que presenta el despliegue del airbag al niño que mira hacia atrás.

**⚠ Peligro**

Un niño sentado en un asiento para niños que mira hacia atrás, puede sufrir lesiones graves o la muerte si se infla el airbag frontal del acompañante delantero exterior. Esto se debe a que el respaldo del asiento para niños que mira hacia atrás estaría muy cerca del airbag que se infla. Un niño sentado en un asiento para niños que mira hacia adelante, puede sufrir lesiones graves o la muerte si se infla el airbag frontal del acompañante delantero exterior y el asiento del acompañante está desplazado hacia delante.

Hasta si el sistema de detección del acompañante ha desactivado el airbag frontal del acompañante delantero exterior, no hay sistema a prueba de fallas. Nadie puede garantizar que un airbag no se desplegará en condiciones poco corrientes, aún si está desactivado.

Fije los asientos para niños que miran hacia atrás en un asiento trasero, aun con el airbag desactivado. Si fija un asiento para niños que mira hacia delante en el

(Continuación)

**Peligro (Continuación)**

asiento del acompañante delantero exterior, desplace siempre el asiento lo más posible hacia atrás. Es mejor fijar el asiento para niños en un asiento trasero.

Consulte en *Sistema de detección del acompañante* ⇨ *73* información adicional.

Si el asiento para niños usa una correa superior, consulte en *Correas y anclajes inferiores para niños (sistema LATCH)* ⇨ *86* las ubicaciones de los anclajes superiores para correa.

No fije un asiento para niños en una posición sin anclaje superior para correa si hay una ley local o nacional que exige anclar la correa superior, o si las instrucciones entregadas con el asiento para niños dicen que la correa superior debe estar anclada.

Cuando se usa el cinturón tipo cintura-banda toráxica para fijar el asiento para niños en esta posición, siga las instrucciones provistas con el asiento para niños y las instrucciones que siguen:

1. Lleve el asiento lo más atrás posible antes de asegurar el dispositivo de sujeción para niños orientado hacia atrás. Mueva el asiento hacia arriba o el respaldo del asiento a la posición vertical, si es necesario, para obtener una instalación ajustada del asiento para niños. Debe existir espacio para los dedos entre el pulsador y el asiento para niños.

   Cuando el sistema de detección del acompañante ha desactivado el airbag frontal del acompañante delantero exterior, debe encenderse el indicador OFF (desactivado) de estado del airbag del acompañante, y seguir encendido cuando haga arrancar el vehículo.

   Consulte *Indicador de estado del airbag del pasajero* ⇨ *130*.

2. Ponga el dispositivo de sujeción para niños sobre el asiento.

3. Tome la lengüeta metálica y pase las partes de cintura y de hombro del cinturón de seguridad del vehículo a través o alrededor del asiento. Asegúrese de que la banda del cinturón de seguridad quede guiada lo más directamente posible y de que no esté atorada en las manijas del asiento o en el revestimiento de plástico. En las instrucciones del dispositivo de sujeción para niños se le indicará cómo.

4. Empuje la lengüeta metálica dentro de la hebilla hasta oír un clic.

   Coloque el botón de desbloqueo de la hebilla, alejado del asiento para niños, de manera de poder abrir el cinturón de seguridad rápidamente en caso de necesidad.

5. Extraiga la banda toráxica completamente del retractor para activar el bloqueo. Una vez bloqueado el retractor, se puede apretar el cinturón pero no extraerlo del retractor.

6. Para ajustar el cinturón, empuje hacia abajo el dispositivo de sujeción para niños, tire de la parte del hombro del cinturón para ajustar la parte de cintura del cinturón, e inserte la banda toráxica de vuelta en el retractor.

   Debe existir espacio para los dedos entre el pulsador y el asiento para niños. Si no hay espacio entre el pulsador de la hebilla y el asiento para niños, mueva el asiento hacia arriba y repita los pasos de instalación anteriores. De lo contrario, sujete el asiento para niños en un asiento trasero.

   Cuando monte un dispositivo de sujeción para niños orientado hacia adelante, puede resultar útil empujar el dispositivo hacia abajo con la rodilla mientras ajusta el cinturón.

   Trate de extraer el cinturón del retractor para verificar que el retractor está bloqueado. Si el retractor no está bloqueado, repita los pasos 5 y 6.

7. Antes de colocar un niño en el dispositivo de sujeción para niños, verifique que esté bien asegurado en su lugar. Para comprobarlo, agarre el asiento para niños por donde se fija con el cinturón de seguridad e intente moverlo de un lado al otro y de adelante hacia atrás. Si el asiento para niños está correctamente instalado, no debe haber más de 2,5 cm (1 pulgada) de movimiento.

Si el airbag está desactivado, el indicador OFF (desactivado) de estado del airbag del acompañante se encenderá y seguirá encendido cuando se haga arrancar el vehículo.

Si se ha instalado un asiento para niños y está encendido el testigo ON (ACTIVADO), consulte “Si está encendido el indicador ON para asiento para niños” en *Sistema de detección del acompañante* ⇨ *73*.

Para remover el asiento para niños, desabroche el cinturón de seguridad del vehículo y deje que vuelva a su posición de guardado.

# Portaobjetos

**Compartimentos portaobjetos**
Compartimentos portaobjetos ..... 99
Portaobjetos del panel de mandos .... . 99
Guantera ..... 99
Portavasos ..... 99
Portaobjetos en el apoyabrazos ..... 100
Almacenamiento trasero ..... 100
Portaobjetos de la consola central .... . 101
Espacio de almacenamiento de consola de piso ..... 103

**Equipamiento adicional portaobjetos**
Elementos de sujeción de carga ..... 103
Red utilitaria ..... 103
Equipo de seguridad ..... 104

**Sistema portaequipajes de techo**
Sistema de portaequipajes del techo ..... 104

## Compartimentos portaobjetos

**⚠ Peligro**

No guarde objetos pesados o agudos en los compartimentos portaobjetos. En un choque, estos objetos podrían hacer que se abra la tapa y lesionar a las personas.

### Portaobjetos del panel de mandos

Hay un espacio de almacenamiento en el tablero de instrumentos.

Para abrirlo, si el compartimiento de almacenamiento está cubierto, pulse el botón y deslice la cubierta hasta que trabe.

Para cerrarlo, pulse el botón y suelte. La cubierta se cerrará automáticamente.

### Guantera

Levante la manija de la guantera para abrirla. Use la llave para cerrar y abrir la guantera.

### Portavasos

**Portavasos del asiento enterizo**

Los portavasos están en la parte delantera del área de almacenamiento de la consola central cuando el apoyabrazos está bajado.

Consulte *Portaobjetos de la consola central* ⇨ *101*.

**Portavasos de los asientos anatómicos**

Hay portavasos delante y detrás del área de almacenamiento de la consola central.

**Denali**

Pulse el botón para abrir la cubierta, si está equipado.

**Portavasos traseros**

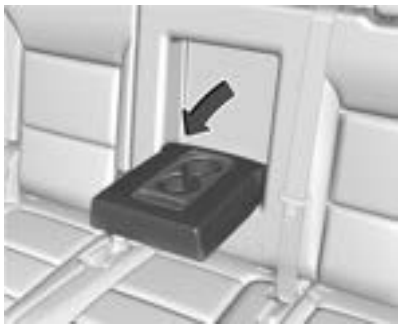

Para el asiento enterizo de la segunda fila, hay portavasos en el apoyabrazos. Tire del apoyabrazos hacia abajo para acceder a los portavasos.

## Portaobjetos en el apoyabrazos

Para vehículos con apoyabrazos en el asiento trasero, tire del lazo de la parte superior del apoyabrazos para acceder a los portavasos.

## Almacenamiento trasero

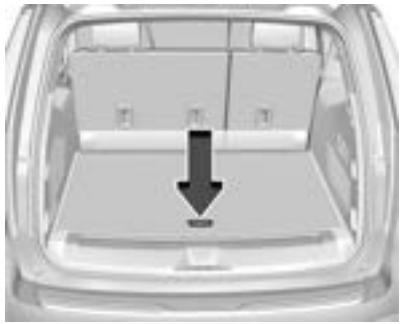

Hay un espacio de almacenamiento en el piso del área de carga trasera. Levante la manija para acceder.

## Portaobjetos de la consola central

**Asiento enterizo**

Si está equipado, tire hacia abajo el apoyabrazos central delantero para acceder al área de carga con los portavasos.

Presione el botón y levante para abrir. Puede haber un divisor extraíble.

**Asiento anatómico**

**Asiento anatómico (Denali)**

La tarjeta SD se usa para la navegación. No quite la tarjeta de la ranura. Consulte la sección del infoentretenimiento.

Si está equipado, presione la traba y levante para abrir. Dependiendo de las opciones, puede haber una bandeja de almacenamiento extraíble, una ranura para tarjetas SD, un conector auxiliar y un(os) puerto(s) USB en el interior.

## Refrigerador/congelador de la consola central

Si está equipado con un refrigerador/congelador en la consola central, levante el apoyabrazos para acceder. Cuando el apoyabrazos se levanta, se enciende una luz.

El modo de refrigerador/congelador solo se puede usar con el motor en marcha. Si el vehículo se apaga y se vuelve a encender, se reanudará el último modo de operación.

**⚠ Peligro**

No coloque envases de vidrio ni de aluminio dentro del recipiente cuando está en el modo congelador. Los envases

(Continuación)

**Peligro (Continuación)**

de vidrio y de aluminio se pueden romper al congelarse sus contenidos. Tenga cuidado cuando quita envases rotos para no lastimarse.

**⚠ Peligro**

No toque las superficies del recipiente con las manos húmedas o mojadas cuando el congelador está encendido. La piel se podría adherir a la superficie del recipiente.

**Atención**

No coloque ningún objeto entre los asientos delanteros y los paneles laterales de la consola central. Se podría bloquear la ventilación y provocar que la unidad deje de funcionar.

Para usar el modo de refrigerador, pulse el botón una vez. Se encenderá una luz en el botón. La temperatura de funcionamiento es de 5°C (41°F).

Para usar el modo de congelador, pulse el botón dos veces. Se encenderán dos luces en el botón. La temperatura de funcionamiento es de -5°C (23°F).

Para apagar el refrigerador o el congelador, pulse el botón hasta que se apaguen sus luces. La luz del recipiente se puede encender cuando el refrigerador/congelador está apagado.

El protector del fondo se puede quitar. Límpielo con agua y un jabón suave.

Limpie el recipiente del refrigerador/congelador cuando estén apagados tanto el vehículo como la función. Use un paño suave y húmedo para limpiar cuidadosamente el recipiente. No raspe ni pinche las superficies del recipiente.

## Espacio de almacenamiento de consola de piso

Si está equipado con almacenamiento en el asiento delantero central, desbloquéelo con la llave mecánica que hay dentro de la llave remota.

Consulte *Llaves* ⇨ *7*.

Presione el seguro y levante para abrir.

# Equipamiento adicional portaobjetos

## Elementos de sujeción de carga

Hay dos amarres para cargas en el área de carga trasera. Los mismos se pueden usar para sujetar la carga y evitar que se mueva dentro del vehículo.

## Red utilitaria

Este vehículo puede contar con una red de conveniencia en la parte trasera del vehículo. Sujétela a los elementos de sujeción de carga para almacenar pequeñas cargas.

No use la red para almacenar cargas pesadas.

## Equipo de seguridad

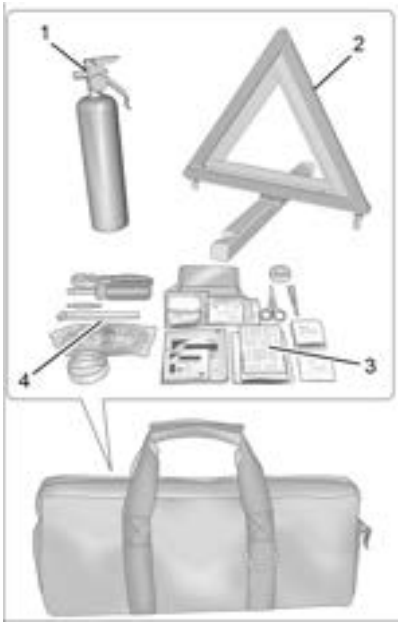


Algunos artículos del equipo de seguridad pueden estar almacenados en la guantera o en el área de carga.

Los artículos almacenados en la bolsa del equipo de seguridad incluyen:

1. Matafuegos
2. Triángulo de advertencia
3. Botiquín de primeros auxilios
4. Conjunto de seguridad vial

**⚠ Peligro**

Realice un mantenimiento al matafuegos a los intervalos especificados por su fabricante. Revise periódicamente:

- Que la presión interna aún señale la zona verde de funcionamiento del manómetro.
- El sello de plomo no está violado.
- Que la validez del matafuego no esté vencida.

Si el matafuegos se usa o si hay algún inconveniente con su operación, reemplácelo por uno nuevo que cumpla con las reglamentaciones del país en que se encuentre.

La falta de mantenimiento adecuado puede provocar lesiones o la muerte si el matafuegos no funciona correctamente.

# Sistema portaequipajes de techo

## Sistema de portaequipajes del techo

Es posible que el vehículo esté equipado con barras laterales para el sistema de portaequipajes del techo. La carga se debe sujetar a las barras transversales correctamente instaladas y a los demás accesorios diseñados para llevar cargas. Puede comprar estos productos en su concesionario.

**⚠ Peligro**

Antes de conducir, y de tanto en tanto durante un viaje, compruebe que la carga esté correctamente sujetada, esté apoyada uniformemente sobre las barras transversales y no bloquee las luces o las ventanas del vehículo. No coloque nunca cargas directamente sobre el techo del vehículo ni permita que la carga quede colgando por los laterales o la parte trasera del vehículo. No coloque nunca cargas sin haber previamente colocado

(Continuación)

**Peligro (Continuación)**

correctamente las barras laterales y demás accesorios diseñados para llevar cargas. Podría provocar lesiones personales, la muerte, o daños al vehículo u otras propiedades.

Si conduce una larga distancia, por caminos irregulares o a gran velocidad, detenga ocasionalmente el vehículo para asegurarse de que la carga permanece en su sitio.

### Límites de peso de la carga

No exceda el peso máximo de carga para el sistema de portaequipajes del techo, lo que incluye el peso de las barras transversales y de cualquier otro accesorio que use para llevar la carga, tales como soportes para bicicletas o cajas portaequipajes. El peso máximo de carga que se puede colocar sobre el sistema del portaequipajes es de 100 kg (220 lb) o el peso designado en las instrucciones que hayan venido con las barras laterales o con los demás accesorios portaequipajes para el techo, el que sea inferior.

**⚠ Peligro**

No coloque nunca una carga sobre el portaequipajes del techo con un peso superior al especificado en esta sección. La colocación de carga en el portaequipajes de techo eleva la posición del centro de gravedad del vehículo. Para evitar perder el control del vehículo, evite la sobrecarga, las altas velocidades, los arranques rápidos, los giros cerrados, las frenadas bruscas o maniobras abruptas cuando lleva cargas en el portaequipajes del techo.

El peso de cualquier carga que se lleve en el sistema de portaequipajes del techo se debe incluir al calcular el peso de carga del vehículo. No exceda la capacidad máxima del vehículo al cargarlo. Esto incluye la carga del sistema del portaequipajes del techo, los pasajeros y la carga dentro del vehículo. Por más información sobre capacidad del vehículo y carga, vea *Límites de carga del vehículo* ⇨ *227*.

Hay una luz de freno central superior (CHMSL) ubicada sobre la ventana trasera. Asegúrese de que los objetos cargados en el techo del vehículo no bloqueen o dañen la CHMSL.

# Instrumentos y controles

## Mandos

Ajuste del volante ..... 107
Volante calefaccionado ..... 108
Bocina ..... 108
Limpia/lavaparabrisas ..... 108
Brazo del limpia/lavaluneta trasera .... 110
Brújula ..... 111
Reloj ..... 111
Tomas de tensión ..... 111
Carga inductiva ..... 113
Encendedor de cigarrillos ..... 115
Ceniceros ..... 116

## Indicadores de advertencia, medidores e indicadores

Indicadores de advertencia, medidores e indicadores ..... 116
Cuadro de instrumentos (Nivel base) ... 117
Cuadro de instrumentos (Gama alta) ..... 120
Velocímetro ..... 123
Cuentakilómetros ..... 123
Odómetro parcial ..... 123
Tacómetro ..... 123
Indicador de combustible ..... 124
Medidor de presión de aceite del motor ..... 125
Sensor de temperatura del refrigerante del motor ..... 126
Medidor de temperatura de la transmisión (Nivel superior solamente) ..... 126
Medidor de voltaje ..... 127
Avisos de cinturón de seguridad ..... 128
Luz de alistamiento del Airbag ..... 129
Testigo del estado del sistema de detección de vuelco ..... 130
Indicador de estado del airbag del pasajero ..... 130
Indicador del sistema de carga ..... 131
Indicador de averías (MIL) (Luz indicadora de necesidad de revisión del motor) ..... 131
Indicador de advertencia del sistema de frenos ..... 133
Luz del freno de estacionamiento eléctrico ..... 134
Luz de reparar el freno eléctrico de estacionamiento ..... 134
Indicador de advertencia del sistema antibloqueo de frenos (ABS) ..... 134
Indicador de tracción en las cuatro ruedas ..... 135
Luz de control de descenso en pendientes ..... 135
Luz de la asistencia para mantener el carril (LKA) ..... 135
Luz de freno automático de emergencia (AEB) inhabilitado ..... 136
Indicador de vehículo adelante ..... 136
Indicador de peatón adelante ..... 136
Luz de tracción desactivada ..... 136
Indicador StabiliTrak desactivado ..... 137
Indicador del sistema de control de tracción (TCS)/StabiliTrak ..... 137
Indicador de advertencia de temperatura del refrigerante del motor ..... 138
Luz de control del modo de conducción ..... 138
Luz de la suspensión neumática de cuatro esquinas. ..... 139
Luz de presión de neumáticos ..... 139
Indicador de presión de aceite del motor ..... 140
Indicador de advertencia de combustible bajo ..... 141
Luz de seguridad ..... 141
Indicador de luz alta encendida ..... 141
Indicador de las luces antiniebla delanteras ..... 141
Recordatorio de luces encendidas ..... 142
Indicador de control de velocidad crucero ..... 142
Luz de puerta abierta ..... 142

**Mensajes de información**
Centro de información del conductor (Nivel base) ..... 143
Centro de información del conductor (Gama alta) ..... 146
Pantalla de visualización frontal (HUD) ..... 149

**Mensajes del vehículo**
Mensajes del vehículo ..... 152
Mensajes acerca de la potencia del motor ..... 153
Mensajes relacionados a la velocidad del vehículo ..... 153

# Mandos

## Ajuste del volante

### Volante telescópico con inclinación manual

Para ajustar el volante:

1. Tire de la palanca hacia abajo.
2. Mueva el volante hacia arriba o abajo.
3. Tire del volante o empújelo para acercarlo o alejarlo de usted.
4. Tire de la palanca hacia arriba para bloquear el volante en la posición.

No ajuste el volante mientras conduce.

### Volante telescópico con inclinación eléctrica

Para ajustar el volante, si está equipado:

1. Presione el control hacia arriba o hacia abajo para inclinar el volante en una u otra posición.
2. Presione el control hacia atrás o adelante para acercar o alejar el volante del conductor.

No ajuste el volante mientras conduce.

## Volante calefaccionado

**Se muestra Yukon, similar a Tahoe/Suburban**

**:** Si está equipado, pulse para encender o apagar la calefacción del volante. Se enciende un indicador al lado del botón al encenderse esta función.

El volante necesita de unos tres minutos para comenzar a calentarse.

**Volante calefaccionado automáticamente**

Si está equipado con arranque remoto, el volante calefaccionado puede encenderse durante un arranque remoto, junto con los asientos calefaccionados, cuando hace frío afuera. El indicador de volante calefaccionado puede encenderse con el arranque remoto.

Si está equipado con asientos calefaccionados automáticamente, el volante calefaccionado se encenderá cuando se active el asiento calefaccionado automáticamente. El indicador del volante calefaccionado mostrará el estado de calentamiento del volante.

Consulte *Asientos delanteros calefaccionados y ventilados* ⇨ *48*.

## Bocina

Para hacer sonar la bocina, presione en el volante de dirección.

## Limpia/lavaparabrisas

Con la ignición encendida o en modo de accesorios, mueva la banda del limpiaparabrisas para seleccionar la velocidad del mismo.

**1X :** Para una sola pasada, gire hacia abajo la banda . Para varias pasadas, mantenga la palanca de banda hacia abajo.

**OFF (Apagado) :** Use esto para apagar el limpiaparabrisas.

AUTO **:** Si está equipado con Rainsense, utilice este ajuste para el modo de limpiaparabrisas intermitentes si Rainsense está desactivado, o para el modo limpiaparabrisas Rainsense, si Rainsense está activado. Para el modo limpiaparabrisas intermitente, mueva la palanca de los limpiaparabrisas a AUTO, y gire la rueda hacia arriba para aumentar la frecuencia, o hacia abajo para disminuirla. Si Rainsense está activado, consulte "Rainsense" más adelante en esta sección.

**LO :** Para barridos lentos.

**HI :** Para barridos rápidos.

Quite el hielo y la nieve de las escobillas del limpiaparabrisas y del parabrisas antes de usarlo. Si se han congelado con el

parabrisas, deberá soltarlas o descongelarlas con mucho cuidado. Las escobillas dañadas deben ser reemplazadas.

Consulte *Sustitución de las escobillas de los limpiaparabrisas* ⇨ *344*.

**⚠ Peligro**

Cuando la temperatura es inferior a cero, no use el lavaparabrisas hasta que se haya calentado el parabrisas. De lo contrario, el líquido lavaparabrisas podría formar hielo sobre el parabrisas e impedirle la visión.

**⚠ Peligro**

Antes de conducir el vehículo, siempre quite la nieve y el hielo del capó, del parabrisas, de las boquillas del lavaparabrisas, del techo y de la parte trasera del vehículo, incluyendo las luces y las ventanas. Una visibilidad reducida por la acumulación de nieve y hielo puede provocar un accidente.

**Estacionamiento del limpiaparabrisas**

Si se desconecta el encendido mientras el limpiaparabrisas está en LO, HI, o AUTO con Rainsense desactivado, las escobillas se detendrán inmediatamente.

Si se pone entonces la palanca del limpiaparabrisas en OFF antes de abrir la puerta del conductor o de 10 minutos, las escobillas comenzarán a funcionar nuevamente e irán a la base del limpiaparabrisas.

Si el encendido se desconecta mientras las escobillas están barriendo por el uso del lavaparabrisas o por el Rainsense, las escobillas seguirán moviéndose hasta que lleguen a la base del parabrisas.

## Rainsense

Si está equipado con Rainsense, y la función está activada, el sensor ubicado en la parte superior central del parabrisas detecta la cantidad de agua que case sobre el parabrisas, y controla la frecuencia del limpiaparabrisas, en función del ajuste de sensibilidad actual.

Mantenga esta zona del parabrisas libre de basuras para que el sistema funcione lo mejor posible.

**AUTO :** Ponga la palanca del limpiaparabrisas en AUTO. Gire el anillo de la palanca del limpiaparabrisas para ajustar la sensibilidad.

- Gire el anillo hacia arriba para mayor sensibilidad a la humedad.
- Gire el anillo hacia abajo para menor sensibilidad a la humedad.
- Quite la palanca del limpiaparabrisas de la posición AUTO para desactivar Rainsense.

Para encender o apagar la función Rainsense, consulte "Limpiaparabrisas con sensor de lluvia" en Configuración > Vehículo > Comodidad y conveniencia > Limpiaparabrisas con sensor de lluvia.

**Protección del conjunto de brazo de la escobilla**

Para pasar por un lavadero automático de coches, lleve la palanca del limpiaparabrisas a OFF. Esto desactiva los limpiaparabrisas automáticos con Rainsense.

Con Rainsense, si la transmisión está en N (punto muerto) y la velocidad del vehículo es muy baja, se detendrán los limpiaparabrisas automáticamente en la base del parabrisas.

El limpiaparabrisas vuelve a funcionar normalmente cuando la transmisión ya no está en N (punto muerto) o cuando se incrementó la velocidad del vehículo.

### Lavaparabrisas

**:** Empuje el botón marcado con el símbolo del lavaparabrisas en la parte superior de la palanca de las luces direccionales para rociar líquido de lavado y activar los limpiadores. Los limpiadores continuarán moviéndose hasta soltar el símbolo, o alcanzar el máximo tiempo de lavado. Cuando se suelta el botón, pueden ocurrir algunas pasadas más dependiendo de cuánto tiempo funcionó el lavaparabrisas.

Consulte en *Líquido de lavado* ⇨ *338* información sobre cómo llenar el depósito de líquido lavaparabrisas.

## Brazo del limpia/lavaluneta trasera

Los controles del limpia/lavaparabrisas trasero están en el extremo de la palanca de direccional/limpiaparabrisas.

Gire la banda para ajustar la configuración.

**OFF (Apagado) :** Apaga el limpiaparabrisas trasero.

**INT (INTERMITENTE) :** Enciende el limpialuneta con un retraso entre cada barrido.

**ON (Encendido) :** Enciende el limpialuneta.

**:** Gire la banda del limpiaparabrisas completamente hacia arriba o abajo para rociar fluido de lavador en la ventana trasera. La escobilla limpia la luneta trasera y se detiene o regresa a la velocidad preestablecida. Para más ciclos de lavado, gire y sostenga la banda.

El limpia/lavaluneta no funciona si el portón trasero está abierto o entreabierto. Si se abre el portón trasero cuando el limpialuneta está encendido, la escobilla regresa a la posición baja y se detiene.

Consulte "Limpiador de cámara trasera" más adelante en esta sección.

**Protección del conjunto de brazo de la escobilla del limpialuneta**

Al usar un lavadero automático, mueva el control del limpialuneta a OFF (APAGADO) para desactivar el limpialuneta. En algunos vehículos, si la transmisión está en N (punto muerto) y la velocidad del vehículo es muy lenta, la escobilla del lavaluneta regresa se detiene automáticamente debajo del alerón trasero.

El limpiaparabrisas vuelve a funcionar normalmente cuando la transmisión ya no está en N (punto muerto) o cuando se incrementó la velocidad del vehículo.

**Barrido automático en marcha atrás**

Si el control del limpialuneta está apagado, las escobillas traseras barren continuamente de manera automática cuando se coloca la palanca de cambios en la posición R (Marcha atrás), si el limpiaparabrisas se encuentra funcionando en la velocidad baja o alta. Si el control del limpialuneta está apagado, la palanca de cambios está en R (Marcha atrás) y el limpiaparabrisas está realizando barridos INT, el limpialuneta realiza barridos INT automáticamente.

Esta función se puede activar o desactivar. Consulte "Limpieza automática en reversa" bajo Configuración > Vehículo > Comodidad y conveniencia > Limpieza automática en reversa.

El depósito del lavaparabrisas se utiliza para el parabrisas, la luneta trasera y la cámara trasera, si está equipado. Consulte *Espejo retrovisor con cámara* ⇨ *33*. Revise el nivel del líquido en el depósito si alguno de los dos no funciona.

Consulte *Líquido de lavado* ⇨ *338*.

**Lavador de la cámara trasera**

Si está equipado, gire la banda del limpiaparabrisas completamente hacia arriba o abajo para rociar fluido de lavador en la cámara trasera. Los limpiadores limpiarán la cámara trasera y se detienen o regresan a la velocidad preestablecida. Para más ciclos de lavado, gire y sostenga la banda.

Consulte *Espejo retrovisor con cámara* ⇨ *33*.

## Brújula

El vehículo puede mostrar una brújula en el centro de información del conductor (DIC). La brújula recibe su dirección y otros datos a través de la antena del sistema de posicionamiento global (GPS), del control electrónico de estabilidad (ESC) y de la información sobre la velocidad del vehículo.

El sistema de la brújula está diseñado para funcionar durante cierta cantidad de millas o grados de giro antes de necesitar una señal de los satélites del GPS. Cuando la pantalla de la brújula muestre el mensaje CAL (CALIBRAR), avance una distancia corta con el vehículo en un área abierta donde pueda recibir una señal del GPS. El sistema de la brújula determinará automáticamente cuándo se ha restablecido la señal del GPS y volverá a brindar una dirección.

## Reloj

Establezca la hora y la fecha usando el sistema de infoentretenimiento. Consulte "Hora/Fecha" en *Ajustes (Radio de nivel superior)* ⇨ *202* o
*Ajustes (Radio base)* ⇨ *200*.

## Tomas de tensión

Los tomacorrientes accesorios sirven para enchufar equipos eléctricos, como teléfonos móviles o reproductores de MP3.

El vehículo cuenta con un tomacorriente para accesorios de 12 voltios, ubicado debajo del sistema de control de climatización, y con un tomacorriente de energía alterna de 220/230 voltios en la parte posterior del a consola central.

## Tomacorriente de corriente directa de 12 voltios

**Atención**

No inserte objetos metálicos,como enchufes de cables USB, accesorios electrónicos, llaves o monedas en el tomacorriente de 12 voltios. Los objetos pueden calentarse, fundirse o causar una chispa que dañe el tomacorriente o el objeto metálico. Use únicamente accesorios compatibles con alimentación de 12 voltios en el tomacorriente.

**Atención**

Dejar equipos eléctricos conectados durante un período de tiempo prolongado mientras el vehículo está apagado agotará la batería. Desconecte siempre los equipos eléctricos cuando no los esté usando y no conecte equipos que sobrepasen el límite máximo de 15 amperios.

Ciertos enchufes de accesorios eléctricos pueden ser incompatibles con el tomacorriente para accesorios y podrían sobrecargar al vehículo o a los fusibles del adaptador. Si se presenta un problema, contacte a su concesionario.

Al agregar equipos eléctricos, no deje de cumplir con las instrucciones de instalación adecuada que vienen con el equipo.

**Atención**

Colgar equipos pesados del tomacorriente puede causar averías que no cubre la garantía del vehículo. Los tomacorrientes están diseñados solo para los enchufes de accesorios, como los cargadores de teléfonos celulares.

## Tomacorriente de corriente alterna de 220/230 voltios

El tomacorriente de 220/230 voltios está en la parte trasera de la consola central.

Cuando la ignición está encendida, se activa el tomacorriente de 220 voltios. Se suministran 220 voltios al activar el tomacorriente y conectar en él un equipo eléctrico. Se puede usar un tomacorriente con un equipo eléctrico que consuma un máximo de 400 vatios. Asegúrese de no superar los 400 vatios de consumo entre todos los dispositivos enchufados.

Se ilumina un indicador del tomacorriente al habilitarse el sistema y no detectarse ninguna avería. El tomacorriente no funciona

cuando la ignición está apagada o el enchufe no está completamente asentado en el tomacorriente. El tomacorriente tampoco funciona mientras el motor está arrancando. Si se está utilizando un dispositivo de reproducción por USB, se recomienda usar un puerto USB para la carga. Consulte *Puerto USB* ⇨ *174*. Si durante la conducción es necesario que el suministro de energía nunca se interrumpa, desactive la función de parada automática.

Consulte *Sistema de parada/arranque* ⇨ *234*.

Si el equipo conectado usa más de 400 vatios o si se detecta una falla en el sistema, un circuito de protección desconecta el suministro de energía y parpadea la luz indicadora.

No use un tomacorriente que tenga la cubierta dañada o no la tenga.

El tomacorriente no está diseñado para los siguientes dispositivos y puede no funcionar correctamente si estos se enchufaran:

- Equipos que tengan una potencia con un pico inicial alto, como refrigeradores con compresores y herramientas eléctricas
- Otros equipos que requieran de un suministro de energía extremadamente estable, como frazadas eléctricas controladas por microcomputadoras y lámparas sensibles al tacto
- Equipamiento médico

## Carga inductiva

Si está equipado y habilitado, el vehículo puede contar con carga inalámbrica en la cavidad debajo del sistema de control de la climatización. El sistema trabaja a 145 kHz y carga inalámbricamente un smartphone compatible con Qi. La potencia de salida del sistema permite cargar a hasta 3 A (15 W), según lo solicite el smartphone compatible.

**⚠ Peligro**

La carga inalámbrica puede afectar el funcionamiento de un marcapasos implantado o de otros dispositivos médicos. Si usted tiene uno, se recomienda que consulte a su médico antes de usar el sistema de carga inalámbrica.

El vehículo debe estar encendido, en modo accesorios, o la alimentación retenida para accesorios (RAP) debe estar activa. Es posible que la función de carga inalámbrica no indique correctamente que está cargando cuando el vehículo está en RAP, durante una llamada telefónica o cuando la proyección del teléfono (por ejemplo Apple CarPlay/ Android Auto) está activa.

Consulte *Alimentación de accesorios retenida (RAP)* ⇨ *235*.

La temperatura de funcionamiento es de entre −40 °C (−40 °F) a 85 °C (185 °F) para el sistema de carga y de entre 0 °C (32 °F) a 35 °C (95 °F) para el teléfono. Es posible que se muestre una alerta de detenimiento de la carga en la pantalla del infoentretenimiento si el cargador inalámbrico o el smartphone se encuentran fuera de la temperatura normal de funcionamiento. La carga se reanudará automáticamente cuando se alcance una temperatura de funcionamiento normal.

**⚠ Peligro**

Retire todos los objetos del cargador antes de cargar su smartphone compatible. Los objetos tales como

(Continuación)

**Peligro (Continuación)**

monedas, llaves, anillos, clips o tarjetas que se encuentren entre el smartphone y el cargador podrían calentarse mucho.

En el extraño caso de que el sistema de carga no detecte un objeto y que el objeto quede atrapado entre el smartphone y el cargador, retire el smartphone y deje que el objeto se enfríe antes de retirarlo del cargador, para evitar quemaduras.

Para cargar un smartphone compatible:

1. Asegúrese de que el smartphone sea compatible con la función de carga inalámbrica.
2. Retire todos los objetos de la plataforma de carga. El sistema puede no cargar si hay algún objeto entre el smartphone y el cargador.
3. Coloque el smartphone, con la pantalla hacia arriba, contra la parte trasera del cargador.

   Para obtener la máxima velocidad de carga, compruebe que el smartphone esté bien asentado y centrado en el soporte, sin nada debajo suyo.

   Un estuche grueso para smartphone puede impedir el funcionamiento del cargador, o puede reducir el rendimiento de la carga. Consulte a su concesionario por más información.
4. Aparecerá un ⚡ verde en la pantalla del infoentretenimiento, junto al ícono del teléfono. Esto indica que se detectó el smartphone.
5. Si se coloca un smartphone en el cargador y se apaga ⚡ o aparece un triángulo amarillo, retire el smartphone y cualquier objeto que haya en la plataforma de carga. Gire el smartphone 180° y espere unos segundos antes de volver a colocarlo/alinearlo nuevamente en la plataforma de carga.
6. Si se coloca un smartphone en el cargador y aparece un círculo rojo, el cargador y/o el smartphone está(n) recalentado(s). Retire el smartphone y cualquier objeto del cargador para que se enfríe el sistema.

Puede que el smartphone se caliente durante la carga. Esto es normal. En temperaturas cálidas, la velocidad de carga se puede ver reducida.

En los vehículos que admiten la proyección inalámbrica del teléfono, el smartphone podría recalentar durante la carga inalámbrica. El smartphone podría bajar su velocidad de procesamiento, detener la carga o apagarse, para proteger a la batería. Podría ser necesario quitarle la cubierta de protección al teléfono para evitar que se recaliente. Es posible que ⚡ destelle mientras el teléfono se enfría lo suficiente como para que se reanude automáticamente la carga inalámbrica. Esto es normal. El rendimiento de cada teléfono puede variar.

**Reconocimientos del software**

Cierto productor del módulo de carga inalámbrica de LG Electronics, Inc. ("LGE") contiene el software de código abierto que se detalla a continuación. Consulte las licencias del código abierto indicadas (que se incluyen a continuación de esta nota) para conocer los términos y condiciones de su uso.

**Información de la nota de OSS**

Para obtener el código abierto que este producto contiene, visite https://opensource.lge.com. Además del código abierto, todos los términos de la licencia referidos, la limitación de la garantía y las notas del copyright están disponibles para su descarga. LG Electronics también le proporciona el código abierto en un CD-ROM por un costo, el cual cubre el gasto de realizar esa distribución (como el costo del disco y el envío), si lo solicita por correo electrónico a opensource@lge.com. Esta oferta es válida por tres (3) años desde la fecha en que usted compró el producto.

**Librería de Freescale-WCT**

Copyright (c) 2012-2014 de Freescale Semiconductor, Inc.. Todos los derechos reservados.

Se permite la redistribución y el uso en los formatos fuente y binario, con o sin modificaciones, siempre y cuando se cumplan las siguientes condiciones:

1. Las redistribuciones del código abierto deben retener la nota del copyright antes mencionado, esta lista de condiciones y el siguiente descargo de responsabilidad.
2. Las redistribuciones en forma binaria deben reproducir la nota de copyright mencionada anteriormente, esta lista de condiciones y el siguiente descargo de responsabilidad en la documentación y/o demás materiales provistos con la distribución.
3. No se pueden usar ni el nombre del titular del copyright ni los nombres de sus contribuyentes para endosar o promocionar los productos derivados de este software sin la previa autorización específica escrita.

ESTE SOFTWARE SE PROVEE POR LOS TITULARES DEL COPYRIGHT Y SUS CONTRIBUYENTES "TAL COMO ESTÁ" Y SE RECHAZA TODA GARANTÍA EXPLÍCITA O IMPLÍCITA, INCLUYENDO, A MODO MERAMENTE ENUNCIATIVO, LAS GARANTÍAS IMPLÍCITAS DE COMERCIABILIDAD Y SU IDONEIDAD PARA UN PROPÓSITO PARTICULAR. EL TITULAR DEL COPYRIGHT O SUS CONTRIBUYENTES, BAJO NINGÚN CASO, SON RESPONSABLES DE CUALQUIER DAÑO DIRECTO, INDIRECTO, INCIDENTAL, ESPECIAL, PUNITIVO O CONSECUENTE, SIN IMPORTAR CÓMO FUE CAUSADO Y BAJO CUALQUIER PRINCIPIO DE RESPONSABILIDAD, YA SEA POR CONTRATO, RESPONSABILIDAD ESTRICTA, O AGRAVIO (INCLUYENDO NEGLIGENCIA O NO) QUE SURJA DE CUALQUIER FORMA POR EL USO DE ESTE SOFTWARE, INCLUSO SI SE HA ADVERTIDO DE LA POSIBILIDAD DE DICHO DAÑO. ENTRE ESTOS DAÑOS SE INCLUYEN, A MODO MERAMENTE ENUNCIATIVO, LA ADQUISICIÓN DE BIENES O SERVICIOS SUSTITUTIVOS; PÉRDIDA DE USO, DATOS O GANANCIAS; O LA INTERRUPCIÓN DEL NEGOCIO.

## Encendedor de cigarrillos

Si está equipado con encendedor, se ubica en el papelero de la consola frontal, o debajo de los controles de climatización.

Para usar el encendedor, empújelo hacia adentro y suéltelo. Cuando esté listo, saldrá por sí mismo.

**Atención**

Si sujeta el encendedor hacia abajo mientras se calienta, no permite que el mismo se suelte y se retire del elemento calentador una vez que esté caliente. Se puede causar un daño por recalentamiento en el encendedor o en el elemento calentador, o puede quemarse un fusible. No sujete el encendedor mientras se está calentando.

## Ceniceros

Si está equipado, el cenicero está en el portavasos de la consola central.

**Atención**

Si se colocan papeles, fósforos u otros objetos inflamables en el cenicero, los cigarrillos calientes u otros materiales humeantes pueden encenderlos y podrían dañar el vehículo. Nunca coloque objetos inflamables en el cenicero.

Para retirar el cenicero, tírelo para sacarlo del portavasos. Vuelva a empujarlo hacia abajo para asegurarse de que quede fijo.

# Indicadores de advertencia, medidores e indicadores

Los medidores y las luces de advertencia pueden señalar que algo falla antes de que se torne un problema lo suficientemente grave como para que su reparación o reemplazo tenga un costo alto. Se podrían evitar lesiones prestando atención a los medidores y a las luces de advertencia.

Algunas luces de advertencia se encienden brevemente cuando se arranca el motor para indicar que están funcionando. Cuando una de las luces de advertencia se enciende y permanece encendida mientras conduce, o cuando uno de los medidores indica que puede haber un problema, lea la sección que explica qué hacer. Esperar antes de realizar reparaciones puede resultar caro y hasta peligroso.

## Cuadro de instrumentos (Nivel base)

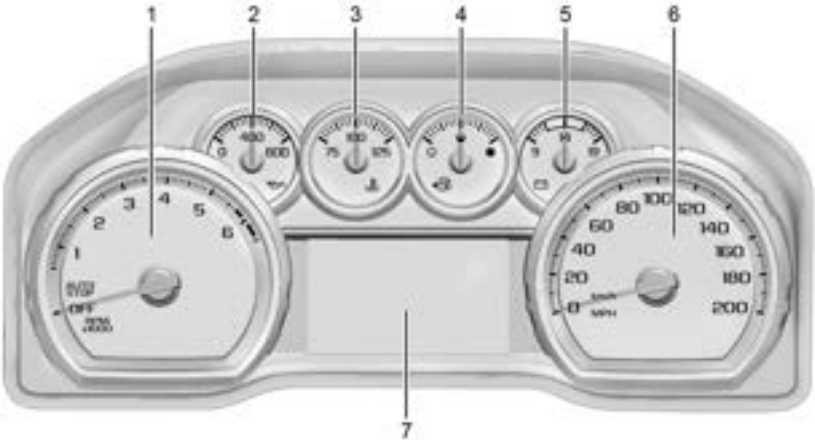


1. *Tacómetro* ⇨ *123*
2. *Medidor de presión de aceite del motor* ⇨ *125*
3. *Sensor de temperatura del refrigerante del motor* ⇨ *126*
4. *Indicador de combustible* ⇨ *124*
5. *Medidor de voltaje* ⇨ *127*
6. *Velocímetro* ⇨ *123*
7. *Centro de información del conductor (Nivel base)* ⇨ *143* o *Centro de información del conductor (Gama alta)* ⇨ *146*

### Menú del cuadro

Hay un área de visualización interactiva en el centro del cuadro de instrumentos.

Pulse ◁ o ▷ para cambiar entre las aplicaciones del cuadro de instrumentos en la parte superior de la pantalla. La aplicación seleccionada actualmente se resaltará.

Use la ruedecilla estando dentro de una aplicación para desplazarse por la lista de las opciones de aplicación disponibles. Pulse la rueda selectora para seleccionar.

No todas las aplicaciones están disponibles en todos los vehículos. Algunas pueden estar temporalmente restringidas cuando el vehículo está apagado.

- Aplicación de inicio
- Info App (Aplicación de información). Aquí es donde se puede ver las visualizaciones seleccionadas del centro de información

para el conductor (DIC). Consulte *Centro de información del conductor (Nivel base)* ⇨ *143* o *Centro de información del conductor (Gama alta)* ⇨ *146*.

- Aplicación de audio
- Aplicación de navegación
- Aplicación de teléfono
- Options (Opciones)

**Inicio**

La información que se muestra aquí se puede personalizar en el menú Options (Opciones).

**Velocímetro :** Muestra cuan rápido se está desplazando el vehículo en kilómetros por hora (km/h) o en millas por hora (mph).

**Señal de velocidad :** Muestra información de señalización, que proviene de una base de datos de carreteras en el sistema de navegación a bordo, si está equipado.

**Hora :** Muestra la hora actual.

**Autonomía del combustible :** Muestra la distancia aproximada que el vehículo puede recorrer sin cargar combustible. El cálculo de la autonomía del combustible se basa en el promedio de consumo de combustible del vehículo en el registro de conducción reciente y la cantidad de combustible remanente en el depósito. La autonomía del combustible no se puede restablecer.

**Audio**

En el aplicación de audio, use la rueda selectora para desplazarse por las opciones, buscar música, seleccionar un favorito o cambiar la fuente de audio. En la vista principal, gire para cambiar la emisora o para ir a la pista siguiente o anterior.

**Navigation (Navegación)**

En la aplicación de navegación, si no hay indicaciones de ruta activas, se muestra una brújula. Si hay indicaciones de ruta activas, pulse la rueda selectora para cancelar o reanudar las indicaciones de ruta, para silenciar o reactivar la voz de la guía o para acceder a Recents (Recientes) o Favorites (Favoritos).

**Phone (Teléfono)**

En la aplicación de teléfono, si no hay una llamada telefónica activa, puede ver las llamadas recientes, desplazarse por los contactos, seleccionar entre los favoritos, o cambiar la fuente de teléfono. Si hay una llamada activa, silencie el teléfono o cambie a la operación con el aparato telefónico.

**Options (Opciones)**

Use la rueda selectora para desplazarse por los ítems del menú Options (Opciones).

**Units (Unidades) :** Pulse la rueda selectora mientras se muestra Units (Unidades) para ingresar al menú de Units (Unidades). Elija el sistema de unidades imperial o métrico pulsando la rueda selectora mientras está destacado el ítem deseado. Se mostrará una marca de selección al lado de la opción seleccionada.

**Opciones de la página de información :** Pulse la rueda selectora mientras se muestra Info Page Options (Opciones de la página de información) para ingresar y seleccionar los ítems que se desean mostrar en la aplicación de información. Se mostrará una marca de selección al lado de la opción seleccionada.

**Inicio :** Pulse la rueda selectora para seleccionar los elementos disponibles que se van a mostrar. No todos los elementos están disponibles en todos los vehículos: Velocímetro, señal de velocidad, hora, autonomía del combustible y temperatura exterior actual.

**Speed Warning (Advertencia de velocidad) :** Permite al conductor establecer una velocidad que no desea sobrepasar. Para

establecer la Advertencia de velocidad, pulse la rueda selectora cuando se muestra Speed Warning (Advertencia de velocidad), o pulse la rueda selectora en la vista principal para establecer el valor de velocidad. Gire para ajustar el valor. Pulse la rueda selectora para establecer la velocidad. Una vez que se establece la velocidad, esta función se puede desactivar pulsando la rueda selectora mientras se visualiza esta página. Si se excede el límite de velocidad seleccionado, suena una campanilla y emerge una advertencia.

**Software Information (Información de software) :** Pulse la rueda selectora mientras está resaltado Software Information (Información de software) para mostrar información sobre software de código abierto.

## Cuadro de instrumentos (Gama alta)

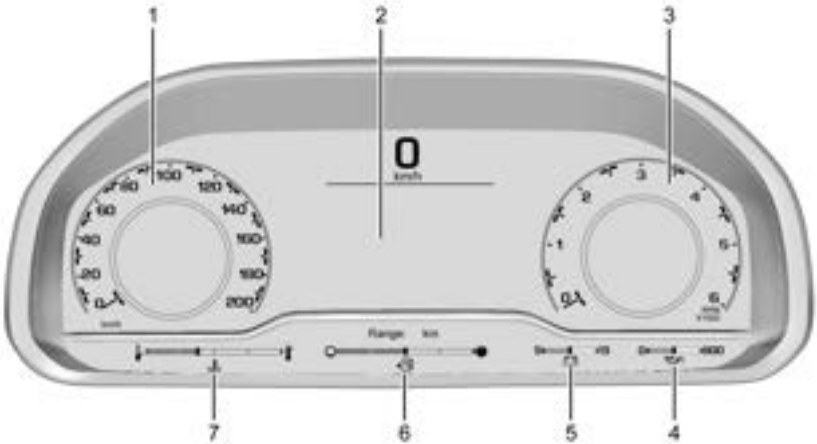


**Se muestra la pantalla de Chevrolet Classic, GMC es similar**

1. *Velocímetro* ⇨ *123*
2. *Centro de información del conductor (Nivel base)* ⇨ *143* o
   *Centro de información del conductor (Gama alta)* ⇨ *146*
3. *Tacómetro* ⇨ *123*
4. *Medidor de presión de aceite del motor* ⇨ *125*
5. *Medidor de voltaje* ⇨ *127*
   *Medidor de temperatura de la transmisión (Nivel superior solamente)* ⇨ *126*
6. *Indicador de combustible* ⇨ *124*
7. *Sensor de temperatura del refrigerante del motor* ⇨ *126*

### Cuadro de instrumentos reconfigurable

La disposición del cuadro de instrumentos se puede cambiar. Se puede elegir entre cuatro configuraciones de pantalla: Clásica, progresiva, digital y limpia. Las disposiciones clásica, progresiva y digital se pueden configurar también con uno, dos o cuatro indicadores. Consulte "Indicadores inferiores" en "Opciones". La disposición limpia puede mostrar únicamente el indicador de combustible. Use el mando del volante para moverse entre las distintas zonas de la pantalla y desplazarse por las distintas pantallas. Consulte "Disposición de la pantalla" en "Opciones".

- La configuración clásica muestra un velocímetro y un tacómetro más grandes en los extremos izquierdo y derecho de la pantalla. Hay áreas de visualización de información dentro del velocímetro y el tacómetro. El área del DIC se encuentra en el centro de la pantalla.
- La configuración progresiva muestra un velocímetro y un tacómetro más pequeños en los extremos izquierdo y derecho de la pantalla. Hay áreas de visualización de información dentro del

velocímetro y el tacómetro. El área del DIC es más grande y se encuentra en el centro de la pantalla.

- La configuración digital muestra las áreas de visualización de información en los extremos izquierdo y derecho de la pantalla. El área del DIC es más grande y se encuentra en el centro de la pantalla.
- La configuración limpia es una pantalla simplificada que tiene un indicador digital de velocidad en el centro. El área del DIC se encuentra en el extremo derecho de la pantalla.

## Menú del cuadro

Hay áreas de visualización interactivas en el cuadro de instrumentos. Las ubicaciones varían según la disposición de la pantalla seleccionada.

**Se muestra Chevrolet, similar a GMC**

Use el control derecho del volante para abrir y desplazarse por los distintos ítems y visualizaciones.

Pulse ◁ o ▷ para acceder a las aplicaciones del cuadro de instrumentos. Use la rueda selectora para desplazarse por la lista de aplicaciones disponibles. Pulse la rueda selectora para seleccionar. No todas las aplicaciones o funciones están disponibles en todos los vehículos.

- Info App (Aplicación de información). Aquí es donde se puede ver las visualizaciones seleccionadas del centro de información para el conductor (DIC). Consulte *Centro de información del conductor (Nivel base)* ⇨ *143* o *Centro de información del conductor (Gama alta)* ⇨ *146*.
- Audio
- Navigation (Navegación)
- Phone (Teléfono)
- Options (Opciones)

**Información del lado izquierdo/derecho**

La información que se muestra aquí se puede personalizar en el menú Options (Opciones). Consulte "Opciones" a continuación.

**Brújula :** Si está equipado, muestra la dirección en la que se dirige el vehículo. Esta información es la opción por defecto para el lado izquierdo.

**Hora y temperatura exterior :** Muestra la hora actual y la temperatura del aire exterior.

**Presión de los neumáticos :** Muestra la presión aproximada de los cuatro neumáticos. La presión de los neumáticos aparece en kilopascales (kPa) o en libras por

pulgada cuadrada (psi). Si la presión es baja, el valor de ese neumático se muestra en color ámbar.

**Average Fuel Economy (Rendimiento promedio de combustible) :** Muestra el promedio aproximado de litros consumidos por cada 100 kilómetros (L/100 km), o kilómetros por litro (km/L), o millas por galón (mpg). Este número se calcula en función del valor registrado desde la última vez que se restableció este elemento del menú en la página de información de Economía de combustible. Este número solo refleja el promedio aproximado de ahorro de combustible del vehículo en ese momento, y cambia a medida que cambien las condiciones de conducción.

**Transmission Fluid Temperature (Temperatura del líquido de transmisión) :** Muestra la temperatura del líquido de la transmisión automática en grados Celsius (° C) o Fahrenheit (°F).

**Modo de conducción mejorada :** Muestra el estado del modo de conducción, la altura de la carrocería y la caja de transferencia. Esta información solo está disponible como opción del lado derecho y es la selección por defecto para el lado derecho.

**Ninguno :** Muestra las áreas de información como vacías.

**Audio**

Busque música, seleccione entre los favoritos o cambie la fuente de audio. Use la rueda selectora para cambiar la emisora o para ir a la pista siguiente o anterior.

**Navigation (Navegación)**

Si hay una ruta activa, se muestran las indicaciones paso a paso en la página de navegación. Si no hay una ruta activa, se muestra una brújula.

**Phone (Teléfono)**

Si no hay ninguna llamada telefónica activa, vea las llamadas recientes o desplácese por los contactos.

**Options (Opciones)**

Use la rueda selectora para desplazarse por los ítems del menú Options (Opciones).

**Disposición de la pantalla :** Elija la disposición clásica, progresiva, digital y limpia pulsando la rueda selectora mientras el ítem deseado está resaltado. Salga del menú Layout (Disposición) pulsando ◁.

**Información del lado izquierdo/derecho :** Pulse la rueda selectora para seleccionar los ítems a mostrar en las áreas de visualización. Consulte "Información del lado izquierdo/derecho" anteriormente en esta sección.

**Indicadores inferiores :** Elija una de las tres configuraciones de indicadores pulsando la rueda selectora mientras el ítem deseado está resaltado. La configuración seleccionada se mostrará al pie de la pantalla.

La opción máxima muestra nivel de combustible, temperatura del refrigerante, presión del aceite del motor y tensión de la batería. En modo de remolque o acarreo, se muestra la temperatura del líquido de la transmisión en lugar de la tensión de la batería.

La opción mediana muestra el nivel de combustible y la temperatura del refrigerante.

La opción mínima muestra solamente el nivel de combustible

**Opciones de la página de información :** Pulse la rueda selectora para seleccionar los ítems a mostrar en la aplicación Info.

Consulte *Centro de información del conductor (Nivel base)* ⇨ *143* o *Centro de información del conductor (Gama alta)* ⇨ *146*.

**Speed Warning (Advertencia de velocidad) :** Permite al conductor establecer una velocidad que no desea sobrepasar. Para establecer la advertencia de velocidad, pulse la rueda selectora cuando se muestre la visualización de Speed Warning. Use la rueda selectora para ajustar el valor y pulse para establecer la velocidad.

Una vez que se establece la velocidad, esta función se puede desactivar pulsando la rueda selectora mientras se visualiza esta página. Si se excede el límite de velocidad seleccionado, suena una campanilla y emerge una advertencia.

**Pantalla de señal de velocidad :** Muestra información de señalización, que proviene de una base de datos de carreteras en el sistema de navegación de a bordo, si está equipado. La señal muestra "– –" cuando no están disponibles los mapas sin conexión.

Consulte *Mapas* ⇨ *183*.

**Pantalla de visualización frontal (HUD) :** Si está equipada, esta función permite ajustar el ángulo de la imagen de la HUD y cambiar o apagar la señal de limitación de velocidad.

Rotación de la HUD: Pulse la rueda selectora mientras se resalta Adjust Rotation (Ajustar rotación) para ingresar al modo de ajuste. Gire para ajustar el ángulo de la pantalla HUD. Pulse la rueda selectora para confirmar y guardar el ajuste. Esta función puede solo estar disponible en P (Estacionamiento).

Estilo de limitación de velocidad: Pulse la rueda selectora mientras se encuentra resaltado Speed Limit Style (Estilo de limitación de velocidad) para cambiar el estilo de la señal de velocidad o para desactivarla.

**Software Information (Información de software) :** Muestra la información del software de código abierto.

**Reset to Defaults (Restablecer a los ajustes por defecto) :** Permite al conductor restablecer a los ajustes por defecto.

## Velocímetro

El velocímetro muestra la velocidad del vehículo en kilómetros por hora (km/h) o en millas por hora (mph).

Este vehículo está equipado con un dispositivo de advertencia de exceso de velocidad. Cuando la velocidad del vehículo alcance los 120 km/h (75 mph), sonará una campanilla. También aparecerá un mensaje en el centro de información del conductor (DIC).

## Cuentakilómetros

El odómetro muestra la distancia que se ha conducido, en kilómetros o en millas.

## Odómetro parcial

El odómetro parcial indica cuánto ha recorrido el vehículo desde la última vez que se reinició el odómetro parcial.

Se accede al cuentakilómetros parcial y se lo reinicia por el centro de información del conductor (DIC). Consulte *Centro de información del conductor (Nivel base)* ⇨ *143* o *Centro de información del conductor (Gama alta)* ⇨ *146*.

## Tacómetro

El tacómetro muestra el régimen del motor en revoluciones por minuto (rpm).

En los vehículos con sistema de Detenimiento/Arranque, cuando el encendido está en contacto, el tacómetro indica el estado del vehículo. Cuando está apuntando a AUTO STOP (DETENIMIENTO AUTOMÁTICO), el motor está detenido pero el vehículo está encendido y se puede mover. El motor puede arrancar automáticamente en cualquier momento. Cuando el indicador apunta a OFF (APAGADO), el vehículo está apagado.

Cuando el motor está encendido, el tacómetro indica las RPM. El tacómetro puede variar por varios cientos de revoluciones por minuto cuando está en el modo de Auto Stop (Detenimiento automático) cuando el motor se está deteniendo y cuando está volviendo a arrancar.

## Indicador de combustible

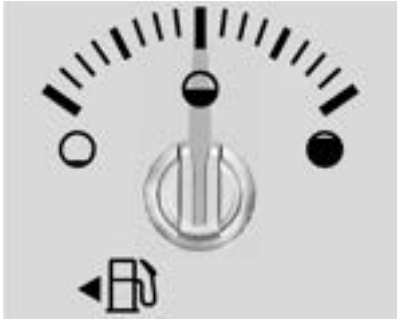

**Nivel base**

**Se muestra Chevrolet de nivel superior, similar a GMC**

Con el encendido en contacto, el indicador de combustible indica aproximadamente cuánto combustible queda en el tanque.

Hay una flecha cerca del indicador de combustible que apunta al lateral del vehículo en el que está la tapa del depósito.

Cuando el indicador se acerca al punto de vacío, se enciende el indicador de nivel de combustible bajo. Aún queda algo de combustible en el depósito, pero se debería recargar pronto.

El indicador de combustible puede:

- Tomar un poco más o menos combustible para llenarse que lo que señala. Por ejemplo, el indicador podría señalar que el depósito está medio lleno, pero realmente se necesita un poco más o un poco menos de la mitad de la capacidad para llenar el tanque.
- Moverse un poco al girar en una esquina, al acelerar o al frenar.
- Demorar unos segundos para estabilizarse después de que se conecta el encendido y regresa a "vacío" cuando se desconecta el encendido.

Estas son situaciones normales, ninguna de las cuales indica un problema del indicador de combustible.

### Autonomía del combustible

El cuadro de instrumentos de nivel superior tiene una autonomía de combustible estimada ubicada en la parte inferior central de la pantalla. La autonomía de combustible se muestra con la distancia aproximada que el vehículo puede recorrer sin cargar.
El cálculo de la autonomía del combustible se basa en el promedio de consumo de combustible del vehículo en el registro de conducción reciente y la cantidad de combustible remanente en el depósito.

Cuando la autonomía de combustible estimada es baja, se indica LOW y puede aparecer también un mensaje en el centro de información para el conductor (DIC).

## Medidor de presión de aceite del motor

**Nivel base**

**Se muestra Chevrolet de nivel superior, similar a GMC**

El manómetro de aceite del motor muestra la presión del aceite en el motor en kPa (kilopascal) o psi (libras por pulgada cuadrada) con el motor funcionando.

La presión del aceite puede variar según la velocidad del motor, la temperatura exterior, la temperatura del refrigerante y la viscosidad del aceite.

En algunos modelos, la bomba del aceite hace variar la presión del aceite del motor según las necesidades del motor. La presión del aceite puede cambiar rápidamente cuando cambia la carga o la velocidad del motor. Esto es normal. Si la luz de advertencia de presión del aceite o un mensaje en el centro de información para el conductor (DIC) indican que la presión del aceite está fuera del rango de funcionamiento normal, revise el aceite del motor cuanto antes.

Consulte *Aceite del motor* ⇨ *328*.

**Atención**

Un mantenimiento incorrecto del aceite del motor puede dañar el motor. También conducir con el aceite del motor bajo puede dañar el motor. Las reparaciones no serían cubiertas por la garantía del vehículo. Compruebe el nivel de aceite a la brevedad posible. Agregue aceite de ser necesario, pero si el nivel de aceite está dentro del intervalo de trabajo y la

(Continuación)

**Atención (Continuación)**

presión de aceite sigue siendo baja, lleve el vehículo a servicio. Cumpla siempre el cronograma de mantenimiento para cambios de aceite de motor.

**Gama alta**

Este indicador se muestra mientras los indicadores inferiores están configurados para mostrar cuatro indicadores. Para cambiar las configuraciones de indicadores, consulte "Opciones" en *Cuadro de instrumentos (Nivel base)* ⇨ *117* o *Cuadro de instrumentos (Gama alta)* ⇨ *120*.

## Sensor de temperatura del refrigerante del motor

**Nivel base**

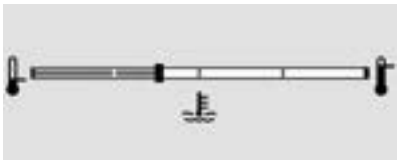

**Se muestra Chevrolet de nivel superior, similar a GMC**

Este medidor toma la temperatura del refrigerante del motor del vehículo.

Si la aguja se mueve hasta el área roja de advertencia durante una conducción en condiciones de funcionamiento normales, significa que el motor está demasiado caliente. Retírese del camino, detenga el vehículo y apague el motor lo antes posible.

## Medidor de temperatura de la transmisión (Nivel superior solamente)

**Se muestra Chevrolet, similar a GMC**

Este indicador se muestra mientras el vehículo está en el modo de conducción de remolque/acarreo y los indicadores inferiores se configuran para mostrar cuatro indicadores. También puede seleccionarse la temperatura del líquido de la transmisión como información del lado izquierdo/derecho. Para cambiar las configuraciones de indicadores, consulte "Opciones" en *Cuadro de instrumentos (Nivel base)* ⇨ *117* o *Cuadro de instrumentos (Gama alta)* ⇨ *120*.

El indicador de temperatura de la transmisión muestra la temperatura del líquido de la transmisión. Si el medidor muestra una lectura en el área roja y/o aparece un mensaje en el centro de información del conductor (DIC), debe detenerse el vehículo y determinar la causa del problema. Una posible causa es un nivel bajo del líquido de la transmisión.

**Atención**

No conduzca el vehículo cuando el líquido de transmisión se esté recalentando, de lo contrario puede dañar la transmisión. Esto podría acarrear reparaciones costosas, que no serían cubiertas por la garantía del vehículo.

## Medidor de voltaje

**Nivel base**

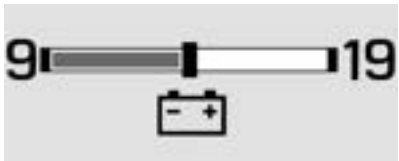


**Se muestra Chevrolet de nivel superior, similar a GMC**

Con el encendido conectado, este instrumento indica la tensión de batería.

Con el motor en marcha, este instrumento indica el estado del sistema de carga. El instrumento puede pasar de una lectura más alta a una más baja, o de una más baja a una más alta. Esto es normal. Si el vehículo está operando fuera del intervalo normal de funcionamiento, se encenderá la luz del sistema de carga. Consulte *Indicador del sistema de carga* ⇨ *131*. El voltímetro también puede mostrar un valor bajo cuando se está en modo de ahorro de combustible. Esto es normal.

Las lecturas fuera del intervalo normal de funcionamiento también pueden producirse cuando hay un gran número de accesorios eléctricos en uso en el vehículo y el motor se deja en ralentí durante un período prolongado. Este estado es normal, dado que el sistema de carga no puede suministrar toda su potencia con el motor en ralentí. A medida que aumenta el régimen del motor, este problema se debe corregir por si mismo ya que los regímenes más elevados del motor permiten al sistema de carga generar la máxima potencia.

El vehículo solo puede circular poco tiempo con las lecturas fuera del intervalo normal de operación. Si es necesario conducir el vehículo, apague todos los accesorios, tales como la radio y el aire acondicionado.

Las lecturas fuera del intervalo normal de funcionamiento indican un posible problema en el sistema eléctrico. Lleve el vehículo a servicio tan pronto sea posible.

**Gama alta**

Este indicador se muestra mientras los indicadores inferiores están configurados para mostrar cuatro indicadores. Cuando el vehículo está en el modo de conductor de Remolque/transporte, este indicador se reemplaza por el indicador de temperatura de la transmisión. Para cambiar las configuraciones de indicadores, consulte "Opciones" en *Cuadro de instrumentos (Nivel base)* ⇨ *117* o *Cuadro de instrumentos (Gama alta)* ⇨ *120*.

## Avisos de cinturón de seguridad

### Luz recordatoria de cinturón de seguridad del conductor

En el cuadro de instrumentos hay una luz de aviso de cinturón de seguridad del conductor.

Cuando arranca el vehículo, esta luz parpadea y puede sonar una campanilla para recordar al conductor que se abroche el cinturón de seguridad.

Luego la luz queda encendida permanentemente hasta que se abrochan los cinturones. Este ciclo puede repetirse varias veces si el conductor sigue sin ajustarse el cinturón, o lo abre nuevamente, mientras el vehículo está en movimiento.

Si el cinturón de seguridad del conductor está abrochado, el indicador de control no se enciende y la campanilla no suena.

### Luz recordatoria del cinturón de seguridad del acompañante delantero

El vehículo puede contar con una luz recordatoria del cinturón de seguridad del acompañante delantero cerca del indicador de estado del airbag del acompañante.

Consulte *Sistema de detección del acompañante* ⇨ *73*.

Cuando arranca el vehículo, esta luz parpadea y puede sonar una campanilla para recordar a los pasajeros que se abrochen el cinturón de seguridad.

Luego la luz queda encendida permanentemente hasta que se abrochan los cinturones. Este ciclo se repite varias veces si el acompañante sigue sin ajustarse el cinturón, o lo desabrocha nuevamente, mientras el vehículo está en movimiento.

Si el cinturón de seguridad del acompañante delantero está abrochado, la luz indicadora no se enciende y la campanilla no suena.

La luz del indicador y la campanilla de aviso del cinturón de seguridad del acompañante delantero pueden activarse si se coloca un objeto en el asiento, tal como un portafolio, una cartera, una bolsa de compras, una computadora portátil u otro dispositivo electrónico. Para apagar el aviso y/o la campanilla, retire el objeto del asiento o abroche el cinturón de seguridad.

**Luz recordatoria de cinturones de seguridad de los pasajeros de la segunda y tercera fila.**

El vehículo puede contar con luces recordatorias del cinturón de seguridad del pasajero de la segunda y tercera fila.

Cuando se arranca el vehículo, estas luces permanecen encendidas para recordarles a los pasajeros traseros que se abrochen el cinturón de seguridad. Luego, cada luz puede permanecer encendida o destellar, y puede sonar una campanilla si el acompañante trasero continúa sin abrocharse el cinturón de seguridad, o si éste se desabrochara mientras el vehículo está en movimiento. Una X indica que el cinturón de seguridad no está abrochado. Una marca de selección indica que el cinturón está abrochado.

Si los cinturones de seguridad de todos los pasajeros traseros están abrochados, la luz indicadora no se enciende y la campanilla no suena.

Para información acerca de las luces recordatorias de los cinturones de seguridad delanteros, consulte los apartados "Luz recordatoria del cinturón de seguridad del conductor" y "Luz recordatoria del cinturón de seguridad del pasajero delantero" explicados anteriormente.

La luz recordatoria y la campanilla de aviso del cinturón de seguridad del acompañante trasero pueden activarse si se coloca un objeto en el asiento, tal como un portafolio, una cartera, una bolsa de compras, una computadora portátil u otro dispositivo electrónico. Para apagar el aviso y/o la campanilla, retire el objeto del asiento o abroche el cinturón de seguridad.

## Luz de alistamiento del Airbag

Esta luz indica si hay un problema eléctrico en el sistema de airbag. Está ubicado en el cuadro de instrumentos. La comprobación del sistema incluye el/los sensor(es) de airbag, el sistema de detección de pasajeros, los pretensores, los módulos del airbag, el cableado y el módulo de diagnóstico y detección de choques. Por más información sobre el sistema de airbag, vea *Sistema de airbags* ⇨ *66*.

La luz de airbag listo se enciende durante algunos segundos cuando el vehículo arranca. Si en ese momento no se enciende la luz, haga que se repare inmediatamente.

**⚠ Peligro**

Si la luz de airbag sigue encendida después de arrancar el vehículo, o se enciende mientras conduce, es posible que el sistema de airbag no funcione correctamente. Los airbags del vehículo podrían no inflarse en caso de una colisión, o incluso podrían inflarse sin una colisión. Para evitar lesiones, haga revisar su vehículo de inmediato.

Si hay un problema con el sistema de airbags, también es posible que se muestre un mensaje en el centro de información para el conductor (DIC).

## Testigo del estado del sistema de detección de vuelco

Si el vehículo cuenta con un botón para desactivar la detección de vuelco en la consola central, también incluye un indicador de estado del sistema de detección de vuelco en la consola del techo.

Al encender el vehículo, el indicador de estado del sistema de detección de vuelco (al igual que los indicadores de estado del airbag del acompañante) se enciende durante varios segundos como parte de la comprobación del sistema. Consulte *Indicador de estado del airbag del pasajero* ⇨ *130*. Luego, al cabo de varios segundos más, el indicador de estado del sistema de detección de vuelco se apaga indicando que el sistema se ha activado.

Si se desactiva manualmente el sistema de detección de vuelco a través del botón ubicado en la consola central, el indicador de estado del sistema de detección de vuelco se encenderá y permanecerá encendido, como recordatorio de que se ha desactivado el sistema. El indicador se apagará cuando vuelva a activarse el sistema de detección de vuelco. Vea más información en *Botón de deshabilitación de la detección de vuelco* ⇨ *72*, incluida información importante de seguridad.

**⚠ Peligro**

Si alguna vez la luz de airbag listo se enciende y queda encendida, significa que puede haber algo mal en el sistema de airbag. Por ejemplo, los airbags ubicados en los rieles del techo pueden inflarse a pesar de que el sistema de detección de vuelco esté apagado.

Si la luz del airbag no se apaga, lleve el vehículo de inmediato al servicio técnico. Vea más información en *Botón de deshabilitación de la detección de vuelco* ⇨ *72*, incluida información importante de seguridad.

## Indicador de estado del airbag del pasajero

El vehículo tiene un sistema de detección de pasajeros. Consulte *Sistema de detección del acompañante* ⇨ *73* para obtener información de seguridad importante. La consola superior tiene un indicador de estado del airbag del pasajero.

**Con desactivación de la función de detección de vuelco**

**Sin desactivación de la función de detección de vuelco**

Cuando el vehículo arranca, el indicador de estado del airbag del pasajero iluminará los símbolos de on (activado) y off (desactivado) varios segundos, como comprobación del sistema. Luego, pasados unos segundos más, el indicador de estado iluminará el símbolo de activado o desactivado, para indicarle el estado del airbag frontal del acompañante delantero exterior.

Si el símbolo on (activado) aparece iluminado en el indicador de estado del airbag del pasajero, significa que el airbag frontal del pasajero delantero exterior está activado para inflarse.

Si el símbolo off (desactivado) aparece iluminado en el indicador de estado del airbag del acompañante, significa que el sistema de detección del acompañante ha desactivado el airbag frontal del acompañante delantero exterior.

Si, pasados algunos segundos, siguen encendidos ambos indicadores de estado; o si no hay ninguna luz encendida, o la luz del airbag no se apaga; es posible que haya un problema en las lámparas o en el sistema de detección de pasajeros. Consulte a su concesionario para un servicio inmediato.

**⚠ Peligro**

Si alguna vez la luz de airbag listo se enciende y queda encendida, significa que puede haber algo mal en el sistema de airbag. Para evitar las lesiones a usted mismo o a otros, lleve el vehículo a servicio inmediatamente. Vea más información en *Luz de alistamiento del Airbag* ⇨ *129*, incluida información importante de seguridad.

## Indicador del sistema de carga

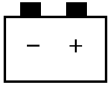


El indicador del sistema de carga se enciende un instante cuando se conecta el encendido, pero el motor no está en marcha, como comprobación de que el indicador funciona. Debería apagarse al arrancar el motor.

Si el indicador permanece encendido, o si se enciende mientras conduce, puede haber un problema con el sistema de carga eléctrico. Hágalo revisar por su concesionario. Conducir mientras el indicador permanece encendido podría agotar la batería.

Cuando se enciende o parpadea esta luz, el centro de información del conductor (DIC) también muestra un mensaje.

Si es necesario conducir una distancia corta con el indicador encendido, asegúrese de desconectar todos los accesorios, como la radio y el aire acondicionado. Busque un lugar seguro para detener el vehículo.

## Indicador de averías (MIL) (Luz indicadora de necesidad de revisión del motor)

Este indicador es parte del sistema de diagnóstico del control de emisiones del vehículo. Si la luz permanece encendida cuando el motor está funcionando, se ha detectado una falla y el vehículo puede necesitar servicio. La luz se debería encender para mostrar que el sistema está funcionando cuando el encendido está en Service Mode (Modo de servicio).

Consulte *Posiciones del encendido* ⇨ *231*.

Es frecuente que el sistema indique las fallas de funcionamiento antes de que se note algún problema. Teniendo en cuenta el indicador y realizando el servicio a tiempo cuando se encienda puede prevenir daños.

**Atención**

Si se sigue conduciendo el vehículo con este indicador encendido, el sistema de control de emisiones puede estar funcionando mal, puede disminuir el ahorro de combustible y el vehículo puede no funcionar como debería. Esto podría acarrear reparaciones costosas, que pueden no estar cubiertas por la garantía del vehículo.

**Atención**

Las modificaciones al motor, al sistema de transmisión, escape, admisión o combustible, o el uso de neumáticos de

(Continuación)

**Atención (Continuación)**

reemplazo que no cumplan con las especificaciones originales puede hacer que se encienda este indicador. Esto podría acarrear reparaciones costosas, que no están cubiertas por la garantía del vehículo. También podría afectar la habilidad del vehículo para aprobar la inspección de emisiones/prueba de mantenimiento.

Consulte *Accesorios y modificaciones del vehículo* ⇨ *322*.

**Si el indicador está destellando :** Se detectó una falla que podría dañar el sistema de control de emisiones y aumentar las emisiones del vehículo. Puede ser necesario hacer un diagnóstico y servicio.

Para prevenir daños, reduzca la velocidad del vehículo y evite acelerar bruscamente y pendientes muy inclinadas. Si está arrastrando un remolque, reduzca la cantidad de carga transportada los antes posible.

Si el indicador continúa parpadeando, encuentre un lugar seguro para estacionar el vehículo. Apague el vehículo y espere no menos de 10 segundos antes de vuelva a arrancar el motor. Si la luz sigue parpadeando, siga los consejos a continuación y visite a su concesionario para obtener servicio a la brevedad.

**Si el indicador está encendido permanentemente :** Se detectó una falla. Puede ser necesario hacer un diagnóstico y servicio.

Revise lo siguiente:

- Si se ha cargado combustible al vehículo usando el adaptador del embudo para la boquilla del tanque de combustible sin tapa, asegúrese de haberlo retirado. Consulte "Agregar combustible al tanque con el bidón de gasolina portátil" en *Llenar el tanque* ⇨ *296*. El sistema de diagnóstico puede detectar si el adaptador se ha dejado colocado, lo que haría que el combustible se evapore a la atmósfera. Unos pocos viajes con el adaptador quitado puede apagar la luz.
- El combustible de baja calidad puede hacer que el motor funcione ineficientemente y disminuir la maniobrabilidad, lo que puede desaparecer cuando se caliente el motor. Si le sucede esto, cambie de marca de combustible. Puede necesitarse al menos un depósito lleno del combustible

adecuado para apagar la luz. Consulte *Combustible recomendado (Motor 5.3L)* ⇨ *295* o *Combustible recomendado (Motor 6.2L)* ⇨ *295*.

Si el indicador permanece encendido, consulte con su concesionario.

### Inspección de emisiones y programas de mantenimiento

Si el vehículo requiere una inspección de emisiones/prueba de mantenimiento, el quipo de prueba seguramente se conectará al conector de datos del vehículo (DLC).

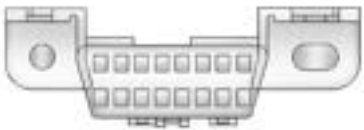

El DLC está bajo el tablero de instrumentos, a la izquierda del volante. El conectar cualquier equipo que no sea para realizar una inspección de emisiones/prueba de mantenimiento o para reparar el vehículo puede afectar su funcionamiento. Consulte *Equipos eléctricos agregados* ⇨ *319*. Consulte a su concesionario si necesita asistencia.

El vehículo puede no pasar la inspección si:

- El indicador está encendido cuando el motor está funcionando.
- La luz no se enciende cuando el encendido está en Service Mode (Modo de servicio).
- Los sistemas críticos del control de emisiones no se terminaros de diagnosticar. Si sucede esto, el vehículo puede no estar listo para una inspección y puede necesitar varios días de funcionamiento normal antes de que el sistema esté listo para una inspección. Esto puede pasar si se ha reemplazado o agotado recientemente la batería de 12 voltios, o si se ha reparado recientemente el vehículo.

Consulte con su concesionario si su vehículo no pasa o no puede estar listo para la prueba.

## Indicador de advertencia del sistema de frenos

Este indicador se enciende brevemente cuando se enciende el vehículo, para mostrar que la luz funciona. Si la luz no se enciende, haga que la reparen para que esté lista para advertirle si hay un problema.

Si la luz se enciende y permanece encendida, hay un problema con los frenos. Haga revisar el sistema de frenos inmediatamente. Este indicador puede encenderse si el nivel del líquido de frenos es bajo.

Consulte *Líquido de frenos* ⇨ *341*.

Si la luz se enciende mientras conduce, retírese del camino y deténgase cuidadosamente. El sistema de frenos cuenta con servofreno eléctrico. Puede limitarse la velocidad del vehículo si se enciende la luz de advertencia del sistema de freno. Es posible que el pedal del freno esté más duro o que se acerque más al piso. Detenerse

podría tomar más tiempo. Si la luz sigue encendida, haga remolcar el vehículo al servicio. Consulte *Transporte de un vehículo averiado* ⇨ *390*.

**⚠ Peligro**

Si está encendida la luz de advertencia del sistema de frenos, es posible que el sistema de frenos no funcione correctamente. Conducir con la luz de advertencia del sistema de frenos encendida puede llevar a un choque. Si la luz sigue encendida después de salir de la carretera y detener el vehículo cuidadosamente, haga remolcar el vehículo al servicio.

## Luz del freno de estacionamiento eléctrico

Esta luz se enciende cuando se aplica el freno de estacionamiento. Si la luz continúa parpadeando una vez soltado el freno de estacionamiento, o mientras se conduce, hay un problema en el sistema de freno de estacionamiento eléctrico. También puede mostrarse un mensaje en el centro de información del conductor (DIC).

Si no se enciende la luz, o si sigue parpadeando, consulte a su concesionario.

## Luz de reparar el freno eléctrico de estacionamiento

Esta luz podría encenderse por un instante cuando se enciende el vehículo. Si la luz no se enciende, haga que la reparen para que esté lista para advertirle si hay un problema.

Si este indicador permanece encendido, o se enciende mientras conduce, hay un problema con el freno de estacionamiento eléctrico (EPB). Lleve el vehículo a un concesionario lo antes posible. Además del freno de estacionamiento, también pueden haber perdido capacidad otras funciones de seguridad que utilizan el EPB. También puede mostrarse un mensaje en el centro de información del conductor (DIC).

Consulte *Freno de estacionamiento eléctrico* ⇨ *248*.

## Indicador de advertencia del sistema antibloqueo de frenos (ABS)

Este indicador se enciende brevemente cuando se enciende el vehículo, para mostrar que la luz funciona. Si la luz no se enciende, haga que la reparen para que esté lista para advertirle si hay un problema.

Si la luz de advertencia del ABS sigue encendida, o se enciende nuevamente mientras conduce, el vehículo necesita servicio. También puede sonar una campanilla cuando la luz permanece encendida.

Si la luz de advertencia del ABS es la única luz encendida, el vehículo está equipado con frenos comunes, pero el ABS no está funcionando.

Si se encienden tanto la luz de advertencia del sistema de frenos como la del ABS, significa que el ABS no funciona y que hay un problema con los frenos comunes. Visite a su concesionario para la reparación.

Consulte *Indicador de advertencia del sistema de frenos* ⇨ *133*.

## Indicador de tracción en las cuatro ruedas

**Modo automático. Otros modos son similares**

Si está equipada, la luz de tracción en las cuatro ruedas muestra en qué modo está el vehículo. La luz muestra cada modo: 2WD, 4↑, AUTO (todas las cajas de cambios); 4↓ y N (solo caja de cambios de dos velocidades).

La luz destella cuando hay un cambio de marcha en curso. Una vez que se haya completado el cambio de marcha, la luz queda encendida.

Si la luz se enciende en color ámbar, puede haber una falla en el sistema de tracción en las cuatro ruedas. Consulte a su concesionario.

Consulte *Tracción en las cuatro ruedas* ⇨ *242*.

## Luz de control de descenso en pendientes

Si está equipado, la luz del control de descenso en pendientes se enciende cuando el sistema está listo para su uso. Cuando la luz destella, el sistema está activo.

Consulte *Control de descenso en pendientes (HDC)* ⇨ *252*.

## Luz de la asistencia para mantener el carril (LKA)

Si está equipado, la luz de asistente de mantenimiento de carril puede mostrar los siguientes colores:

- En blanco: El LKA está deshabilitado.
- Blanco: Aparece cuando el vehículo arranca. Una luz blanca fija indica que el LKA no está listo para asistir.
- Verde: Aparece cuando el LKA está encendido y preparado para asistir. El LKA girará suavemente el volante si el vehículo se acerca a una demarcación de carril detectada.
- Ámbar: Aparece cuando el LKA está activo. El testigo destella en color ámbar para presentar la alerta de advertencia por salida del carril (LDW) para indicar que se ha cruzado involuntariamente la demarcación del carril. Si el sistema detecta que usted está conduciendo

intencionalmente (para rebasar o cambiar de carril), es posible que no se muestre la alerta LDW.

El LKA no asistirá ni alertará si la luz de giro está activa en la dirección en que se sale del carril, o si el LKA detecta que está acelerando, frenando o maniobrando activamente.

Consulte *Asistencia para mantener el carril (LKA)* ⇨ *292*.

## Luz de freno automático de emergencia (AEB) inhabilitado

Este indicador muestra cuando apaga el Frenado automático de emergencia (AEB) o el Frenado de peatón al frente (FPB).

Este indicador también se mostrará si AEB o FPB no están disponibles debido a una falla, condiciones climáticas o si el parabrisas no está limpio.

Consulte *Frenado automático de emergencia (AEB)* ⇨ *285*.

Consulte *Sistema de frenado para peatones delanteros (FPB)* ⇨ *287*.

## Indicador de vehículo adelante

Si está equipado este indicador aparecerá verde cuando se detecta un vehículo delante, y ámbar cuando esté siguiendo demasiado de cerca un vehículo delante suyo.

Consulte *Sistema de alerta de colisión frontal (FCA)* ⇨ *283*.

## Indicador de peatón adelante

Si está equipado, este testigo se enciende en color ámbar cuando se detecta un peatón en las cercanías adelante del vehículo.

Consulte *Sistema de frenado para peatones delanteros (FPB)* ⇨ *287*.

## Luz de tracción desactivada

Este indicador se enciende brevemente cuando se enciende el vehículo, para mostrar que la luz funciona. Si la luz no se enciende, haga que la reparen para que esté lista para advertirle si hay un problema.

La luz de tracción desactivada se enciende cuando el sistema de control de la tracción (TCS) se ha apagado. Si se desactiva el StabiliTrak/Control electrónico de la estabilidad (ESC), también se desactiva el TCS. Para activar y desactivar los sistemas de TCS y ESC, consulte *Control de tracción/ Control electrónico de estabilidad* ⇨ *250*.

Si el TCS está desactivado, no se limita el patinado de las ruedas durante la aceleración, salvo que sea necesario para evitar daños en la unidad motriz. Ajuste su conducción a ello.

## Indicador StabiliTrak desactivado

Este indicador se enciende brevemente cuando se enciende el vehículo, para mostrar que la luz funciona. Si la luz no se enciende, haga que la reparen para que esté lista para advertirle si hay un problema.

Esta luz se enciende cuando el sistema de control electrónico de estabilidad (ESC)/ StabiliTrak está desactivado. Si StabiliTrak/ ESC está desactivado, también está desactivado el sistema de control de tracción (TCS). Para activar y desactivar el sistema del ESC, consulte *Control de tracción/Control electrónico de estabilidad* ⇨ *250*.

Si el ESC y el TCS están desactivados, el sistema no ayuda a controlar al vehículo. Ajuste su conducción a ello.

## Indicador del sistema de control de tracción (TCS)/StabiliTrak

Este indicador se enciende brevemente cuando se enciende el vehículo, para mostrar que la luz funciona. Si la luz no se enciende, haga que la reparen para que esté lista para advertirle si hay un problema.

Si el indicador está encendido sin destellar, significa que el TCS y, potencialmente, el sistema StabiliTrak/ESC no estén funcionando en toda su capacidad y podrían no ayudar a mantener el control. Ajuste su conducción a ello. Si la condición persiste, consulte con su concesionario lo antes posible. Puede mostrarse un mensaje en el centro de información para el conductor (DIC).

El indicador destella cuando el TCS y/o el sistema StabiliTrak/ESC están funcionado de forma activa.

Consulte *Control de tracción/Control electrónico de estabilidad* ⇨ *250*.

La luz puede destellar también cuando el ABS está activo.

Consulte *Sistema antibloqueo de frenos (ABS)* ⇨ *247*.

### Luz de control de balanceo del remolque (cuadro de gama alta)

Esta luz destella cuando el control de balanceo del remolque está activo.

Consulte *Control de oscilación del remolque (TSC)* ⇨ *317*.

## Indicador de advertencia de temperatura del refrigerante del motor

Esta luz se enciende por un instante al arrancar el vehículo.

Si no lo hace, lleve el vehículo a su concesionario para servicio. Si el sistema está funcionando normalmente, el indicador se apaga.

| Atención |
| --- |
| El indicador de advertencia de la temperatura del refrigerante del motor indica que el vehículo se ha sobrecalentado. Conducir con este indicador encendido puede dañar el motor y la garantía del vehículo no cubrirá el daño.<br>Consulte *Recalentamiento del motor* ⇨ *337*. |

El indicador de advertencia de la temperatura del refrigerante del motor se enciende cuando el motor se ha sobrecalentado.

Si sucede esto, estacione y apague el motor tan pronto como sea posible.

Consulte *Recalentamiento del motor* ⇨ *337*.

## Luz de control del modo de conducción

Esta luz se enciende cuando se selecciona el Modo Normal.

Esta luz se enciende cuando se selecciona el Modo Deportivo.

Esta luz se enciende cuando se selecciona el Modo Nieve.

Esta luz se enciende cuando se selecciona el Modo Terreno.

Esta luz se enciende cuando se selecciona el Modo Todoterreno.

Esta luz se enciende cuando se selecciona el Modo Remolque.

## Luz de la suspensión neumática de cuatro esquinas.

Esta luz se enciende cuando la suspensión de aire se eleva hasta la máxima distancia del suelo.

Esta luz se enciende cuando la suspensión de aire se eleva hasta una mayor distancia del suelo. Esta luz puede variar dependiendo de la cantidad de alturas disponibles en su vehículo.

Esta luz se enciende al disminuir la suspensión de aire para facilitar el acceso y la salida del vehículo. Esta luz puede variar dependiendo de la cantidad de alturas disponibles en su vehículo.

Esta luz se enciende cuando el vehículo cambia a una altura de conducción más alta.

Esta luz se enciende cuando el vehículo cambia a una altura de conducción más baja.

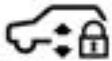

La luz se enciende cuando la suspensión de aire está en Modo Servicio o Modo Alineación.

Consulte *Sistema de suspensión neumática de cuatro esquinas.* ⇨ *257.*

## Luz de presión de neumáticos

Si está equipado con el Sistema de monitoreo de la presión de los neumáticos (TPMS), esta luz se enciende por un instante cuando se arranca el vehículo. Da información sobre presiones de neumáticos y el TPMS.

**Luz encendida permanentemente**

Esto indica que uno o más de los neumáticos está significativamente desinflado.

Puede que también aparezca un mensaje sobre presión de neumáticos en el Centro de información del conductor (DIC). Deténgase lo más pronto posible e infle los neumáticos a la presión indicada en la placa de información de neumáticos y carga.

Consulte *Presión de los neumáticos* ⇨ *361*.

**Cuando la luz parpadea primero y después queda encendida permanentemente**

Si la luz parpadea durante aproximadamente un minuto y luego queda encendida, puede que haya un problema en el TPMS. Si no se corrige el problema, la luz se encenderá cada vez que se arranque el vehículo.

Consulte *Funcionamiento del monitor de presión de los neumáticos* ⇨ *365*.

## Indicador de presión de aceite del motor

**Atención**

Conducir el vehículo con una baja presión de aceite del motor puede dañar al motor, y sus reparaciones no quedarían cubiertas por la garantía del vehículo.

Si se enciende el indicador de presión del aceite del motor mientras conduce:

1. Deténgase en un lugar seguro y apague el motor.
2. Compruebe el nivel del aceite.

   Consulte *Aceite del motor* ⇨ *328*.
3. Si el nivel del aceite está por debajo del rango de funcionamiento normal, agregue aceite.
4. Vuelva a arrancar. Si el indicador de la presión del aceite del motor permanece encendido por más de 10 segundos, vuelva a apagar el vehículo. No vuelva a arrancar el vehículo. Visite a su concesionario para la reparación.

Este indicador debe encenderse por un instante cuando arranca el motor. Cuando el motor está apagado y el vehículo está en contacto, el indicador debería permanecer encendido. Si no se enciende en ninguna de estas condiciones, póngase en contacto con su concesionario.

Si el indicador se enciende y permanece encendido mientras el motor está en marcha, es posible que no tenga una presión de aceite adecuada. Es posible que el nivel del aceite esté bajo o que haya algún otro problema en el sistema del aceite. Apague el motor cuando sea seguro hacerlo y contacte a su concesionario.

## Indicador de advertencia de combustible bajo

Se enciende una luz de advertencia de bajo nivel de combustible cerca del medidor de combustible cuando se conecta el encendido, para comprobar que está funcionando. En vehículos con tablero reprogramable, esta luz está en la zona de pantalla, y es posible que no se encienda al conectarse el encendido.

También se enciende cuando el indicador de nivel de combustible marca casi vacío. La luz se apaga cuando se carga combustible. Si no lo hace, lleve el vehículo a servicio.

## Luz de seguridad

Esta luz de seguridad debe encenderse brevemente cuando arranca el motor. Si no se enciende, lleve el vehículo a su concesionario para servicio. Si el sistema funciona normalmente, el indicador se apaga.

Si la luz se enciende y el motor no arranca, es posible que haya un problema en el sistema antirrobo.

Consulte *Funcionamiento del inmovilizador* ⇨ *29*.

## Indicador de luz alta encendida

Esta luz se enciende cuando se están usando las luces altas de los faros.

Consulte *Luz alta* ⇨ *156*.

### Luz del IntelliBeam

Esta luz se enciende cuando el sistema de IntelliBeam, si está equipado, está activado.

Consulte *Llave de las luces* ⇨ *154*.

## Indicador de las luces antiniebla delanteras

En los vehículos con faros antiniebla, esta luz se enciende cuando los faros antiniebla están encendidos.

El indicador se apaga cuando se apagan los faros antiniebla.

Consulte *Faros antiniebla* ⇨ *158*.

## Recordatorio de luces encendidas

Este testigo se enciende cuando las luces exteriores están en uso, excepto cuando solo están activas las luces de conducción diurna (DRL).

Consulte *Llave de las luces* ⇨ *154*.

## Indicador de control de velocidad crucero

La luz indicadora de control de velocidad crucero se enciende con luz blanca cuando el control de velocidad crucero está puesto y listo, y cambia a verde cuando el control de velocidad crucero está puesto y activo.

Consulte *Control de velocidad crucero* ⇨ *260*.

### Indicador de control de velocidad crucero adaptable

Esta luz se enciende en color blanco cuando el sistema de control de velocidad crucero adaptable (ACC, si está equipado) está encendido y listo, y se enciende en color verde cuando el mismo está establecido y activo.

**Luz de control de velocidad en curvas**

Si está equipado, esta luz puede encenderse de color verde cuando el ACC está controlando activamente la velocidad del vehículo y se detecta una curva cerrada adelante en el camino.

El ACC disminuye automáticamente la velocidad del vehículo cuando se toma la curva y puede aumentar la velocidad al salir de ella, pero sin exceder la velocidad establecida.

Consulte *Control de velocidad crucero autoadaptable (Avanzado)* ⇨ *263*.

## Luz de puerta abierta

Este indicador se enciende cuando hay una puerta abierta o incorrectamente cerrada. Antes de comenzar a conducir, compruebe que todas las puertas estén bien cerradas.

# Mensajes de información

## Centro de información del conductor (Nivel base)

Las visualizaciones del DIC se muestran en el centro del cuadro de instrumentos en la aplicación de información. Consulte *Cuadro de instrumentos (Nivel base)* ⇨ *117* o *Cuadro de instrumentos (Gama alta)* ⇨ *120*. Las visualizaciones muestran el estado de muchos sistemas del vehículo.

◁ **o** ▷ **:** Pulse para moverse a la izquierda o derecha por las zonas de visualización interactiva en el cuadro de instrumentos. Pulse la rueda selectora para seleccionar.

△ **o** ▽ **:** Use la rueda selectora para desplazarse hacia arriba o hacia abajo en una lista. Presione la ruedecilla para abrir un menú o seleccionar un ítem de un menú. Mantenga pulsado para restablecer valores en ciertas pantallas.

### Opciones de la página de información

Las páginas de información en el DIC se pueden encender o apagar por medio del menú Options (Opciones).

1. Pulse ◁ o ▷ para desplazarse a la aplicación Options (Opciones).
2. Gire △ o ▽ para elegir las páginas de información y pulse la rueda selectora.
3. Gire △ o ▽ para desplazarse por la lista de las distintas visualizaciones de información posibles.
4. Pulse la rueda selectora mientras un ítem está resaltado para seleccionarlo o deseleccionarlo.

Las páginas de información también se pueden activar o desactivar en la página del DIC denominada Info Page Options (Opciones de la página de información).

### Info Pages (Páginas de información)

La siguiente es una lista de todas las visualizaciones de páginas de información del DIC posibles. Algunas pueden no estar disponibles para su vehículo en particular. Algunos ítems pueden no activarse de forma predeterminada pero se pueden activar por medio de la aplicación Options (opciones) Consulte "Opciones de la página de información" más atrás en esta sección.

**Speed (Velocidad) :** Muestra la velocidad del vehículo en kilómetros por hora (km/h) o en millas por hora (mph). El cuentakilómetros del vehículo también se muestra en esta página. Si está equipado, pulse la rueda selectora para abrir el menú y seleccione para mostrar las señales de limitación de velocidad.

Las indicaciones de límite de velocidad de su vehículo pueden ser diferentes de la señalización de la carretera, dependiendo de la versión de su mapa de navegación actual.

**Trip 1 (Viaje 1) o Trip 2 (Viaje 2) y Rendimiento medio del combustible :** Muestra la distancia viajada hasta el momento, en kilómetros (km) o millas (mi), desde que el cuentakilómetros parcial se puso en cero.

La pantalla de Consumo promedio de combustible muestra el promedio aproximado de kilómetros por litro (km/L). Este número se calcula en función del valor registrado desde la última vez que se restableció este ítem del menú. Este número solo refleja el promedio aproximado de ahorro de combustible del vehículo en ese momento, y cambia a medida que cambien las condiciones de conducción.

Pulse la rueda selectora mientras esta visualización está activa para restablecer a cero el cuentakilómetros parcial y el rendimiento medio del combustible.

**Autonomía del combustible :** Muestra la distancia aproximada que el vehículo puede recorrer con el combustible remanente. Cuando el vehículo tiene poco combustible, se muestra LOW (BAJO). El cálculo de la autonomía del combustible se basa en el promedio de consumo de combustible del vehículo en el registro de conducción reciente y la cantidad de combustible remanente en el depósito.

**Cronómetro :** Para iniciar el temporizador, pulse la rueda selectora mientras esta visualización está activa. La pantalla muestra el tiempo que ha pasado desde el último reinicio del temporizador. Para parar el temporizador, pulse brevemente la rueda selectora mientras esta visualización está activa y el temporizador está corriendo.

Pulse la rueda selectora mientras esta visualización está activa para reiniciar el temporizador.

**Vida útil del aceite :** Muestra una estimación de la vida útil restante del aceite. Si aparece REMAINING OIL LIFE 99% (VIDA ÚTIL REMANENTE DEL ACEITE 99%), esto significa que queda el 99% de la vida útil actual del aceite.

Cuando la vida útil restante del aceite es baja, aparece el mensaje CHANGE ENGINE OIL SOON (CAMBIAR ACEITE DEL MOTOR PRONTO) en la pantalla. El aceite debe cambiarse lo antes posible. Consulte *Aceite del motor* ⇨ *328*. Además del sistema de vida útil del aceite del motor que monitorea la vida útil del aceite, se recomienda realizar mantenimiento adicional. Consulte *Mantenimiento programado* ⇨ *402*.

La visualización de vida útil del aceite debe ponerse a cero después de cada cambio de aceite. No se pone a cero automáticamente. No ponga a cero la visualización de la vida útil del aceite en ningún otro momento que no sea cuando se acaba de cambiar el aceite. No se puede reajustar con exactitud hasta el próximo cambio de aceite. Para restablecerlo, consulte *Sistema de vida útil del aceite del motor* ⇨ *330*.

**Presión de los neumáticos :** Muestra la presión aproximada de los cuatro neumáticos. La presión de los neumáticos aparece en kilopascales (kPa) o en libras por pulgada cuadrada (psi). Si la presión es baja, el valor de ese neumático se muestra en color ámbar. Consulte *Sistema monitor de presión de los neumáticos* ⇨ *364* y *Funcionamiento del monitor de presión de los neumáticos* ⇨ *365*.

**Vida útil del filtro de aire :** Muestra una estimación de la vida útil restante del filtro de aire del motor y del estado del sistema. Vida útil del filtro de aire del motor 95% significa que al filtro de aire actual aún le resta un 95% de vida útil. Los mensajes variarán según la vida útil del filtro de aire del motor y el estado general del sistema. Cuando se muestra el mensaje REPLACE SOON (REEMPLAZAR PRONTO), se debe reemplazar el filtro de aire del motor lo antes posible.

El mensaje sobre vida útil del filtro de aire debe restablecerse luego de cambiar el filtro. Para restablecerlo, consulte *Sistema de cálculo de vida útil del filtro de aire del motor* ⇨ *331*.

**Vida útil de las pastillas de freno :** Muestra aproximadamente la vida útil restante de las pastillas de freno delanteras y traseras. Los mensajes variarán según el desgaste de las pastillas de freno y el estado general del sistema. Restablezca la vida útil de las pastillas de freno luego de reemplazar las pastillas.

Consulte *Sistema de vida útil de las pastillas de freno* ⇨ *340*.

**Rendimiento del combustible :** Muestra el rendimiento medio del combustible, el mayor rendimiento del combustible dentro de la distancia seleccionada, y un gráfico de barras que muestra el rendimiento del combustible en tiempo real.

Pulse la rueda selectora para cambiar la distancia seleccionada. Mantenga pulsada la rueda selectora mientras esta visualización esta activa para restablecer a cero el mayor rendimiento del combustible y el rendimiento medio del combustible. Esta visualización también se puede restablecer seleccionando Reset (restablecer) en el menú.

**Horas del motor (contador horario) :** Muestra el total de horas que el motor ha estado en marcha. Esta visualización también muestra las horas que el motor ha estado en ralentí.

**Transmission Fluid Temperature (Temperatura del líquido de transmisión) :** Muestra la temperatura del líquido de la transmisión automática en grados Celsius (° C) o Fahrenheit (°F).

**Frenos del remolque :** En vehículos con sistema de control de frenos de remolque integrado (ITBC), la visualización del freno del remolque aparece en el DIC.

TRAILER GAIN (RENDIMIENTO DEL FRENO DEL REMOLQUE) muestra la configuración del rendimiento del freno del remolque. Esta configuración se puede ajustar entre 0,0 y 10,0 con un remolque conectado o desconectado.

OUTPUT (SALIDA) muestra la potencia de salida al remolque siempre que se conecte un remolque con frenos eléctricos. La salida se muestra por medio de un gráfico de barras. Pueden aparecer líneas de puntos en la visualización de OUTPUT (SALIDA) si no hay un remolque conectado.

**Todoterreno :** Si está equipado, muestra la información de cabeceo y balanceo del vehículo, el ángulo de la rueda con la superficie y el estado de la tracción en las cuatro ruedas (4WD).

**Distancia de seguimiento :** Si está equipado, en esta página se muestra la distancia de tiempo al vehículo adelante actualmente seleccionada como un valor de tiempo.

**Asistencia al conductor :** Si está equipado, muestra información del asistente de mantenimiento en carril (LKA) y del alerta de colisión frontal (FCA).

**Opciones de la página de información :** Desplace para elegir qué páginas de información aparecen en el DIC. Pulse la rueda selectora para seleccionar o quitar la selección.

**Blank Page (Página en blanco) :** No muestra información.

## Centro de información del conductor (Gama alta)

Las visualizaciones del DIC se muestran en el centro del cuadro de instrumentos en la aplicación de información. Consulte *Cuadro de instrumentos (Nivel base)* ⇨ *117* o *Cuadro de instrumentos (Gama alta)* ⇨ *120*. Las visualizaciones muestran el estado de muchos sistemas del vehículo.

Si el vehículo tiene motor diésel, consulte el suplemento sobre diésel de Duramax.

**Se muestra Chevrolet, similar a GMC**

**◁ o ▷ :** Pulse para moverse a la izquierda o derecha por las zonas de visualización interactiva en el cuadro de instrumentos. Pulse la rueda selectora para seleccionar.

**△ o ▽ :** Use la rueda selectora para desplazarse hacia arriba o hacia abajo en una lista. Presione la ruedecilla para abrir un menú o seleccionar un ítem de un menú. Mantenga pulsado para restablecer valores en ciertas pantallas.

### Opciones de la página de información

Las páginas de información en el DIC se pueden encender o apagar por medio del menú Options (Opciones).

1. Pulse ◁ o ▷ para desplazarse a la aplicación Options (Opciones).
2. Gire △ o ▽ para elegir las páginas de información y pulse la rueda selectora.
3. Gire △ o ▽ para desplazarse por la lista de las distintas visualizaciones de información posibles.
4. Pulse la rueda selectora mientras un ítem está resaltado para seleccionarlo o deseleccionarlo.

Las páginas de información también se pueden activar o desactivar en la página del DIC denominada Info Page Options (Opciones de la página de información).

### Info Pages (Páginas de información)

La siguiente es una lista de todas las visualizaciones de páginas de información del DIC posibles. Algunas pueden no estar disponibles para su vehículo en particular. Algunos ítems pueden no activarse de forma predeterminada pero se pueden activar por medio de la aplicación Options (opciones) Consulte "Opciones de la página de información" más atrás en esta sección.

**Speed (Velocidad) :** Muestra la velocidad del vehículo en kilómetros por hora (km/h) o en millas por hora (mph).

**Drive Summary (Resumen de marcha) :** Muestra la distancia recorrida hasta ese momento, ya sea en kilómetros (km) o millas (mi).

También incluye el rendimiento promedio de combustible. El rendimiento promedio del combustible muestra el promedio aproximado de litros consumidos por cada 100 kilómetros (L/100 km), kilómetros por litro (km/L) o millas por galón (mpg). Este número solo refleja el rendimiento promedio

de combustible aproximado del vehículo en ese momento, y cambia a medida que cambien las condiciones de conducción.

El temporizador muestra el tiempo del ciclo de marcha actual.

Todos los valores del resumen de marcha se restablecen automáticamente cada vez que se arranca el vehículo.

**Trip 1 o Trip 2, Average Fuel Economy y Average Speed :** Muestra la distancia viajada hasta el momento, en kilómetros (km) o millas (mi), desde que el cuentakilómetros parcial se puso en cero.

La visualización del Rendimiento medio del combustible muestra el promedio aproximado de litros consumidos por cada 100 kilómetros (L/100 km), kilómetros por litro (km/L) o millas por galón (mpg). Este número se calcula en función del valor registrado desde la última vez que se restableció este ítem del menú. Este número solo refleja el promedio aproximado de ahorro de combustible del vehículo en ese momento, y cambia a medida que cambien las condiciones de conducción.

Average Speed muestra la velocidad media del vehículo en kilómetros por hora (km/h) o millas por hora (mph). Este promedio se calcula en base a las diversas velocidades del vehículo registradas desde la última vez que se restableció este valor.

Pulse la rueda selectora mientras esta visualización está activa para restablecer los valores.

**Cronómetro :** Para iniciar el temporizador, pulse la rueda selectora mientras esta visualización está activa. La pantalla muestra el tiempo que ha pasado desde el último reinicio del temporizador. Para parar el temporizador, pulse brevemente la rueda selectora mientras esta visualización está activa y el temporizador está corriendo.

Pulse la rueda selectora mientras esta visualización está activa para reiniciar el temporizador.

**Presión de los neumáticos :** Muestra la presión aproximada de los cuatro neumáticos. La presión de los neumáticos aparece en kilopascales (kPa) o en libras por pulgada cuadrada (psi). Si la presión es baja, el valor de ese neumático se muestra en color ámbar. Consulte *Sistema monitor de presión de los neumáticos* ⇨ *364* y *Funcionamiento del monitor de presión de los neumáticos* ⇨ *365*.

**Rendimiento del combustible :** Muestra el rendimiento medio del combustible, el mayor rendimiento del combustible dentro de la distancia seleccionada, y un gráfico de barras que muestra el rendimiento del combustible en tiempo real.

Pulse la rueda selectora para cambiar la distancia seleccionada. Esta pantalla se puede restablecer seleccionando Reset (restablecer) en el menú.

**Asistencia al conductor :** Si está equipado, muestra información del sistema de control de velocidad crucero adaptable (ACC), el asistente de mantenimiento en carril (LKA), el alerta de colisión frontal (FCA) y el indicador de distancia de seguimiento (FDI).

**Vida útil del aceite :** Muestra una estimación de la vida útil restante del aceite. Si aparece REMAINING OIL LIFE 99% (VIDA ÚTIL REMANENTE DEL ACEITE 99%), esto significa que queda el 99% de la vida útil actual del aceite.

Cuando la vida útil restante del aceite es baja, aparece el mensaje CHANGE ENGINE OIL SOON (CAMBIAR ACEITE DEL MOTOR PRONTO) en la pantalla. El aceite debe cambiarse lo antes posible. Consulte *Aceite del motor* ⇨ *328*. Además del sistema de vida útil del aceite del motor que monitorea

la vida útil del aceite, se recomienda realizar mantenimiento adicional. Consulte *Mantenimiento programado* ⇨ *402*.

La visualización de vida útil del aceite debe ponerse a cero después de cada cambio de aceite. No se pone a cero automáticamente. No ponga a cero la visualización de la vida útil del aceite en ningún otro momento que no sea cuando se acaba de cambiar el aceite. No se puede reajustar con exactitud hasta el próximo cambio de aceite. Para restablecerlo, consulte *Sistema de vida útil del aceite del motor* ⇨ *330*.

**Vida útil de las pastillas de freno :** Muestra aproximadamente la vida útil restante de las pastillas de freno delanteras y traseras. Los mensajes variarán según el desgaste de las pastillas de freno y el estado general del sistema. Restablezca la vida útil de las pastillas de freno luego de reemplazar las pastillas.

Consulte *Sistema de vida útil de las pastillas de freno* ⇨ *340*.

**Vida útil del filtro de aire :** Muestra una estimación de la vida útil restante del filtro de aire del motor y del estado del sistema. Vida útil del filtro de aire del motor 95% significa que al filtro de aire actual aún le resta un 95% de vida útil. Los mensajes variarán según la vida útil del filtro de aire del motor y el estado general del sistema. Cuando se muestra el mensaje REPLACE SOON (REEMPLAZAR PRONTO), se debe reemplazar el filtro de aire del motor lo antes posible.

El mensaje sobre vida útil del filtro de aire debe restablecerse luego de cambiar el filtro. Para restablecerlo, consulte *Sistema de cálculo de vida útil del filtro de aire del motor* ⇨ *331*.

**Frenos del remolque :** En vehículos con sistema de control de frenos de remolque integrado (ITBC), la visualización del freno del remolque aparece en el DIC.

TRAILER GAIN (RENDIMIENTO DEL FRENO DEL REMOLQUE) muestra la configuración del rendimiento del freno del remolque. Esta configuración se puede ajustar entre 0,0 y 10,0 con un remolque conectado o desconectado.

OUTPUT (SALIDA) muestra la potencia de salida al remolque siempre que se conecte un remolque con frenos eléctricos. La salida se muestra por medio de un gráfico de barras. Pueden aparecer líneas de puntos en la visualización de OUTPUT (SALIDA) si no hay un remolque conectado.

**Todoterreno :** Si está equipado, muestra la información de cabeceo y balanceo del vehículo, el ángulo de la rueda con la superficie y el estado de la tracción en las cuatro ruedas (4WD). Si el vehículo tiene poca tracción, aparecen un indicador de baja tracción y las ruedas afectadas de color ámbar en la página de Todoterreno.

**Horas del motor (contador horario) :** Muestra el total de horas que el motor ha estado en marcha. Esta visualización también muestra las horas que el motor ha estado en ralentí.

**Transmission Fluid Temperature (Temperatura del líquido de transmisión) :** Muestra la temperatura del líquido de la transmisión automática en grados Celsius (° C) o Fahrenheit (°F).

**Opciones de la página de información :** Desplace para elegir qué páginas de información aparecen en el DIC. Pulse la rueda selectora para seleccionar o quitar la selección.

**Blank Page (Página en blanco) :** No muestra información.

## Pantalla de visualización frontal (HUD)

**⚠ Peligro**

Si la imagen de la HUD es demasiado brillante o demasiado elevada para su campo visual, puede que le tome más tiempo ver cosas que necesita ver cuando esté oscuro fuera. Asegúrese de mantener la imagen de la HUD clara y colocada a la altura de su campo visual.

Si el vehículo está equipado con una HUD, se proyectan en el parabrisas algunas informaciones sobre el funcionamiento del vehículo. La imagen se proyecta por medio de las lentes de la HUD sobre el tablero de instrumentos. La información aparece como una imagen enfocada hacia la parte delantera del vehículo.

**Atención**

Si intenta utilizar la imagen de la HUD como un apoyo para estacionar, puede que calcule mal la distancia y dañe su vehículo. No utilice la imagen de la HUD como un apoyo para estacionar.

La información en la HUD se puede visualizar en varios idiomas. La lectura del velocímetro y otros valores numéricos se pueden visualizar en unidades inglesas o métricas.

La selección de idioma se modifica por medio del radio, y las unidades de medición se modifican por medio del cuadro de instrumentos. Consulte *Ajustes (Radio de nivel superior)* ⇨ *202* o *Ajustes (Radio base)* ⇨ *200* y “Opciones” en *Cuadro de instrumentos (Nivel base)* ⇨ *117* o *Cuadro de instrumentos (Gama alta)* ⇨ *120*.

**Visualización de la HUD en el parabrisas**

Según cómo esté equipado el vehículo, la HUD puede mostrar algunas de las siguientes informaciones del vehículo y de los siguientes mensajes o alertas del vehículo:

- Speed (Velocidad)
- Audio
- Phone (Teléfono)
- Navigation (Navegación)
- Funciones de asistencia al conductor
- Mensajes del vehículo

Algunos mensajes o alertas del vehículo que se muestran en la HUD se pueden eliminar usando los controles en el volante.

El control de la HUD está a la izquierda del volante.

Para ajustar la imagen de la HUD:

1. Ajuste el asiento del conductor.

2. Arranque el motor.
3. Utilice las siguientes configuraciones para ajustar la HUD.

HUD **:** Presione o tire para centrar la imagen de la HUD. La imagen de la HUD solo puede ser ajustada hacia arriba y hacia abajo, no de un lado a otro.

INFO **:** Presione para seleccionar la vista visualizada. Cada vez que se pulsa, cambiará la vista visualizada.

±☼ **:** Mantenga tirando para aumentar el brillo. Mantenga pulsado para disminuir el brillo. Continúe pulsando para apagar la pantalla.

La imagen de la HUD se oscurecerá o aclarará automáticamente para compensar la iluminación exterior. Use ±☼ para ajustar cuando sea necesario.

La imagen de la HUD puede aclararse temporalmente de acuerdo con el ángulo y el lugar en que incide la luz del sol en la pantalla HUD. Esto es normal.

Usar gafas de sol polarizadas podría hacer que sea más difícil ver la imagen de la HUD.

**Opción de rotación de la pantalla de visualización frontal (HUD)**

Si está equipada, esta función del menú Options (Opciones) del cuadro de instrumentos permite ajustar el ángulo de la imagen de la HUD y cambiar o apagar la señal de limitación de velocidad.

Rotación de la HUD: En el menú de opciones, presione la ruedecilla. Seleccione Pantalla HUD, y luego Rotación. Gire la ruedecilla para ajustar el ángulo de la pantalla HUD. Pulse la rueda selectora para confirmar y guardar el ajuste. Esta función puede solo estar disponible en P (Estacionamiento).

**Ajuste del estilo de limitación de velocidad**

Si está equipada, el estilo de limitación de velocidad se puede cambiar a una barra de limitación de velocidad o a una señal de limitación de velocidad desde el menú Options (Opciones) en el cuadro de instrumentos. Pulse la rueda selectora mientras se encuentra resaltado Speed Limit Style (Estilo de limitación de velocidad) para cambiar el estilo de la señal de velocidad o para desactivarla.

**Vistas HUD**

Hay cuatro vistas en la HUD. Parte de la información del vehículo y de los mensajes del vehículo o alertas se pueden visualizar en cualquiera de las vistas.

**Vista de velocidad :** Esto muestra la lectura del velocímetro en unidades métricas o imperiales y el límite de velocidad. Algunas informaciones solo aparecen en vehículos que cuentan con estas funciones y cuando las mismas están activas.

**Visión de seguridad activa :** Esto muestra la vista de velocidad junto con un gráfico de asistencia al conductor a la izquierda. Los gráficos de asistencia al conductor muestran su propio vehículo, los vehículos adelante, el ajuste del espacio y la información sobre el estado del carril. Además de los gráficos de asistencia al conductor, se muestran los indicadores de balanceo del remolque y de advertencia de peatones.

**Turn-by-Turn (Vuelta a vuelta)**

**Brújula**

**Navigation View (Vista de navegación) :** Esto muestra la vista de velocidad junto con el indicador del vehículo de adelante, y los indicadores de advertencia de salida de carril/asistente de mantenimiento en carril, balanceo del remolque y aviso de peatones. La información de navegación paso a paso se muestra cuando hay indicaciones de ruta activas. La orientación por medio de una brújula se muestra cuando no hay indicaciones de navegación activas.

Las alertas de paso a paso de la navegación que se muestran en el cuadro de instrumentos también pueden mostrarse en cualquier vista de la HUD.

**Vista de todoterreno :** Esto muestra la vista de velocidad junto con indicadores de vehículos adelante, advertencia de salida de carril/asistente de mantenimiento en carril, balanceo del remolque, estado de la tracción en las cuatro ruedas y aviso de peatones. También se muestra la información todoterreno, tal como el ángulo de cabeceo, el ángulo de maniobra y el ángulo de balanceo.

**Plantillas superpuestas temporales**

Infoentretenimiento: Audio y Teléfono son imágenes superpuestas temporales vinculadas con las disposiciones del cuadro.

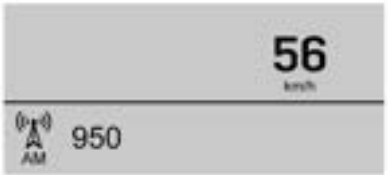


**Imagen superpuesta de audio**

**Imagen superpuesta de teléfono**

**Imagen superpuesta de audio/teléfono :** Muestra la velocidad digital, indicadores de vista de velocidad junto con información de audio/teléfono, indicador de vehículos al frente, advertencia de desvío de carril/ asistencia de conservación de carril, control de velocidad crucero adaptativa, y velocidad establecida. También se mostrarán la estación de radio sintonizada en ese momento, el tipo de multimedia y las llamadas entrantes.

Las superposiciones de audio se muestran cuando se selecciona la aplicación de audio en el grupo de instrumentos. Todas las vistas de HUD pueden mostrar brevemente información de audio cuando el conductor usa los mandos del volante para ajustar la configuración de la radio que aparece en el cuadro de instrumentos.

Las llamadas de teléfono entrantes que aparecen en el cuadro de instrumentos pueden también aparecer en cualquier vista de HUD.

### Cuidado de la HUD

Limpie el interior del parabrisas para eliminar cualquier suciedad o película que pueda reducir la nitidez o la claridad de la imagen de la HUD.

Limpie el lente de la HUD con un paño suave rociado con líquido limpiacristales. Limpie el lente suavemente, luego séquelo.

### Localización de fallas en la HUD

Revise que:

- No hay nada cubriendo la lente de la HUD.
- El ajuste del brillo de la HUD no sea demasiado oscuro ni demasiado claro.
- La HUD esté ajustada a la altura adecuada.
- No está usando gafas de sol polarizadas.
- El parabrisas y la lente de la HUD estén limpios.

Si la imagen de la HUD no es correcta, contacte a su concesionario.

El parabrisas es parte del sistema HUD.

Consulte *Sustitución del parabrisas* ⇨ *345*.

## Mensajes del vehículo

Los mensajes que se muestran en el DIC indican el estado del vehículo o alguna acción que pueda ser necesaria para corregir algún problema. Pueden aparecer múltiples mensajes consecutivamente.

Los mensajes que no requieren acción inmediata se pueden aceptar y borrar pulsando ✓. Los mensajes que requieren una acción inmediata no se pueden borrar hasta que se haya realizado esa acción.

Todos los mensajes deben tomarse con seriedad; eliminar un mensaje no soluciona el problema.

Si aparece un mensaje de SERVICE (SERVICIO), contacte a su concesionario.

Siga las instrucciones provistas en los mensajes. El sistema muestra los siguientes tipos de mensajes:

- Mensajes de servicio
- Niveles de líquidos
- Seguridad del vehículo
- Frenos
- Dirección
- Sistemas de control de la amortiguación
- Sistemas de asistencia al conductor
- Control de velocidad crucero
- Luces y reemplazo de lámparas
- Sistemas de limpiado/lavado de parabrisas y luneta
- Puertas y ventanillas
- Cinturones de seguridad
- Sistemas de airbags
- Motor y transmisión
- Presión de los neumáticos
- Batería
- Sistema de suspensión de aire a las cuatro ruedas

## Mensajes acerca de la potencia del motor

### POTENCIA DE PROPULSIÓN ESTÁ REDUCIDA

Este mensaje aparece cuando se reduce la potencia de propulsión del vehículo. Una reducción en la potencia de propulsión puede afectar la capacidad de aceleración del vehículo. Si aparece este mensaje pero no se observa una disminución de las prestaciones, siga a su destino. Ante ciertas condiciones, puede reducirse el rendimiento la próxima vez que se conduzca el vehículo. El vehículo se puede conducir mientras aparezca este mensaje, pero la aceleración y la velocidad máximas se pueden ver reducidas. Siempre que este mensaje permanezca encendido o aparezca repetidamente, deberá llevar el vehículo a su concesionario para hacerlo reparar cuanto antes.

Bajo ciertas condiciones de operación, la propulsión quedará deshabilitada. Pruebe volviendo a arrancar el motor tras un par de minutos apagado.

## Mensajes relacionados a la velocidad del vehículo

### SPEED LIMITED TO XXX KM/H (MPH) (velocidad limitada a xxx km/h [mph])

Este mensaje muestra que la velocidad del vehículo se ha limitado a la velocidad que se muestra. La velocidad limitada es una protección para varios sistemas del vehículo y de propulsión, como el sistema de lubricación, térmico, de frenos, de suspensión, modo de conductor adolescente, si está equipado, o de neumáticos.

# Iluminación

**Iluminación exterior**
Llave de las luces ..... 154
Recordatorio de apagado de luces exteriores ..... 156
Luz alta ..... 156
Guiños ..... 156
Luces de circulación diurna (DRL) ..... 156
Sistema automático de faros ..... 156
Luces de emergencia ..... 157
Señalización de giros y cambios de carril ..... 158
Faros antiniebla ..... 158

**Iluminación interior**
Control de la iluminación del tablero de instrumentos ..... 159
Lámparas de techo ..... 159
Luces de lectura ..... 159

**Dispositivos de iluminación**
Iluminación de entrada ..... 160
Iluminación de salida ..... 160
Gestión de carga de la batería ..... 160
Protección contra descarga de la batería ..... 161
Ahorro de batería de las luces exteriores ..... 161

# Iluminación exterior

## Llave de las luces

El control de luces exteriores está en el tablero de instrumentos, a la izquierda del volante.

Tiene cuatro posiciones:

⏻ **:** Apaga los faros automáticos y las luces de conducción diurna (DRL). Coloque nuevamente el control de los faros en ⏻ para encender los faros automáticos o las luces DRL.

**AUTO :** Enciende automáticamente los faros, las luces de estacionamiento, las luces traseras, las luces del tablero de instrumentos, las luces demarcadoras del techo (si están equipadas) y las luces de la patente.

**:** Enciende todas las luces de estacionamiento, excepto los faros.

**:** Enciende los faros, las luces de estacionamiento y las del tablero de instrumentos.

Cuando los faros se encienden mientras el vehículo tiene el encendido conectado, los mismos se apagan automáticamente 10 minutos después de apagar el vehículo. Cuando los faros se encienden mientras el vehículo está apagado, permanecen encendidos 10 minutos y luego se apagan para evitar que se descargue la batería. Apague el control de los faros y luego vuelva a la posición de faros encendidos para hacer que permanezcan encendidos durante 10 minutos adicionales.

Para mantener las luces encendidas durante más de 10 minutos, el encendido debe estar conectado o en modo Accesorios.

## Sistema IntelliBeam

Si está equipado, este sistema enciende y apaga los faros de luz alta del vehículo de acuerdo con las condiciones de tráfico circundantes.

El sistema enciende los faros altos cuando está suficientemente oscuro y no hay ningún otro vehículo presente.

Este testigo se muestra en el cuadro de instrumentos cuando el sistema IntelliBeam está activado.

### Para encender y habilitar IntelliBeam

Para habilitar el sistema IntelliBeam, active dos veces el interruptor de luces altas/bajas dentro de un lapso de dos segundos al tiempo que el control de las luces exteriores está en AUTO o ≣D.

### Conduciendo con IntelliBeam

El sistema sólo activa las luces altas cuando se conduce a más de 40 km/h (25 mph).

La luz azul de faros altos encendidos aparece en el cuadro de instrumentos cuando las luces altas están encendidas.

Hay un sensor cerca del centro superior del parabrisas que controla automáticamente el sistema. Mantenga esta zona del parabrisas limpia para permitir el mejor rendimiento del sistema.

Los faros altos permanecen encendidos, bajo el control automático, hasta que se produzca una de las siguientes situaciones:

- El sistema detecta los faros de un vehículo que se aproxima.
- El sistema detecta las luces traseras de un vehículo delante suyo.
- La iluminación exterior es lo suficientemente alta como para que no hagan falta los faros altos.
- La velocidad del vehículo desciende por debajo de los 20 km/h (12 mph).

El sistema IntelliBeam se puede deshabilitar con el interruptor de luces altas/bajas o con la función de Guiñar para pasar. Si esto ocurriera, se debe activar y desactivar el interruptor de las luces altas/bajas en un lapso de dos segundos para volver a activar el sistema IntelliBeam. La luz del cuadro de instrumentos se encenderá para indicar que se reactivó el IntelliBeam. Consulte *Luz alta* ⇨ *156* y *Guiños* ⇨ *156*.

Las luces altas pueden no apagarse automáticamente si el sistema no puede detectar las luces de otro vehículo debido a alguna de las siguientes causas:

- Las luces del otro vehículo faltan, están dañadas, obstruidas, o no se pueden detectar por cualquier otro motivo.
- Las luces del otro vehículo están cubiertas con suciedad, nieve y/o tierra de la carretera.
- Las luces del otro vehículo no se pueden detectar debido a los densos gases de escape, humo, niebla, nieve, tierra de carretera, humedad u otras obstrucciones en el aire.
- El parabrisas del vehículo está sucio, agrietado u obstruido por algo que bloquea el sensor de luz.
- El vehículo está sobrecargado de tal manera que la parte de adelante apunta hacia arriba, haciendo que el sensor de luz apunte demasiado alto y no detecte faros ni luces traseras.
- Se está conduciendo el vehículo en carreteras sinuosas o accidentadas.

Es posible que tenga que deshabilitar los faros de luz alta automáticos si se presenta alguna de las condiciones mencionadas anteriormente.

## Recordatorio de apagado de luces exteriores

Suena una campanilla recordatoria cuando los faros o las luces de estacionamiento están encendidos manualmente, se apaga el vehículo y se abre una puerta. Para inhabilitar la campanilla, apague las luces.

## Luz alta

Empuje la palanca de las luces indicadoras de giro alejándola de usted y suéltela para encender la luz alta de los faros.

Para volver a las luces bajas de los faros, empuje la palanca nuevamente o tírela hacia usted y suéltela.

Cuando están encendidos los faros de luz alta, también se enciende esta luz indicadora del cuadro de instrumentos.

## Guiños

Esta característica le permite usar los faros de luz alta para indicarle al conductor al frente de usted que quiere rebasar. Funciona incluso si los faros están en posición automática.

Para usarla, jale la palanca de la señal direccional hacia usted y después suéltela.

Dependiendo del tipo de faro, se apagarán después de un breve período de tiempo o permanecerán encendidos mientras mantenga la palanca hacia usted. Se encenderá el indicador de luz alta en el grupo de instrumentos. Libere la palanca para volver a la operación normal.

## Luces de circulación diurna (DRL)

DRL puede facilitar que otros vean el frente del vehículo durante el día.

El sistema de luces de circulación diurna (DRL) se enciende cuando se cumplen las siguientes condiciones:

- El encendido está conectado.
- El control de luces exteriores está en AUTO.
- El sensor de luz determina que es de día.

Al encenderse el sistema DRL, solo se encienden las luces de circulación diurna. Las luces traseras, las luces de posición, las luces del tablero de instrumentos y otras luces, no se encenderán.

Según comienza a oscurecer, el sistema automático de faros pasa de las DRL a los faros.

Para apagar el DRL, gire el control de las luces exteriores a ⏻ y suelte.

## Sistema automático de faros

Cuando el control de luces exteriores está en AUTO y afuera está suficientemente oscuro, los faros se encienden automáticamente.

El vehículo tiene un sensor de luz situado en la parte superior del tablero de instrumentos. No cubra el sensor, de lo contrario se encenderán los faros cuando no es necesario.

El sistema también puede encender los faros cuando se conduce a través de un garaje o un túnel.

Si el vehículo se arranca en un garaje oscuro, el sistema automático enciende las luces inmediatamente. Si hay luz en el exterior cuando el vehículo sale del garaje, se producirá un ligero retardo antes que el sistema automático de faros pase a DRL. Puede que durante dicho retardo el cuadro de instrumentos no tenga el brillo habitual.

Compruebe que el control de brillo del tablero de instrumentos esté en la posición de máximo brillo.

Consulte *Control de la iluminación del tablero de instrumentos* ⇨ *159*.

Cuando afuera está suficientemente luminoso, los faros se apagarán o pueden cambiar a luces de circulación diurna (DRL).

El sistema automático de faros se apaga cuando el control de luces exteriores se gira a ⏻ (Encender/Apagar) o se desconecta el encendido.

### Encendido de luces con el limpiaparabrisas

Si se encuentran activados los limpiaparabrisas a la luz del día con el motor activado, y el control de luces exteriores está en AUTO, los faros, las luces de estacionamiento y demás luces exteriores se encienden. El tiempo de transición para que las luces se enciendan varía en función de la velocidad del limpiaparabrisas. Cuando los limpiaparabrisas no están funcionando, estas luces se apagan. Mueva el control de luces exteriores a ⏻ o ≋OO≋ para desactivar esta característica.

## Luces de emergencia

**Se muestran Tahoe, Suburban, Yukon, Yukon XL, similar a Denali**

⚠ **:** Pulse este botón para hacer centellear los intermitentes delanteros y traseros. Presiónelo nuevamente para apagar las balizas.

Cuando están encendidas las luces de emergencia, las luces indicadoras de giro del vehículo no funcionan.

## Señalización de giros y cambios de carril

En el cuadro de instrumentos parpadea una flecha que señala la dirección del giro o cambio de carril.

Para señalizar un giro, mueva la palanca de luces indicadoras de giro hacia arriba o hacia abajo, hasta el tope.

Levante o baje la palanca durante menos de un segundo hasta que la flecha empiece a destellar para señalar un cambio de carril. Esto hace que las luces indicadoras de giro destellen automáticamente tres veces. Parpadeará seis veces si el Modo Grúa/ Remolque está activado. Si se mantiene accionada la palanca de las luces indicadoras de giro durante más de un segundo, las luces indicadoras de giro destellan hasta que se suelte la palanca.

La palanca vuelve a su posición inicial cuando se suelta.

Si después de señalizar un giro o cambio de carril, las flechas destellan rápidamente o no se encienden, podría estar quemada una lámpara de las luces indicadoras de giro.

Reemplace cualquier lámpara quemada. Si la lámpara no está quemada, compruebe el fusible.

Consulte *Fusibles y disyuntores* ⇨ *350*.

**Campanilla de luces indicadoras de giro encendidas**

Si las luces indicadoras de giro se dejan encendidas durante más de 1,2 km (0,75 mi), suena una campanilla en cada guiño de dichas luces. El mensaje ENCENDER INTERMITENTE también aparecerá en el Centro de información para el conductor (DIC). Para apagar la campanilla y el mensaje, mueva la palanca de las luces indicadoras de giro a la posición de apagado.

## Faros antiniebla

Si está equipado con faros antiniebla, el botón se halla en el control de luces exteriores, a la izquierda de la columna de dirección.

Para que se enciendan los faros antiniebla, el vehículo debe estar con el encendido conectado.

**:** Pulse para encender o apagar los faros antiniebla. Se enciende una luz en el cuadro de instrumentos.

Cuando se encienden los faros antiniebla, se encienden automáticamente las luces de estacionamiento.

En algunas localidades las leyes requieren que los faros estén encendidos con los faros antiniebla.

# Iluminación interior

## Control de la iluminación del tablero de instrumentos

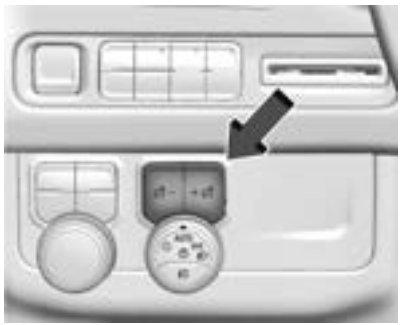

Esta función ajusta el brillo de todos los controles iluminados. El control de iluminación del tablero de instrumentos está arriba del control de las luces exteriores.

**:** Presione - o + para intensificar o atenuar las luces.

Esta función se encuentra operativa durante la noche o cuando los faros o las luces de estacionamiento están encendidos.

## Lámparas de techo

Hay luces de techo en la consola superior.

Las luces de domo se encienden cuando se abre cualquier puerta, cuando se presiona en la llave remota o cuando se apaga el vehículo.

Para cambiar la configuración de las lámparas de techo, pulse lo siguiente:

**OFF :** Presione para apagar las luces de techo. Una luz indicadora en el botón se encenderá cuando se active la anulación de la lámpara de domo. Presione OFF nuevamente para desactivar esta función y la luz indicadora se apaga.

Mantenga presionado cualquiera de los lentes de la consola superior para encender o apagar manualmente todas las luces de techo.

## Luces de lectura

Hay luces de lectura en la consola superior y sobre los asientos traseros. Estas luces se enciende cuando se abre cualquier puerta.

**Luces de lectura delanteras**

Las luces de lectura delanteras están en la consola del techo. Presione las lentes de las luces para encender o apagar las luces de lectura delanteras.

**Luces de lectura traseras**

Las luces de lectura traseras están sobre los asientos traseros.

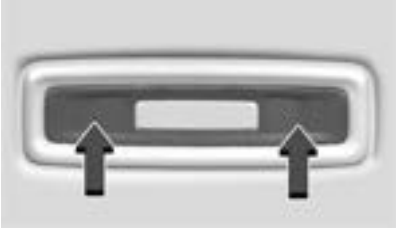

**Sin quemacocos**

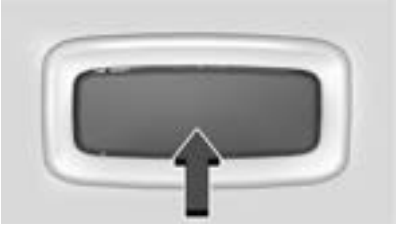

**Con techo solar**

Pulse el cristal de cada luz de lectura para encenderla o apagarla.

# Dispositivos de iluminación

## Iluminación de entrada

Las luces interiores se encienden cuando se pulsa 🔓 en la llave remota o cuando se abre cualquier puerta y el control de la luz de domo está en la posición de "puertas".

También se encienden algunas luces exteriores cuando se pulsa 🔓 en la llave remota o cuando se abre cualquier puerta. Las luces bajas se encienden concretamente por la noche o en áreas con baja iluminación.

Todas las luces se apagan gradualmente luego de 30 segundos.

La iluminación para el ingreso se puede inhabilitar manualmente cerrando todas las puertas, pulsando 🔒 en la llave remota o arrancando el vehículo.

Esta característica puede cambiarse. En la página inicial del infoentretenimiento, seleccione el ícono de Ajustes > Vehículo > Luces de localización del vehículo.

## Iluminación de salida

Algunas luces exteriores e interiores se encienden cuando se abre la puerta del conductor después de apagar el vehículo.

Las luces interiores y exteriores quedan encendidas durante un tiempo preestablecido y luego se apagan automáticamente.

Las luces interiores se encienden cuando se apaga el vehículo.

Las luces exteriores se apagan inmediatamente girando el control de luces exteriores a la posición de apagado.

Esta característica puede cambiarse. En la pantalla inicial del infoentretenimiento, seleccione el ícono Ajustes > Vehículo > Iluminación de salida.

## Gestión de carga de la batería

El vehículo cuenta con un sistema de gestión de la alimentación eléctrica (EPM), que estima la temperatura de la batería y el estado de la carga. Luego ajusta el voltaje para lograr el mejor rendimiento y una larga vida útil de la batería.

Cuando el estado de carga de la batería es bajo, el voltaje se aumenta levemente para recargarla rápidamente. Cuando el estado de la carga es alto, el voltaje se disminuye levemente para evitar la sobrecarga.
El voltímetro o la visualización de voltaje en el centro de información para el conductor (DIC), si están equipados, pueden mostrar la fluctuación del voltaje. Esto es normal.
Si existe un problema, se mostrará una alerta.

La batería se puede descargar en ralentí si las cargas eléctricas son muy altas. Esto es así en todos los vehículos. Se debe a que el generador (alternador) puede no estar girando con la rapidez suficiente en ralentí para producir toda la energía que se necesita para las cargas eléctricas muy altas.

Se registra una carga eléctrica elevada cuando varios de los siguientes accesorios están en funcionamiento, tales como: faros, luces altas, faros antiniebla, desempañador de la luneta trasera, ventilador del climatizador a alta velocidad, calentador de asientos, ventiladores de refrigeración del motor, cargas de remolque y cargas conectadas a los tomacorrientes para accesorios.

La EPM trabaja para evitar una descarga excesiva de la batería. Lo hace equilibrando la salida del generador y las necesidades eléctricas del vehículo. Puede aumentar la velocidad de ralentí del motor para generar más energía eléctrica, cuando sea necesario. Puede reducir temporalmente las demandas de energía eléctrica de algunos accesorios.

Normalmente, estas acciones se efectúan en escalones o niveles, sin ser percibidas. En casos aislados y en los niveles más altos de la acción correctiva, esta acción puede ser percibida por el conductor. En ese caso, puede aparecer un mensaje del DIC y es recomendable que el conductor reduzca las cargas eléctricas tanto como le sea posible.

## Protección contra descarga de la batería

Esta función ayuda a evitar que la batería se agote cuando las luces interiores de cortesía o las luces de lectura se dejan accidentalmente encendidas. Si se deja cualquiera de esas luces encendida, se apaga automáticamente luego de 10 minutos, si el encendido está desconectado. Las luces no volverán a encenderse hasta que ocurra una de las siguientes acciones:

- Se conecte el encendido.
- Se cierren las puertas y se vuelvan a abrir.

## Ahorro de batería de las luces exteriores

Las luces exteriores se apagan unos 10 minutos después de apagar el vehículo si se dejaron encendidas manualmente las luces de estacionamiento o los faros. Esto protege contra el agotamiento de la batería. Para reiniciar el temporizador de 10 minutos, gire el control de luces exteriores a la posición ⏻ y luego vuelva a girarlo a la posición ≣00≢ o ≣D.

Para mantener las luces encendidas durante más de 10 minutos, el vehículo debe estar encendido o en modo accesorios.

# Sistema de audio


**Introducción**
Introducción ..... 163
Vista general ..... 164
Mandos en el volante ..... 165
Utilización del sistema ..... 166
Actualizaciones del software ..... 169

**Radio**
Radio AM-FM (Radio base) ..... 169
Radio AM-FM (Radio de nivel superior) ..... 170
Radio Data Systems (RDS) (Sistema de Datos de Radio RDS) ..... 172
Recepción de radio. ..... 173
Antena multibanda ..... 173

**Reproductores de audio**
Cómo evitar dispositivos de medios de comunicación no confiables ..... 173
Cómo evitar dispositivos de medios de comunicación no confiables ..... 173
Puerto USB ..... 174
Audio por Bluetooth (Radio base) ..... 174
Audio por Bluetooth (Radio de nivel superior) ..... 175

**Infoentretenimiento del asiento trasero**
Sistema de infoentretenimiento del asiento trasero (RSI) ..... 175

**Navegación**
Uso del sistema de navegación ..... 182
Mapas ..... 183
Símbolos de navegación ..... 183
Destino ..... 184
Sistema de Posicionamiento Global (GPS) ..... 185
Posicionamiento del vehículo ..... 185
Problemas con el guiado de ruta ..... 185

**Reconocimiento de voz**
Reconocimiento de voz ..... 186

**Teléfono**
Bluetooth (Vista general) ..... 188
Bluetooth (Vinculación y uso de un teléfono para radio de nivel base) ... 189
Bluetooth (Vinculación y uso de un teléfono para radio de nivel superior) ..... 193
Apple CarPlay y Android Auto (Radio base) ..... 197
Apple CarPlay y Android Auto (Radio de nivel superior) ..... 199

**Ajustes**
Ajustes (Radio base) ..... 200
Ajustes (Radio de nivel superior) ..... 202

**Acuerdos de marcas comerciales y licencias**
Acuerdos de marcas comerciales y licencias ..... 204

# Introducción

Lea las siguientes páginas para familiarizarse con las funciones.

**⚠ Peligro**

Si desvía sus ojos del camino demasiado tiempo o con demasiada frecuencia para usar cualquier función del infoentretenimiento, puede provocar un accidente. Usted u otras personas pueden sufrir lesiones o la muerte. No preste atención prolongada a las tareas con el infoentretenimiento mientras conduce. Limite sus vistazos a las pantallas del vehículo y concentre su atención en la conducción. Use comandos de voz toda vez que sea posible.

El sistema de infoentretenimiento tiene funciones integradas para evitar distracciones deshabilitando ciertas funciones durante la conducción. Estas funciones pueden aparecer atenuadas en pantalla cuando no están disponibles. Muchas de las funciones del infoentretenimiento también están disponibles a través de los controles del volante y del grupo de instrumentos.

Antes de conducir:

- Familiarícese con la operación, los controles en el grupo central, los controles en el volante de dirección y la pantalla del infoentretenimiento.
- Configure el audio presintonizando sus estaciones favoritas, ajustando el tono y los parlantes.
- Programe los números de su teléfono anticipadamente de modo que pueda llamar fácilmente a los mismos pulsando un solo control o utilizando un solo comando de voz.

Vea *Distracción al conducir* ⇨ *215*.

**Cancelación activa de ruido (ANC, por su sigla en inglés)**

Si está equipado, ANC reduce el ruido del motor en el interior del vehículo. ANC requiere que funcionen correctamente el sistema de audio instalado en fábrica, la radio, los altavoces, el amplificador (si está equipado), el sistema de inducción y el sistema de escape. Debe ser desactivado por su concesionario si se instalan equipos de posventa relacionados.

## Vista general

### Sistema de infoentretenimiento

El sistema de infoentretenimiento se controla utilizando la pantalla de infoentretenimiento, los controles en el cuadro central, los controles del volante y por reconocimiento de voz, si está equipado.

1. ⏻ (Alimentación eléctrica)
   - Pulse para encender el sistema.
   - Pulse para silenciar/reactivar el sistema cuando esté encendido.
   - Mantenga pulsado para mostrar la pantalla de apagado o la opción de mostrar la pantalla de apagado.
   - Gire para disminuir o aumentar el volumen.
2. ⏮
   - Radio: Pulse y suelte para ir a la estación o canal fuerte anterior. Pulse y sostenga para desplazarse a través de las estaciones o canales. Libere para detenerse en la siguiente estación o canal fuerte anterior. Vea *Radio AM-FM (Radio base)* ⇨ *169* o *Radio AM-FM (Radio de nivel superior)* ⇨ *170*.
   - USB/Bluetooth: Mantenga presionado para retroceder rápidamente la canción actual si el dispositivo lo admite. Suelte para volver a la velocidad normal de reproducción. Consulte *Puerto USB* ⇨ *174* o *Audio por Bluetooth (Radio base)* ⇨ *174* o *Audio por Bluetooth (Radio de nivel superior)* ⇨ *175*.
3. ⌂
   - Pulse para ir a la Página inicial. Consulte "Página inicial" más adelante en esta sección.
   - Pulse para salir de Android Auto o Apple CarPlay. Para volver a Android Auto o Apple CarPlay, mantenga pulsado. Vea *Apple CarPlay y Android Auto (Radio base)* ⇨ *197* o *Apple CarPlay y Android Auto (Radio de nivel superior)* ⇨ *199*.

4. ⏭
   - Radio: Pulse y suelte para ir a la estación o canal fuerte siguiente. Pulse y sostenga para desplazarse a través de las estaciones o canales. Libere para detenerse en la siguiente estación o canal fuerte.
   - USB/Bluetooth: Mantenga presionado para avanzar rápidamente la canción actual si el dispositivo lo admite. Suelte para volver a la velocidad normal de reproducción. Consulte *Puerto USB* ⇨ *174* o *Audio por Bluetooth (Radio base)* ⇨ *174* o *Audio por Bluetooth (Radio de nivel superior)* ⇨ *175*.
5. ◁ BACK
   - Pulse para regresar a la visualización anterior en un menú.
6. ✓
   - Gire para cambiar las fuentes del sintonizador solamente (AM/FM/SXM/DAB si están disponibles), estando en la aplicación de audio. No es compatible con fuentes sin sintonizador. Gire para recorrer las selecciones en las aplicaciones de proyección del teléfono.

**Página inicial**

Se accede a los iconos de las aplicaciones del vehículo en la Página de inicio. Cuando el vehículo está en movimiento, se deshabilitan varias aplicaciones.

Muévase a la izquierda o la derecha de la pantalla para acceder a las páginas de iconos.

**Gestión de los íconos de la página inicial**

1. Mantenga tocando cualquiera de los íconos de la Página Inicial para ingresar al modo de edición.
2. Continúe tocando el ícono y arrástrelo hasta la posición deseada.
3. Suelte el ícono para dejarlo en la posición deseada.

**Mover un icono a otra página**

1. Arrastre el icono hasta el borde de la pantalla hacia la página deseada.
2. Continúe arrastrando y soltando tantos íconos de aplicaciones como desee.

**Mover un icono a la bandeja de aplicaciones**

Sólo para radio de nivel superior:

Para mover un icono a la bandeja de aplicaciones del lado izquierdo de la pantalla, arrastre el icono a la bandeja de aplicaciones.

## Mandos en el volante

Si está equipado, algunos controles de audio se pueden ajustar desde el volante.

**:** Pulse para contestar una llamada entrante o para iniciar el reconocimiento de voz. Vea *Bluetooth (Vinculación y uso de un teléfono para radio de nivel superior)* ⇨ *193* o *Bluetooth (Vinculación y uso de un teléfono para radio de nivel base)* ⇨ *189* o *Bluetooth (Vista general)* ⇨ *188*.

: Pulse para rechazar una llamada entrante o para finalizar una llamada en curso. Pulse para silenciar o anular el silenciado del sistema de infoentretenimiento cuando no esté en una llamada.

Los interruptores de favoritas y de volumen están en la parte posterior del volante.

1. Favorite (Favoritos): Cuando se está en una fuente de radio, pulse para seleccionar la reproducción de audio favorita siguiente o anterior. Cuando se está escuchando un dispositivo multimedia, pulse para seleccionar la pista siguiente o anterior.
2. Volumen: Pulse para aumentar o disminuir el volumen.

## Utilización del sistema

### Audio

Toque el icono Audio para mostrar la página de origen de audio activa. Los ejemplos de fuentes disponibles pueden incluir AM, FM, USB, AUX y Bluetooth.

### Teléfono

Toque el icono Teléfono para mostrar la página principal de Teléfono. Consulte *Bluetooth (Vinculación y uso de un teléfono para radio de nivel superior)* ⇨ *193* o *Bluetooth (Vinculación y uso de un teléfono para radio de nivel base)* ⇨ *189* o *Bluetooth (Vista general)* ⇨ *188*.

### Maps (Mapas)

Si está equipado, toque el icono Mapas para mostrar la pantalla Google Maps. Vea *Uso del sistema de navegación* ⇨ *182*.

### Google Assistant (Asistente de Google)

Si está equipado, toque el ícono del Asistente de Google para abrir la aplicación del Asistente de Google. Vea *Reconocimiento de voz* ⇨ *186*.

### Google Play

Si está equipado, toque para descargar algunas de sus aplicaciones favoritas en el vehículo. La descarga de aplicaciones en Google Play requiere que inicie sesión en una cuenta de Google con un plan de servicios activo con datos. Algunas aplicaciones de terceros requieren de una cuenta separada y, en algunos casos, de una suscripción paga para su acceso en el vehículo.

### Ajustes

Toque el icono Configuración para mostrar el menú Configuración. Vea *Ajustes (Radio de nivel superior)* ⇨ *202* o *Ajustes (Radio base)* ⇨ *200*.

### Apple CarPlay

Si está equipado, toque el icono de Apple CarPlay para activar Apple CarPlay tras conectar un dispositivo admitido. Vea *Apple CarPlay y Android Auto (Radio base)* ⇨ *197* o *Apple CarPlay y Android Auto (Radio de nivel superior)* ⇨ *199*.

## Android Auto

Si está equipado, toque el icono de Android Auto para activar Android Auto tras conectar un dispositivo admitido. Consulte *Apple CarPlay y Android Auto (Radio base)* ⇨ *197* o *Apple CarPlay y Android Auto (Radio de nivel superior)* ⇨ *199*.

## Cámara

Si está disponible, toque el icono de Cámara para acceder a la aplicación de la cámara. Vea *Sistemas de asistencia para estacionar o ir marcha atrás* ⇨ *275*.

## Bandeja de accesos directos

En las radios de gama alta, la bandeja de accesos directos se encuentra a la izquierda de la pantalla. Muestra hasta cinco aplicaciones.

En las radios de gama base, la bandeja de accesos directos se encuentra cerca de la parte inferior de la pantalla. Se muestra con cuatro aplicaciones.

## Funciones de la pantalla del infoentretenimiento

Las funciones de la pantalla del infoentretenimiento aparecen en la pantalla cuando están disponibles. Cuando una función no está disponible, es posible que esté atenuada. Al tocar sobre una función, es posible que se resalte.

## Gestos de infoentretenimiento

Use los siguientes gestos de dedos para controlar el sistema de infoentretenimiento.

### Tocar/puntear

El toque/golpecito ligero se usa para seleccionar un ícono o una opción, activar una aplicación o cambiar la ubicación dentro de un mapa.

### Mantener tocando

Tocar y mantener se puede usar para iniciar otro gesto, o para mover o eliminar una aplicación.

### Arrastrar

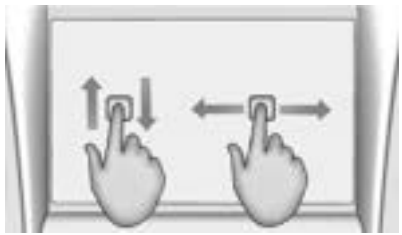

Se usa arrastrar para mover aplicaciones de la Home Page (Página de inicio), o para desplazar el mapa horizontalmente. Para arrastrar el elemento, debe sostenerlo y moverlo a lo largo de la pantalla a la nueva

ubicación. Esto se puede hacer hacia arriba, abajo, la derecha o la izquierda. Esta función solo está disponible con el vehículo estacionado, no en movimiento.

**Desplazar**

Desplazar se usa para mover elementos una distancia corta en una lista o sobre un mapa. Para desplazar, mantenga y mueva el elemento seleccionado hacia arriba o abajo a una ubicación nueva.

**Lanzar o Deslizar**

Lanzar o Deslizar se usan para desplazarse por una lista, desplazar horizontalmente el mapa o cambiar las vistas de página. Haga esto poniendo un dedo sobre la pantalla y luego desplazándolo rápidamente hacia arriba y hacia abajo, o hacia la derecha y hacia la izquierda.

**Expansión**

La expansión se usa para acercar en un mapa, en ciertas imágenes o en una página web. Coloque un dedo y el pulgar juntos sobre la pantalla y luego sepárelos.

**Reducción**

La reducción se usa para alejar en un mapa, en ciertas imágenes o en una página web. Coloque un dedo y el pulgar separados sobre la pantalla y luego júntelos.

## Limpieza de superficies de mucho brillo, información del vehículo y pantallas de la radio

Para los vehículos con superficies de mucho brillo o para las pantallas del vehículo, utilice un paño de microfibra para limpiar las superficies. Antes de limpiar la superficie con el paño de microfibra, utilice un cepillo de cerdas suaves para quitar el polvillo que podría rayar la superficie. Luego limpie

frotando cuidadosamente con el paño de microfibra. Nunca utilice limpiavidrios o solventes. Lave periódicamente el paño de microfibra a mano de forma separada, utilizando un jabón suave. No utilice blanqueadores o suavisantes. Enjuague con abundante agua y deje secar al aire antes de volver a utilizarlo.

## Actualizaciones del software

### Actualizaciones de software inalámbricas

Si está equipado, consulte "Actualizaciones" en *Ajustes (Radio de nivel superior)* ⇨ *202* o *Ajustes (Radio base)* ⇨ *200* para obtener detalles sobre las actualizaciones de software.

# Radio

## Radio AM-FM (Radio base)

### Utilización de la radio

En la página de inicio, toque el icono Audio para mostrar la página de la fuente de sonido activa. Elija entre las tres fuentes usadas más recientemente en la lista de la izquierda de la pantalla o toque la opción More (Más) para mostrar una lista de fuentes disponibles. Entre las fuentes disponibles se pueden incluir, a modo de ejemplo: AM, FM, Mis Medios, USB, AUX (si está equipado), y Bluetooth.

### Menú de sonido del sistema de infoentretenimiento

Desde cualquiera de las páginas principales de las fuentes de audio, toque Sonido para ver lo siguiente:

**Ecualizador :** Toque para ajustar los Graves, Medios y Agudos usando los controles de la pantalla de infoentretenimiento.

**Atenuación/ Balance :** Toque para ajustar usando los controles de la pantalla de infoentretenimiento, o dando golpecitos/ arrastrando el retículo.

### Localizar una estación

#### Buscar una estación

En la opción AM o FM, pulse ⏮ o ⏭ en la consola central para buscar la emisora más potente anterior o siguiente.

#### Búsqueda de emisoras

Desde la pantalla de AM o FM, toque Browse (Examinar) para mostrar todas las emisoras disponibles. Navegue hacia arriba y abajo por las emisoras desplazándose por la lista. Toque sobre la emisora que desea escuchar. Toque ☆ para guardar la emisora como favorita.

Si está disponible, toque Update Station List (Actualizar lista de estaciones) para actualizar las emisoras activas dentro de su área.

#### Sintonización directa

Acceda a Direct Tune (Sintonización directa) tocando el ícono Sinton. de la pantalla de AM o FM para mostrar el teclado. Navegue hacia arriba y abajo por todas las frecuencias usando ⏮ o ⏭. Use el teclado para ingresar directamente una emisora. Cuando se ingresa una nueva emisora, la información sobre dicha emisora aparece del lado derecho. Esta información se actualiza con cada nueva frecuencia válida que se sintonice.

El teclado atenúa las entradas que no contribuyen a una frecuencia válida, y coloca automáticamente un punto decimal dentro del número de la frecuencia.

Toque (X) junto a la emisora a ingresar para borrar un número por vez o mantenga pulsado para borrar todos los números.

Una emisora válida de AM o FM se sintoniza automáticamente con la nueva frecuencia, pero no cierra la pantalla de sintonización directa. Toque < o X en la parte superior de la pantalla para salir de Direct Tune (Sintonización directa).

### Categorías FM

Desde la pantalla de FM, toque Browse (Examinar) para mostrar todas las emisoras disponibles. Toque Categorías en la parte superior de la lista de emisoras para acceder a una lista de los géneros disponibles. La lista incluye géneros asociados a las emisoras de FM. Toque un nombre de categoría para mostrar una lista de emisoras de dicha categoría. Al tocar sobre una emisora de la lista, se sintonizará dicha estación en la radio.

### Almacenamiento de favoritos de emisoras de radio

Los favoritos se muestran en la parte superior de la pantalla.

**AM o FM :** Mantenga pulsado Pres. Favorito o una emisora sintonizada anteriormente para sobrescribirla en la parte superior de la pantalla a fin de almacenar la emisora actual como favorito. Toque una favorita guardada para ir a la emisora favorita.

Los favoritos también se pueden guardar tocando ☆ en la lista de emisoras. La opción se iluminará para indicar que se ha guardado como favorito.

El número de favoritos presentado se ajusta automáticamente como opción predeterminada, pero se puede ajustar manualmente en la pestaña del sistema en Ajustes bajo Favoritos y luego Establecer Número de Favoritos de Audio. También se puede ajustar desde Configuración en la pestaña Apps, dentro de Audio y luego Establecer Número de Favoritos de Audio.

## Radio AM-FM (Radio de nivel superior)

### Utilización de la radio

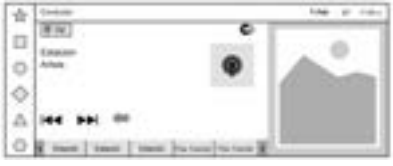

Desde la página de inicio, toque el icono Audio para mostrar la pantalla En reproducción para la fuente de audio activa. Toque el botón de fuente como FM o AM en la esquina izquierda para cambiar su fuente.

## Localizar una estación

### Buscar una estación

En la pantalla de AM o FM, toque los botones atrás o adelante en la pantalla de infoentretenimiento para buscar la estación más potente anterior o siguiente.

### Sinton.

Toque en la pantalla de infoentretenimiento para entrar a la pantalla de Sintonización. Use el teclado para ingresar una frecuencia.

Toque ☆ para guardar la estación como favorita.

Ingresar una frecuencia válida de AM o FM sintonizará automáticamente la nueva estación, pero no cierra la pantalla de sintonización.

Toque el botón Go (Ir) o la frecuencia en la lista para comenzar a reproducir la estación. La página de sintonización se cerrará y volverá a la pantalla En reproducción.

## Almacenamiento de favoritos de emisoras de radio

Las estaciones favoritas guardadas se mostrarán en la parte inferior de la pantalla En reproducción.

Los favoritos de AM, FM y DAB (si aplica) se pueden almacenar manteniendo presionada un espacio de favorito.

## Configuración de audio

Las configuraciones de audio varían por región.

En la pantalla en Reproducción, toque y podrá mostrarse lo siguiente:

### Sonido

- Ecualizador
- Atenuación/Balance
- Modo sonido (si está equipado)

### Bose AudioPilot

Si está equipado, ajusta el volumen en base al ruido dentro del vehículo y a la velocidad del mismo.

### Administrar favoritos

Muestra una lista de favoritos de audio que se pueden mover o eliminar.

### Texto de radio (RDS)

Cuando está activado, se mostrarán las letras de identificación de las estaciones de radio y los mensajes de las estaciones de radio.

### Categoría de texto de radio

Cuando está activado, se mostrará información de categoría sobre el contenido de radio actual.

### Alerta de programa de tráfico (TP)

Cuando está encendido y el radio detecta una alerta de tráfico, se mostrará una notificación y se escuchará un mensaje de audio.

### Región

Cuando está activado, la configuración de radio se ajustará automáticamente a su región actual.

**Anuncios DAB**

Le permite elegir para qué categorías le gustaría recibir anuncios DAB.

**Enlace DAB-DAB**

Cuando está encendido y la señal de una estación de radio DAB se vuelve débil, el radio puede sintonizar la misma estación en un conjunto DAB diferente si está disponible.

**Enlace DAB-FM**

Cuando está encendido y la señal de una estación de radio DAB se vuelve débil, el radio intentará sintonizar la variante FM de la estación. Si el enlace DAB-DAB está disponible, el radio intentará enlazarse a la estación en otro conjunto DAB primero.

## Radio Data Systems (RDS) (Sistema de Datos de Radio RDS)

RDS se basa en la recepción de información RDS específica de estaciones de radio y sólo funciona cuando está disponible la información. Es posible que una estación transmita información que cause que el radio funcione incorrectamente.

Además, las características de RDS son específicas de la región y el país de venta. Esto significa que es posible que el contenido RDS específico no esté disponible en su área de escucha o en el país en el que opera el vehículo.

Para activar o desactivar las funciones RDS, consulte "Configuración de audio" anteriormente.

Las siguientes funciones RDS principales y específicas de la región pueden ser compatibles con las estaciones de radio en su área de escucha:

**Funciones RDS principales**

- Muestra las letras de identificación de la estación de radio
- Mostrar mensajes de las estaciones de radio
- Proporciona información sobre la categoría de la estación de radio (cuando esté disponible)

**Funciones de RDS específicas de la región**

- Compatible con Alertas de programa de tráfico (TP)
- Compatible con cambio de frecuencia alternativa (AF)
- Compatible con cambio de región

## Radio Data Systems (RDS) (Sistema de Datos de Radio RDS)

RDS se basa en la recepción de información RDS específica de estaciones de radio y sólo funciona cuando está disponible la información. Es posible que una estación transmita información que cause que el radio funcione incorrectamente.

Además, las características de RDS son específicas de la región y el país de venta. Esto significa que es posible que el contenido RDS específico no esté disponible en su área de escucha o en el país en el que opera el vehículo.

Para activar o desactivar las funciones RDS, seleccione Configuración > Aplicaciones> Audio > RDS> Seleccione ON (encender) u OFF (apagar).

Las siguientes funciones RDS principales y específicas de la región pueden ser compatibles con las estaciones de radio en su área de escucha:

**Funciones RDS principales**

- Muestra las letras de identificación de la estación de radio
- Mostrar mensajes de las estaciones de radio

- Proporciona información sobre la categoría de la estación de radio (cuando esté disponible)

**Funciones de RDS específicas de la región**

- Compatible con Alertas de programa de tráfico (TP)
- Compatible con cambio de frecuencia alternativa (AF)
- Compatible con cambio de región

## Recepción de radio.

Si hay interferencia estática en la radio, desenchufe los dispositivos electrónicos de los tomacorrientes para accesorios.

### FM

Las señales de FM solo tienen un alcance de alrededor de 16 a 65 km (10 a 40 millas). Si bien la radio tiene incorporado un circuito electrónico que funciona automáticamente para reducir la interferencia, puede producirse algo de estática, especialmente alrededor de edificios altos o colinas, que causa que el sonido se atenúe y vuelva al nivel normal.

### AM

El alcance de la mayoría de las estaciones de AM es superior al de las de FM, especialmente de noche. El mayor alcance puede causar que las frecuencias de las estaciones se interfieran entre sí. También puede producirse estática cuando fenómenos tales como tormentas o elementos como líneas de alta tensión interfieren con el funcionamiento de la radio. Cuando esto sucede, trate de reducir los agudos de la radio.

### Uso de dispositivos móviles

El uso de un dispositivo móvil, como para hacer o recibir llamadas, cargarlo o simplemente tenerlo encendido puede causar interferencia con la radio. Desenchúfelo o apáguelo si esto ocurre.

## Antena multibanda

La antena multibanda del techo se puede usar para la radio, la navegación y otros sistemas de comunicaciones, dependiendo de las opciones equipadas. Para asegurar una recepción clara, mantenga la antena libre de obstrucciones, tales como hielo y nieve. Si el vehículo cuenta con un techo solar y está abierto, o un techo cargado con equipaje, la recepción puede verse afectada.

# Reproductores de audio

## Cómo evitar dispositivos de medios de comunicación no confiables

Cuando use dispositivos de multimedia como USB y dispositivos móviles, tenga en cuenta el origen. Los dispositivos de multimedia no confiables podrían contener archivos que afectan el funcionamiento o el rendimiento del sistema, y deben evitarse.

## Cómo evitar dispositivos de medios de comunicación no confiables

Cuando use dispositivos de multimedia como USB y dispositivos móviles, tenga en cuenta el origen. Los dispositivos de multimedia no confiables podrían contener archivos que afectan el funcionamiento o el rendimiento del sistema, y deben evitarse.

## Puerto USB

El vehículo puede estar equipado con varios puertos USB. Los puertos también se pueden usar para cargar. Se puede reproducir música desde un dispositivo USB conectado.

**Atención**

Para evitar daños al vehículo, desenchufe todos los accesorios y desconecte del vehículo todos los cables de accesorios cuando no los use. Los cables de accesorios que se dejan enchufados al vehículo sin estar conectados a un dispositivo pueden dañarse o causar un cortocircuito eléctrico si el extremo sin conexión entra en contacto con líquidos u otra fuente de energía tal como el tomacorriente para accesorios.

### Audio USB

Para reproducir música por USB:

1. En la página de audio En reproducción, toque la fuente y seleccione USB.
2. Si no hay ningún dispositivo conectado, siga las indicaciones de la pantalla para conectar el dispositivo.

   El contenido multimedia compatible aparecerá en la pantalla.

## Audio por Bluetooth (Radio base)

Se puede reproducir música desde un dispositivo Bluetooth conectado. Consulte la ayuda para vincular un dispositivo en *Bluetooth (Vinculación y uso de un teléfono para radio de nivel superior)* ⇨ *193* o *Bluetooth (Vinculación y uso de un teléfono para radio de nivel base)* ⇨ *189* o *Bluetooth (Vista general)* ⇨ *188*.

El volumen y la selección de canciones puede controlarse mediante los mandos de infoentretenimiento o el dispositivo móvil. Si se selecciona Bluetooth y no hay volumen, compruebe el volumen en el sistema de infoentretenimiento.

Se puede comenzar a reproducir música tocando Bluetooth en la lista de fuentes recientes a la izquierda de la pantalla, o tocando en Más y luego tocando el dispositivo Bluetooth.

Para reproducir música por Bluetooth:

1. Encienda el dispositivo y vincúlelo para conectarlo.
2. Una vez asociado, toque Audio en la página de inicio y luego Bluetooth en la lista de fuentes recientes a la izquierda de la pantalla.

**Menú de sonido Bluetooth**

Véase "Menú de sonido del sistema de infoentretenimiento" en *Radio AM-FM (Radio base)* ⇨ *169* o *Radio AM-FM (Radio de nivel superior)* ⇨ *170*.

**Administrar dispositivos Bluetooth**

Desde la Página de inicio:

1. Tocar Audio.
2. Toque Dispositivos para agregar o eliminar dispositivos.

Al tocar Bluetooth, puede no ser factible que la radio inicie el reproductor de audio del dispositivo conectado para comenzar la reproducción. Cuando el vehículo no está en movimiento, use el dispositivo móvil para comenzar la reproducción.

Cada dispositivo inicia el audio de manera distinta. Cuando se selecciona Bluetooth como fuente, puede que la radio aparezca como pausado en la pantalla. Pulse el control de reproducción del dispositivo o toque ▷ en la pantalla para iniciar la reproducción.

La funcionalidad de Búsqueda se mostrará siempre que lo admita el dispositivo Bluetooth. Este contenido de medios no será parte del modo de fuente MyMedia.

Algunos teléfonos inteligentes soportan el envío de información de música por Bluetooth para visualización en la radio. Cuando la radio recibe esta información, verifica si hay alguna disponible y la muestra. Para mayor información sobre las características Bluetooth admitidas, consulte a su concesionario.

## Audio por Bluetooth (Radio de nivel superior)

Se puede reproducir música desde un dispositivo Bluetooth conectado.

El volumen y la selección de canciones puede controlarse mediante los mandos de infoentretenimiento. Si se selecciona Bluetooth y no hay volumen, compruebe el volumen en el sistema de infoentretenimiento.

Para reproducir música por Bluetooth:

1. En la página de audio En reproducción, toque la fuente y seleccione el dispositivo Bluetooth deseado.
2. Si no hay ningún dispositivo conectado, siga las indicaciones de la pantalla para conectar el dispositivo.

   El contenido multimedia compatible aparecerá en la pantalla.

### Administrar dispositivos Bluetooth

Administrar dispositivos Bluetooth le permite agregar, eliminar o seleccionar otro dispositivo conectado.

Sólo un dispositivo Bluetooth puede estar activo a la vez.

# Infoentretenimiento del asiento trasero

## Sistema de infoentretenimiento del asiento trasero (RSI)

Si está equipado, el sistema incluye dos puertos HDMI, dos auriculares Bluetooth y pantallas de video táctiles en la parte posterior de los asientos del conductor y el pasajero.

El sistema RSI puede no funcionar correctamente hasta que la temperatura esté por encima de -20 °C (-4 °F) y por debajo de 55 °C (131 °F).

### Operación del sistema

Para usar:

1. Toque dos veces en cualquier parte de cualquiera de las pantallas para encender y visualizar la pantalla de Inicio.
2. Toque ⏻ en la barra de estado para apagar la pantalla.

Las pantallas se pueden encender y apagar a través de cada pantalla táctil individual, independientemente de la otra, y desde el control del asiento delantero.

La reproducción a través de cualquier medio se detendrá al apagar dicha pantalla en particular.

Las pantallas pueden bloquearse desde el control del asiento delantero.

### Fuentes

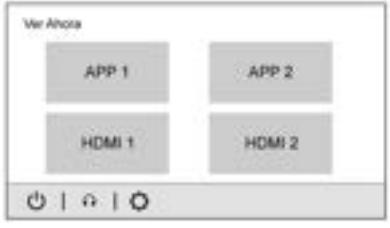

- HDMI 1
- HDMI 2
- Aplicaciones (si está equipado)

**Barra de estado:**

- ⏻: Tóquelo para apagar la pantalla. Toque dos veces en cualquier parte de la pantalla para volver a encenderla.
- 🎧: Tóquelo para acceder al menú Configuración de auriculares Bluetooth. Consulte "Configuración" más adelante en esta sección.
- ⚙: Tóquelo para ir al menú Configuración.

## Entrada HDMI

Es necesario tener un cable HDMI para conectar un dispositivo HDMI al puerto del RSI. Las entradas HDMI del RSI permiten la conexión a videojuegos, reproductores de discos compactos, cámaras, teléfonos inteligentes, tabletas, dispositivos de streaming y dongles de A/V que tengan salidas HDMI (versión 1.4a).

## Vista de la aplicación

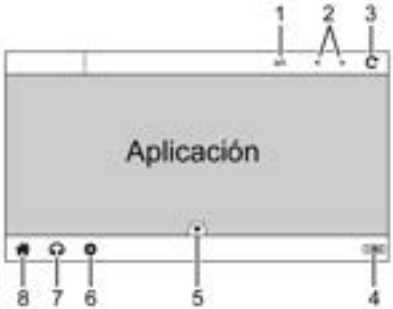


1. Toque para ajustar el nivel de zoom.
2. Toque para navegar por el historial de la página en ambos sentidos.
3. Toque para volver a cargar la página.
4. Toque para compartir pantalla con la otra pantalla trasera.
5. Toque o deslice hacia abajo para cerrar la imagen de superposición. Tocando en cualquier lugar de la pantalla o esperando aproximadamente tres segundos, también se deslizará la imagen de superposición hacia abajo.
6. Toque para abrir el menú de ajustes.
7. Toque para vincular o conectar los auriculares Bluetooth, ajustar el volumen de los auriculares o reproducir el audio por los altavoces interiores del vehículo.
8. Toque para abrir la pantalla de inicio.

Toque, deslice o arrastre la entrada para navegar dentro de una aplicación.

Tocando una aplicación se abrirá en una segunda pestaña. Para cerrar la segunda pestaña, toque la primera pestaña o toque la ✕.

## Ajustes de la pantalla trasera

En la pantalla de inicio de la pantalla trasera, toque ⚙ para acceder al menú de configuración.

El menú puede contener los siguientes:

**Brillo de la pantalla**

Seleccione Brillo de la pantalla. Desplace la barra hacia la izquierda o la derecha para ajustar el brillo. Cada pantalla se puede ajustar por separado.

**Auriculares Bluetooth de propiedad del cliente**

El sistema RSI es compatible con los auriculares Bluetooth. Se pueden vincular hasta cuatro auriculares Bluetooth con cada PANTALLA TRASERA. La pantalla muestra una lista de todos los auriculares Bluetooth vinculados con el sistema RSI, además de permitir controlar el uso y la configuración. Desde o en esta pantalla, pueden conectarse nuevos auriculares Bluetooth, o modificarse su configuración.

Para vincular auriculares Bluetooth a una de las pantallas traseras:

1. Seleccione Auriculares Bluetooth o toque 🎧 desde la página de inicio de la pantalla trasera deseada.
2. Seleccione Conectar auriculares.
3. Compruebe que los auriculares Bluetooth estén en modo de vinculación. Una vez reconocidos por el sistema, los auriculares Bluetooth aparecen en la lista Auriculares disponibles.
4. Seleccione los auriculares Bluetooth en la lista. Tal vez deba anular la vinculación de los auriculares con el teléfono para poder conectarlos al RSI.
5. Una vez vinculado un auricular, toque las opciones de ese auricular para acceder al menú donde se puede cambiar el nombre, conectar, desconectar u olvidar el auricular.

**Auriculares Bluetooth provistos**

**⚠ Peligro**

Los auriculares tiene un paquete de batería de ión de litio que representa un grave peligro de incendio si se daña, está averiado o se usa incorrectamente.

Para evitar fugas y/o un incendio potencial de la batería:

- No intente quemar, aplastar o cortar la batería.
- No exponga la batería a ambientes con presiones de aire extremadamente bajas o temperaturas superiores a 60 °C (140 °F)
- No cargue la batería a temperaturas superiores a 45 °C (113 °F)
- No cargue la batería si los auriculares están defectuosos o dañados

**Atención**

No guarde los auriculares en un lugar caliente o bajo la luz directa del sol. Podría dañarlos y la reparación no estará cubierta por la garantía del vehículo. Guardarlos en un lugar muy frío podría descargar las baterías. Mantenga los auriculares guardados en un lugar fresco y seco.

Las pilas de este producto no se deben desechar con los residuos domésticos. Las pilas se deben reciclar en un establecimiento apropiado. Comuníquese con las autoridades locales para conocer los detalles del reciclado.

1. CH-Selección de canal
2. Energía
3. Volumen
4. Puerto de carga USB-C

El RSI incluye dos auriculares inalámbricos Bluetooth nuevos. Los auriculares se pueden usar para escuchar las diferentes fuentes multimedia. Los auriculares inalámbricos tienen un botón de encendido, un botón de selección de canal y un botón de control de volumen.

Para usar los auriculares inalámbricos Bluetooth incluidos:

- Pulse el botón POWER durante un segundo para encender los auriculares. Se ilumina el indicador de encendido.
- Mientras los auriculares están apagados, mantenga pulsado el botón de encendido dos segundos para ingresar al modo de vinculación. El nombre del auricular se muestra como "GM RSI BT HP". Consulte "Vinculación con la pantalla del RSI" a continuación para conocer las instrucciones de vinculación con la pantalla del RSI.
- Para apagarlo, mantenga pulsado el botón de encendido durante dos segundos mientras está encendido.
- Pulse el botón CH-CHANNEL SELECT (selección de canal) (1) para cambiar entre el audio asociado con la pantalla 1 o la pantalla 2. Esta función sólo funciona después de conectar ambas pantallas RSI.

**Vinculación con la pantalla del RSI**

Solo puede haber dos auriculares activos por pantalla RSI.

Para vincular un auricular Bluetooth a una de las pantallas traseras:

1. Toque el icono del auricular en la página de inicio de la pantalla trasera deseada.
2. Seleccione Añadir nuevos auriculares.
3. Compruebe que el auricular Bluetooth esté en modo de vinculación.
4. Una vez reconocido por el sistema, el auricular Bluetooth aparece en la lista Auriculares disponibles.
5. Seleccione el auricular Bluetooth en la lista. Una vez conectado, toque OK en la ventana emergente Pairing Successful (Vinculación exitosa).
6. Toque OK.

Para desconectar los auriculares de las pantallas, toque el icono de Auriculares en la página de inicio de la pantalla trasera deseada. Después toque el botón de opciones debajo del Auricular que desea desconectar. Seleccione Olvidar auriculares. Este paso debe realizarse por separado para cada pantalla.

**Voz superpuesta**

Si está equipado, el sistema RSI tiene una función de voz superpuesta para ayudar a las personas con dificultades visuales y auditivas.

Al activarla, la función Voz superpuesta indica al usuario, de manera audible, la parte de la pantalla que se está tocando, indicando los botones activos, e incluyendo información para la identificación de la pantalla, el estado actual, el contenido de la lista, los metadatos y los mensajes

emergentes. Permite al usuario activar funciones tocando dos veces en cualquier parte de la pantalla, lo cual se corresponde con el último botón que se haya tocado una vez e indicado de manera audible.

Para activar o desactivar la función Voz superpuesta, toque ⚙, toque el botón para alternar y pulse OK para confirmar. La función Voz superpuesta se desactiva toda vez que se apaga el vehículo.

**Restablecer medios traseros**

Seleccione esta opción para restablecer las aplicaciones y cerrar la sesión de los usuarios.

**Licencia de código abierto**

Seleccione esta opción para mostrar la información de licencia.

## Puertos traseros (RCP)

Si está equipado con un RSI, los RCP están en la parte trasera de la consola central. Incluyen dos puertos HDMI y dos puertos USB-C de carga solamente.

**HDMI**

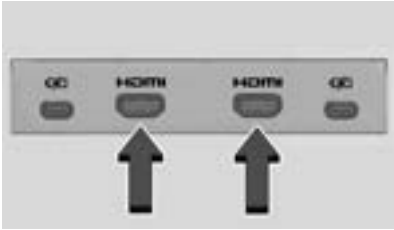


La entrada HDMI permite conectar un cable HDMI A/V desde un dispositivo auxiliar, como una cámara, sistema de videojuegos o dispositivo Apple. Para los dispositivos Apple es necesario un cable de Apple.

En la pantalla de inicio, toque sobre el puerto HDMI al que el dispositivo externo estuvo conectado.

Los puertos USB se puede usar como fuente de alimentación para ciertos dispositivos HDMI que admiten la carga por USB.

NO es posible acceder al contenido de estos puertos HDMI a través de la pantalla de infoentretenimiento.

Para usar las entradas HDMI del sistema RSI:

1. Conecte el dispositivo auxiliar con un cable HDMI.
2. Encienda tanto el dispositivo auxiliar como la pantalla de video del RSI.
3. Toque ⌂ (Inicio) en la pantalla correspondiente y seleccione HDMI como fuente.

## HDMI

**Conexión HDMI**

El RCP incluye dos puertos HDMI para duplicar dispositivos de video.

Conecte el dispositivo externo para ver el contenido a través de la pantalla RSI.

En la pantalla de inicio, toque el puerto HDMI que estuvo conectado al dispositivo externo.

**Vista de reproducción HDMI**

La vista de reproducción HDMI muestra el contenido de video e incluye:

- (Inicio): Tóquelo para regresar a la pantalla de selección de inicio de RSI.
- (Auriculares): Tóquelo para acceder al menú de Configuración de auriculares Bluetooth. Consulte "Configuración" más adelante en esta sección.
- Compartir: Toque para compartir la pantalla con la otra pantalla trasera. La pantalla puede compartirse a través del dispositivo conectado.

## Aplicación de medios traseros desde la pantalla de inicio

La aplicación Medios traseros permite a un usuario sentado en el asiento delantero controlar las fuentes de las pantallas de vídeo de los asientos traseros. Para acceder, toque el icono de la aplicación Medios traseros en la página de inicio.

Las pantallas traseras pueden encenderse o apagarse desde la aplicación Medios traseros. Toque Screen 1 o Screen 2 para seleccionar una pantalla. Toque Summary (Resumen) para ver ambas pantallas traseras a la vez. Al tocar el ícono de Encendido junto al ícono de pantalla resaltado, se encenderá o apagará esa pantalla.

El usuario delantero puede silenciar el audio para los usuarios traseros presionando el icono de silencio asociado con la pantalla trasera izquierda o derecha en la pantalla de la aplicación de medios traseros.

La fuente actual de la pantalla trasera correspondiente también puede mostrarse en la otra pantalla trasera presionando el botón Compartir en el lado inferior derecho de las pantallas RSI.

### Selección de fuente desde la aplicación de medios traseros

Pueden seleccionarse las fuentes para la pantalla trasera destacada. Seleccione Sources (Fuentes) en la pantalla de la aplicación Medios traseros y luego seleccione desde la lista de fuentes disponibles que se muestran en la pantalla Fuentes RSI.

## Vista de resumen

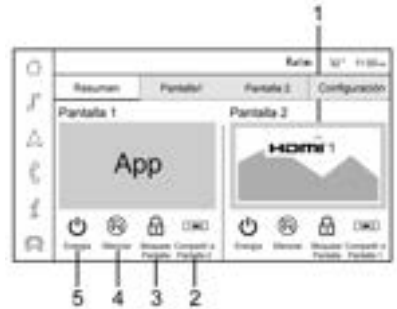


1. Fuente actual de las pantallas traseras.
2. Toque para compartir pantalla con la otra pantalla trasera.
3. Toque para bloquear la pantalla trasera de las entradas táctiles.
4. Toque para silenciar el audio de la pantalla trasera.
5. Toque para encender o apagar la pantalla trasera.

### Vista de detalle de la pantalla sin reproducción de contenido

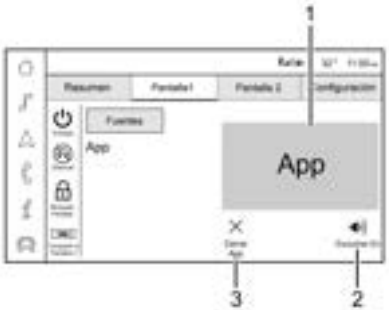


1. Muestra el nombre de la fuente.
2. Toque para reproducir el audio por los altavoces interiores del vehículo.
3. Toque para cerrar una aplicación en la pantalla trasera.

### Vista de detalle de la pantalla con reproducción de contenido

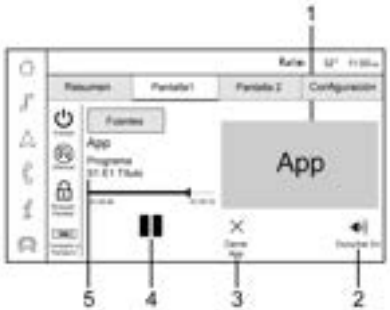


1. Gráfica mostrada para la reproducción del contenido actual.
2. Toque para reproducir el audio por los altavoces interiores del vehículo.
3. Toque para cerrar una aplicación en la pantalla trasera.
4. Toque para reproducir o poner en pausa el contenido que se reproduce en ese momento.
5. Nombre e información del contenido que se reproduce en ese momento (si está disponible).

### Configuración de medios traseros

Desde la página Medios traseros, toque Configuración para acceder al menú de ajustes.

El menú puede contener los siguientes:

**Recordar estado de encendido de pantalla**

Seleccione para que las pantallas traseras de enciendan automáticamente cuando se arranca el vehículo.

**Voz superpuesta de la pantalla trasera**

Seleccione para tener voz superpuesta al video en las pantallas traseras individuales.

**Aplicaciones permitidas**

Seleccione para elegir qué aplicaciones están visibles.

**Cuenta**

Seleccione para mostrar el plan de datos del vehículo.

**Restablecer medios traseros**

Seleccione para restablecer las aplicaciones.

**Términos de uso de medios traseros**

Seleccione para ver los términos de uso.

**Declaración de privacidad**

Seleccione para ver la Declaración de privacidad.

**Diagnóstico de problemas del RSI**

**No enciende :** La ignición puede no estar encendida o en modo de accesorios.

**No hay sonido en los auriculares con la luz indicadora encendida :** Asegúrese de que los auriculares tengan carga suficiente. Enchufe los auriculares a un puerto USB-C para cargarlos.

Compruebe si los auriculares están vinculados a las pantallas. Asegúrese de que está escuchando en la pantalla correcta pulsando el botón de selección de canal.

Si los pasos arriba indicados no funcionan, desvincule los auriculares de las pantallas de RSI, apague los auriculares, enciéndalos nuevamente e intente vincularlos. Consulte los procedimientos de vinculación del auricular Bluetooth anteriormente en esta sección.

**Distorsión de vídeo**

Puede aparecer distorsión de vídeo al usar teléfonos celulares, un escáner, radios de BC, sistemas de posicionamiento global (GPS), intercomunicadores inalámbricos, un Fax portátil o walkie talkies.

Puede necesitar apagar el reproductor de vídeo al utilizar alguno de esos dispositivos dentro o cerca del vehículo.

# Navegación

## Uso del sistema de navegación

El software de navegación está proporcionado por Google Maps. La información proporcionada en esta sección es una reseña general y está sujeta a cambios. Para conocer la información funcional más actualizada, consulte g.co/mapsincar.

Acepte los Términos y condiciones de uso.

**Conectividad de Internet**

Google Maps requiere de una suscripción de plan de datos para funcionar en su totalidad, lo que incluye la disponibilidad de mapas sin conexión. Con el plan de servicios conectados aplicable, Google Maps se puede usar sin conexión cuando se viaja por zonas sin conectividad descargando automáticamente los mapas para el uso sin conexión antes de estar desconectado.

**Perfiles**

Inicie sesión en una cuenta de Google para obtener un servicio personalizado. Se mostrará la información disponible en la cuenta de Google.

Para iniciar sesión en un perfil, consulte Cuentas en *Ajustes (Radio de nivel superior)* ⇨ *202* o *Ajustes (Radio base)* ⇨ *200*.

**Asistente de voz**

Si está equipado, se puede controlar Google Maps mediante comandos de voz. Consulte Asistente de Google en *Reconocimiento de voz* ⇨ *186*.

**Idioma y unidades**

Para cambiar el idioma, consulte *Ajustes (Radio de nivel superior)* ⇨ *202* o *Ajustes (Radio base)* ⇨ *200*.

Para cambiar las unidades, consulte *Cuadro de instrumentos (Nivel base)* ⇨ *117* o *Cuadro de instrumentos (Gama alta)* ⇨ *120*.

**Ajustes de silenciamiento**

Durante el guiado de ruta activa, Google Maps puede dar indicaciones de voz y alertas de tráfico audibles, o se puede silenciar. En la aplicación Google Maps, toque Settings y luego Ajustes de silenciamiento para acceder a las opciones. Como alternativa, las instrucciones de voz audibles y las alertas de tráfico se pueden silenciar tocando el icono de sonido en la tarjeta de giro durante la navegación activa.

**Brújula**

La orientación de Google Maps se puede cambiar entre la dirección en la que se viaja en ese momento y el Norte. Toque la brújula para conmutar entre estas opciones.

Para volver a centrar el mapa en la ubicación actual, toque el ícono de ubicación.

## Mapas

**Mapas descargados automáticamente**

Google Maps descarga mapas sin conexión automáticamente para usarlos cuando no haya conexión a internet y para dejar disponible los datos del mapa para las funciones del vehículo, sin importar si hay conexión o no. Estos mapas sin conexión solo están disponibles cuando el vehículo cuenta con una suscripción a un plan de datos.

Para activar la descarga automática:

1. Abra Google Maps.
2. Toque Settings.
3. Toque Privacy Center y luego seleccione Offline maps (Mapas fuera de línea)
4. Seleccione mapas fuera de línea de descarga automática.
5. Compruebe la conexión de Internet y espere que termine la descarga.

**Descarga de mapas fuera de línea**

1. Abra Google Maps.
2. Toque Settings y luego Offline maps.
3. Toque el cuadro con el ícono de "Seleccione su propio mapa".
4. Ajuste el mapa para cubrir el área que se desea descargar.
5. Toque Download (Descargar).

## Símbolos de navegación

Los siguientes son los símbolos más comunes que pueden aparecer en Google Maps.

Esto indica la ubicación y dirección actual del vehículo en el mapa.

El punto de destino marca la ubicación del destino final. Toque sobre el punto para ver la dirección de destino, o para agregarlo o quitarlo de la lista de Favoritos. Oculte la información tocando sobre el punto una vez más. Desaparecerá automáticamente si no se realiza ninguna acción.

Un segundo punto del menú es la reseña general de la ruta. Toque este punto para mostrar más detalles del destino o para borrar el destino.

## Destino

### Búsqueda de un destino

Se puede buscar un destino mediante Google Assistant.

Para buscar un destino sin el Asistente de Google:

1. Abra Google Maps.
2. Toque el campo Search (Buscar).
3. Ingrese el destino.
4. Toque Start (Iniciar).

### Rutas alternativas

Las rutas alternativas se muestran como líneas separadas. Cuando está en la navegación paso a paso o en resumen de ruta, toque la ruta alternativa sugerida.

### Adición de una parada en la ruta por voz

1. Cuando está en la navegación paso a paso, toque el ícono de Búsqueda que está en la parte inferior.
2. Toque el ícono del micrófono del Asistente de Google y diga el destino para hacer la búsqueda por voz.
3. Seleccione el resultado de búsqueda deseado a partir de la lista.
4. Toque Add stop (Agregar parada).

### Adición de una parada en la ruta por Categoría

1. Cuando está en la navegación paso a paso, toque el ícono de Búsqueda que está en la parte inferior.
2. Seleccione una categoría.
3. Seleccione el resultado de búsqueda deseado a partir de la lista.
4. Toque Add stop (Agregar parada).

### Agregado de una dirección particular o de trabajo

Para editar una dirección particular o de trabajo, se debe iniciar sesión en una cuenta. Consulte Cuentas en *Ajustes (Radio de nivel superior)* ⇨ *202* o *Ajustes (Radio base)* ⇨ *200*.

1. Abra Google Maps.
2. Toque Settings y luego Editar casa o trabajo.
3. Ingrese la dirección.

### Búsqueda por categoría

Los destinos se pueden buscar por categoría, tal como restaurante o almacén.

1. Abra Google Maps.
2. Toque la barra de búsqueda.
3. Toque Categories y seleccione una categoría.
4. Toque la ubicación deseada y luego Start.

### Para evitar peajes, autopistas o ferries

1. Abra Google Maps.
2. Toque Settings.
3. Seleccione las opciones de ruta.
4. Seleccione las opciones deseadas y después toque cerrar.

### Un camino alternativo para las opciones de ruta generales

1. Durante la guía de ruta activa, toque Resumen de ruta.
2. Seleccione las opciones de ruta.
3. Seleccione la opción deseada y después toque cerrar.

### Capas de tráfico

1. Abra Google Maps.
2. Toque Settings.
3. Conmute entre Traffic on u off.

## Sistema de Posicionamiento Global (GPS)

La posición actual del vehículo se determina mediante señales satelitales y diversas señales del vehículo.

A veces, otras interferencias como el estado del satélite, la configuración de la carretera, el estado del vehículo y/u otras circunstancias puede afectar la capacidad del sistema de navegación para determinar la posición exacta del vehículo.

Este sistema podría no estar disponible o pueden producirse interferencias si se cumple alguna de las siguientes condiciones:

- Las señales están obstruidas por edificios altos, árboles y camiones grandes o un túnel.
- Los satélites se están reparando o mejorando.

Para mayor información acerca de si el GPS no está funcionando correctamente, consulte *Problemas con el guiado de ruta ⇨ 185*.

## Posicionamiento del vehículo

En ocasiones, la posición del vehículo en el mapa podría ser inexacta debido a una o más de las siguientes razones:

- Cambios en el sistema de carreteras.
- El vehículo marcha sobre superficies de caminos resbaladizos, como de arena, grava o nieve.
- El vehículo marcha sobre caminos sinuosos o rectos y largos.
- El vehículo se aproxima a un edificio alto o a un vehículo grande.
- La calle corre paralela a una autopista.
- EL vehículo fue transferido mediante un transporte de vehículos o un ferry.
- La calibración de posición actual está ajustada incorrectamente.
- El vehículo viaja a alta velocidad.
- El vehículo cambia de dirección más de una vez, o gira sobre una plataforma giratoria en una playa de estacionamiento.
- El vehículo entra o sale de una playa de estacionamiento, garaje o lugar con techo.
- No se recibe la señal de GPS.
- El vehículo tiene instalado un portaequipaje de techo.
- El vehículo cuenta con cadenas para las ruedas.
- Se reemplazaron los neumáticos o están desgastados.
- La presión de los neumáticos es incorrecta.
- Éste es el primer uso de la navegación después de actualizar los datos de mapa.
- La batería de 12 V ha estado desconectada durante varios días.
- El vehículo circula en tráfico pesado en los que la marcha es a bajas velocidades y el vehículo se detiene y arrancar repetidamente.

## Problemas con el guiado de ruta

Puede producirse un guiado de ruta incorrecto bajo una o más de las siguientes condiciones:

- El giro no se realizó en la carretera indicada.
- El guiado de ruta podría no estar disponible cuando se realizar el retrazado automático de ruta para el próximo giro a la izquierda o a la derecha.
- La ruta podría no haber cambiado cuando se realiza el retrazado automático de ruta.
- No hay guiado de ruta cuando se gira en una intersección.

- El retrazado automático de ruta podría mostrar una ruta que vuelve al punto de escala establecido si el vehículo se dirige a un destino sin pasar por un punto de escala.
- La ruta prohíbe la entrada de un vehículo debido a una regulación por hora o temporada o cualquier otra regulación que pueda estar en vigencia.
- Podrían no buscarse algunas rutas.
- La ruta hacia el destino podría no mostrarse si hay rutas nuevas, si las rutas se cambiaron recientemente o si ciertas rutas no están listadas en Maps.

Para recalibrar la posición del vehículo en el mapa, estacione con el vehículo en funcionamiento dos a cinco minutos, hasta que se actualice la posición del vehículo. Asegúrese de estacionar el vehículo en lugar seguro y que tenga una visión clara del cielo, lejos de obstrucciones grandes.

# Reconocimiento de voz

Si está equipado, el Asistente de Google permite el uso con manos libres de la funcionalidad de medios, mensajería, navegación y control de la climatización en el vehículo. Esta función se puede iniciar pulsando en el volante, tocando Google Assistant en la pantalla de inicio, o usando las palabras de activación "Hey Google" u "OK Google".

Sin embargo, no todas las funciones dentro de estas áreas admiten los comandos por voz, y se requiere que el usuario tenga un plan de suscripción de datos válido para poder usar algunas funciones del Asistente de Google.

## Uso del reconocimiento de voz

El reconocimiento de voz pasa a estar disponible una vez que se inicializa el sistema. Esto comienza cuando se conecta el encendido del vehículo. La inicialización puede demorar algunos momentos.

1. Pulse en los controles del volante, toque Google Assistant en la pantalla de inicio, o use las palabras de activación "Hey Google" u "OK Google" para activar el reconocimiento de voz. El Asistente de Google debe configurarse como Asistente predeterminado para y las opciones de palabra de activación para funcionar.
2. Pronuncie claramente uno de los comandos descritos más adelante en esta sección.

## Cancelación de Google Assistant

- Pulse en los controles del volante para cancelar la solicitud de Google Assistant.

## Consejos útiles para pronunciar los comandos

El reconocimiento de voz identifica los comandos que se pronuncian en forma natural bajo la forma de oraciones o comandos directos que enuncian la aplicación y la tarea.

Para obtener los mejores resultados:

- Pronuncie el comando en forma natural, no demasiado rápido y tampoco demasiado despacio.
- Use comandos directos, sin demasiadas palabras adicionales. Por ejemplo: “Llamar a <nombre> al trabajo,” “Reproducir” seguido por el nombre del artista o de la canción, o “Reproducir” seguido por el número de la emisora de radio.

Los comandos directos son comprendidos más claramente por el sistema. Un ejemplo de comando directo es "Llamar a <número>”.

Si se guardó un número de teléfono celular con nombre y lugar, el comando directo debe incluir ambos. Por ejemplo, “Call <nombre> at work" (Llamar a alguien al trabajo).

## Reconocimiento de voz para la radio

Cuando se toca en Voz, los comandos de reconocimiento de voz para AM, FM y aplicaciones multimedia (si son compatibles) están disponibles.

**"Reproducir <frecuencia AM> AM" :** Sintonizar la emisora de radio cuya frecuencia se identifica en el comando (como "nueve cincuenta").

**"Reproducir <frecuencia FM> FM" :** Sintonizar la emisora de radio cuya frecuencia se identifica en el comando (como "uno cero uno punto uno").

**“Reproducir <Medios> en <Fuente de audio>” :** Reproduzca medios como una canción o un canal utilizando una fuente de audio específica, como Pandora o Spotify. Es posible que este comando requiera de una conexión a internet.

## Reconocimiento de voz para el teléfono

Asegúrese de que el teléfono esté vinculado usando Bluetooth para usar los comandos de voz relacionados con el teléfono.

**“Call <nombre del contacto>" (Llamar) :** Iniciar una llamada a un contacto guardado. El comando puede incluir la ubicación si el contacto tiene números de ubicación almacenado. Debe aceptar el permiso de Resultados personales durante la configuración para acceder a los contactos.

**"Llamar a <número de teléfono>" :** Inicia una llamada a un número de teléfono de siete o 10 dígitos.

**“Enviar un mensaje a <nombre del contacto>” :** Envía un mensaje a un contacto guardado.

## Reconocimiento de voz para navegación

Se pueden usar comandos de navegación para iniciar o cancelar una ruta, o para agregar puntos de paso/puntos de interés (POIs).

**"Navegar a <dirección de destino>" :** Inicia la navegación a la dirección del comando.

**“Buscar un <lugar de interés>” :** Encuentre e inicie la navegación a un PDI en el comando en el comando.

**"Agregar <destino> en mi camino" :** Agrega un punto de paso a la ruta actual.

**"Llévame a casa" :** Comienza la navegación a la ubicación de su casa establecida en Google Maps.

## Comandos integrados en el vehículo

Estos comandos se pueden usar para ajustar la temperatura del vehículo, controlar los desempañadores de las ventanas, etc.

**"Encender el aire acondicionado" :** Enciende el aire acondicionado.

**"Establecer temperatura a <número deseado> grados" :** Establece una temperatura específica dentro de su vehículo.

## Reconocimiento de voz del asistente del teléfono

Mientras un dispositivo está conectado a través de Bluetooth, Android Auto o CarPlay, mantenga presionado en los controles del volante para pasar e iniciar el Asistente de voz en el teléfono móvil conectado (por ejemplo, Asistente de Google, Siri, etc.).

# Teléfono

## Bluetooth (Vista general)

El sistema con conexión Bluetooth puede interactuar con muchos dispositivos móviles para:

- Colocar y recibir llamadas en modo de manos libres.
- Compartir la agenda de direcciones o la lista de contactos del dispositivo con el vehículo.
- Transmitir audio (música y podcasts).
- Notificar la recepción de mensajes de texto.

Para minimizar la distracción del conductor, antes de conducir y con el vehículo estacionado:

- Familiarícese con las características del dispositivo móvil. Organice la agenda de direcciones y la lista de contactos claramente y elimine las entradas duplicadas o de muy poco uso.
- Revise los controles y la operación del sistema de infoentretenimiento.
- Vincular los dispositivos móviles con el vehículo. El sistema puede no funcionar con todos los dispositivos móviles. Consulte "Vinculación" más adelante en esta sección.

Los vehículos con sistema Bluetooth pueden usar un dispositivo móvil con capacidad Bluetooth y perfil manos libres para hacer y recibir llamadas telefónicas. Se usan el sistema de infoentretenimiento y reconocimiento por voz para controlar el sistema. El sistema se puede utilizar mientras el vehículo está encendido.
El alcance del sistema Bluetooth puede ser de hasta 9,1 m (30 pies). No todos los dispositivos móviles soportan todas las funciones y no todos los dispositivos móviles funcionan con el sistema Bluetooth. Contacte a su concesionario para obtener mayor información sobre los dispositivos móviles compatibles.

### Mandos

Use los controles de la pantalla de infoentretenimiento y el volante para operar el sistema Bluetooth.

**Controles del volante**

**:** Pulse y suelte para responder llamadas entrantes de su dispositivo móvil conectado por Bluetooth. Mantenga pulsado para el asistente de dispositivos móviles.

**:** Pulse para finalizar una llamada, rechazar una llamada o cancelar una operación. Pulse para silenciar o anular el silenciado del sistema de infoentretenimiento cuando no esté en una llamada.

**Controles del sistema de infoentretenimiento**

Para información acerca de cómo navegar el sistema de menús usando los controles de infoentretenimiento, consulte *Utilización del sistema* ⇨ *166*.

### Sistema de audio

Cuando se usa el sistema de dispositivo móvil por Bluetooth, el sonido sale por los altavoces delanteros del sistema de audio del vehículo y anula el sistema de audio.
El nivel de volumen durante una llamada con el dispositivo móvil puede ajustarse pulsando los mandos del volante o el control de volumen de la consola central. El nivel de volumen ajustado queda en memoria para

las llamadas posteriores. El volumen no puede bajarse más allá de cierto nivel mínimo.

## Bluetooth (Vinculación y uso de un teléfono para radio de nivel base)

### Vinculación

Para poder usarlo, un teléfono celular con capacidad Bluetooth se debe vincular al sistema Bluetooth y luego conectarse al vehículo. Consulte la guía del usuario del fabricante del teléfono celular para conocer las funciones Bluetooth antes de vincular el teléfono celular.

#### Información de vinculación

- Se pueden vincular al vehículo un teléfono Bluetooth con capacidad de música como teléfono y un reproductor de música al mismo tiempo.
- Es posible vincular al sistema Bluetooth hasta 10 dispositivos.
- El proceso de vinculación se desactiva cuando el vehículo está en movimiento.
- La vinculación sólo se puede realizar una vez, a menos que la información de vinculación existente en el teléfono celular cambie o se elimine el teléfono celular del sistema.
- Si dentro del alcance del sistema hay diversos teléfonos móviles vinculados, el sistema conectará al teléfono configurado como Primero para conectar. Si ningún teléfono está configurado como Primero para conectar, se vinculará al dispositivo que se utilizó por última vez. Para enlazarse con un teléfono vinculado diferente, consulte "Enlace con un teléfono diferente" más adelante en esta sección.

#### Vinculación de un teléfono

1. Compruebe que se haya habilitado Bluetooth en el teléfono celular antes de iniciar la vinculación.
2. Toque el icono PHONE (TELÉFONO) en la página de inicio o el atajo del teléfono en el menú de aplicaciones, del pie de la pantalla.
3. Toque Phone (Teléfono) en la parte superior de la pantalla de infoentretenimiento. Puede haber también una opción Add (Agregar) en la parte media de la pantalla Phone. Al tocar esta opción de agregar teléfono, se produce un atajo al menú de lista de teléfonos.
4. Tocar Agregar Teléfono.
5. Seleccione el nombre del vehículo que se muestra en la pantalla de infoentretenimiento desde la lista de configuración Bluetooth de su teléfono.
6. Siga las instrucciones del teléfono móvil para confirmar el código de seis dígitos que aparece en la pantalla de infoentretenimiento, y toque Pair (Vincular).
7. Inicie el proceso de vinculación en el teléfono celular a vincular al vehículo. Consulte la guía del usuario del fabricante del teléfono celular para obtener información sobre este proceso. Una vez vinculado, el teléfono móvil aparecerá debajo de Conectado.
8. Si no aparece el vehículo en el teléfono, existen opciones para volver a iniciar el proceso de vinculación:
   - Apague el teléfono y vuelva a encenderlo.
   - Vuelva al inicio del menú Teléfono en la pantalla de infoentretenimiento y reinicie la vinculación.

- Restablezca el teléfono, aunque este paso debe tomarse como última medida.

9. Si el teléfono le solicita que acepte la conexión o que permita descargar la agenda de direcciones, seleccione Always Accept and Allow (Siempre aceptar y permitir). La agenda de direcciones puede no estar disponible si no se acepta.
10. Repita los pasos 1-8 para vincular teléfonos adicionales.

**Primer teléfono vinculado en conectarse**

Si dentro del alcance del sistema hay diversos teléfonos móviles vinculados, el sistema conectará al teléfono configurado como Primero para conectar. Para habilitar un teléfono vinculado como primero a conectar, asegúrese de que el teléfono esté encendido y luego toque Settings, System y luego Phones. La pantalla mostrará todos los teléfonos vinculados y conectados, así como los dispositivos reproductores de multimedia. Los teléfonos se pueden agregar y borrar, conectar y desconectar. Para establecer un teléfono como primero a conectar, toque a la derecha del teléfono para abrir el menú de ajustes del teléfono. Seleccione la opción First to Connect (Primero a conectar) para habilitar la configuración de dicho dispositivo.

**Teléfono secundario**

Se puede habilitar un teléfono móvil como secundario tocando a la derecha del nombre del teléfono celular vinculado para abrir el menú de ajustes del teléfono. Si un teléfono móvil está habilitado como teléfono secundario, podrá conectarse simultáneamente junto con otro dispositivo móvil con Bluetooth. Al hacerlo, el Teléfono secundario se etiquetará como Llamadas entrantes. Esto significa que el dispositivo solo puede recibir llamadas. La libreta de direcciones de un teléfono secundario no estará disponible, y no podrán hacerse llamadas con manos libres a través de este teléfono.

Si es necesario, toque Teléfono secundario estando en la lista de teléfonos para alternar entre las funciones de llamadas entrantes y salientes. Así, podrá hacer llamadas desde la lista de Contactos y Recientes.

**Listado de todos los teléfonos vinculados y conectados**

1. Toque PHONE (TELÉFONO) en la página de inicio o el atajo del teléfono en el menú de aplicaciones, del pie de la pantalla.
2. Tocar Teléfonos.

**Desconectar un teléfono conectado**

1. Toque PHONE (TELÉFONO) en la Home Page (Página de inicio).
2. Tocar Teléfonos.
3. Toque el lápiz al lado del teléfono celular o dispositivo móvil conectado para visualizar la pantalla de información del teléfono celular o dispositivo móvil.
4. Toque Disconnect (Desconectar).

**Eliminación de un teléfono vinculado**

1. Toque PHONE (TELÉFONO) en la página de inicio o el atajo del teléfono en el menú de aplicaciones, del pie de la pantalla.
2. Tocar Teléfonos.
3. Toque el lápiz al lado del teléfono celular conectado para mostrar la pantalla de información del teléfono celular o dispositivo móvil.
4. Toque Olvidar dispositivo.

**Enlace a un teléfono diferente**

Para enlazar a un teléfono móvil distinto, el teléfono nuevo debe estar dentro del vehículo y vinculado al sistema Bluetooth.

1. Toque PHONE (TELÉFONO) en la página de inicio o el atajo del teléfono en el menú de aplicaciones, del pie de la pantalla.
2. Tocar Teléfonos.
3. Toque el nuevo teléfono móvil a vincular de la lista de teléfonos no conectados. Consulte "Primer teléfono vinculado en conectarse" anteriormente en esta sección para acceder a más información sobre cómo configurar el dispositivo como Primero a conectar o Teléfono secundario.

## Cambio al modo de auricular o manos libres

Para alternar entre el modo de auricular y manos libres:

- Mientras la llamada activa está en manos libres, toque la opción de pantalla Auricular para pasar al modo auricular.

  El icono se silenciar no estará disponible ni funcionará mientras el modo Auricular esté activo.
- Mientras la llamada activa está en el auricular, toque el icono de pantalla Auricular para pasar al modo manos libres.

## Realización de una llamada usando los contactos y llamadas recientes

Se pueden hacer llamadas a través del sistema Bluetooth usando información de contacto personal del teléfono móvil con todos los teléfonos móviles compatibles con la función Libreta de direcciones. Familiarícese con la configuración del teléfono móvil y su uso. Verifique que el teléfono celular admite esta función.

El menú Contacts (Contactos) accede a la Libreta de direcciones almacenada en el teléfono celular.

El menú Recientes accede a la lista de llamadas recientes en su teléfono móvil.

Para hacer una llamada usando el menú Contacts (Contactos):

1. Toque Phone (Teléfono) en la Home Page (Página de inicio).
2. Tocar Contacts (Contactos).
3. Se puede buscar en la lista de Contactos usando la letra inicial. Toque A-Z en la pantalla de infoentretenimiento para recorrer la lista de nombres.

   Seleccione el nombre a llamar.
4. Seleccione el número de contacto al cual llamar.

Para hacer una llamada usando el menú Recientes:

1. Toque Phone (Teléfono) en la Home Page (Página de inicio).
2. Tocar Recientes.
3. Toque el nombre o número a llamar.

## Hacer una llamada usando el teclado

Para hacer una llamada marcando los números:

1. Toque Phone (Teléfono) en la Home Page (Página de inicio).
2. Toque Teclado e ingrese un número telefónico.
3. Toque para comenzar a marcar el número.

## Búsqueda de contactos con el teclado

Para buscar contactos desde el teclado:

1. Toque Phone (Teléfono) en la Home Page (Página de inicio).
2. Toque Teclado e ingrese números de teléfono o nombres de contactos parciales, usando los dígitos del teclado para buscar.

   Los resultados aparecen en la parte derecha de la pantalla. Toque uno para realizar una llamada.

## Aceptación o rechazo de una llamada

Cuando se recibe una llamada entrante, el sistema de infoentretenimiento se silencia y se oye un tono de llamada en el vehículo.

### Aceptar una llamada

Hay tres maneras de aceptar una llamada:

- Pulse en los controles del volante.
- Toque Answer (Contestar) en la pantalla de infoentretenimiento.
- Seleccione Answer (Contestar) en el cuadro de instrumentos usando el control de seleccionar.

### Rechazar una llamada.

Hay tres maneras de rechazar una llamada:

- Pulse en los controles del volante.
- Toque Ignore (Ignorar) en la pantalla de infoentretenimiento.
- Seleccione Ignore (Ignorar) en el cuadro de instrumentos usando el control de seleccionar.

## Llamada en espera

Para que funcione, la llamada en espera debe ser admitida en el teléfono móvil con Bluetooth y estar habilitada por el proveedor del servicio inalámbrico.

### Aceptar una llamada

Hay tres maneras para aceptar una llamada en espera:

- Pulse en los controles del volante.
- Toque Switch (Cambiar) en la pantalla de infoentretenimiento.
- Seleccione Switch (Cambiar) en el cuadro de instrumentos usando el control de seleccionar.

### Rechazar una llamada.

Hay tres maneras para rechazar una llamada en espera:

- Pulse en los controles del volante.
- Toque Ignore (Ignorar) en la pantalla de infoentretenimiento.
- Seleccione Ignore (Ignorar) en el cuadro de instrumentos usando el control de seleccionar.

### Conmutación entre llamadas (solo llamadas en espera)

Para alternar entre las llamadas, pulse el icono del teléfono en la página de inicio para mostrar la vista de llamadas. Mientras está en Call View (Vista de llamadas), toque la información de la llamada en espera para cambiar de llamada.

## Llamada tripartita

Para que funcione, llamada tripartita debe ser admitida por el teléfono Bluetooth y estar habilitada por el operador del servicio telefónico.

Para iniciar una llamada tripartita mientras está en una llamada:

1. En la vista de llamada, seleccione Agr. Llamada para agregar otra llamada.
2. Inicie la segunda llamada seleccionando entre Recientes, Contacts (Contactos) o Teclado.
3. Cuando está activa la segunda llamada, pulse el icono de combinar para poner en conferencia las tres llamadas.

### Terminación de una llamada

- Pulse en los controles del volante.
- Toque a lado de la llamada para finalizar solo dicha llamada.
- Seleccione Fin en el cuadro de instrumentos usando el control de seleccionar.

### Tonos del sistema de marcación por tonos (DTMF)

El sistema Bluetooth del vehículo puede enviar números durante una llamada. Esto se usa cuando se llama a un sistema telefónico controlado por menús. Use el teclado para ingresar el número.

## Bluetooth (Vinculación y uso de un teléfono para radio de nivel superior)

### Vinculación

Para poder usarlo, se debe vincular un dispositivo móvil con capacidad Bluetooth con el sistema Bluetooth y luego conectar al vehículo. Consulte la guía del usuario del fabricante del dispositivo móvil para conocer las funciones Bluetooth antes de vincular el dispositivo.

#### Información de vinculación

- Toque el icono del Teléfono en la página de inicio de la pantalla de infoentretenimiento.
- Si no se ha vinculado ningún dispositivo móvil, aparecerá un mensaje en la pantalla de infoentretenimiento con la opción Manage Phones (Gestionar teléfonos). Toque esta opción y se mostrará la pantalla de Teléfonos. Consulte "Vinculación de un teléfono" más adelante en esta sección.
- Se puede vincular al vehículo un teléfono inteligente Bluetooth con capacidad de música como teléfono inteligente y un reproductor de música al mismo tiempo.
- Es posible vincular al sistema Bluetooth hasta 10 dispositivos.
- El proceso de vinculación se desactiva cuando el vehículo está en movimiento.
- La vinculación sólo se puede realizar una vez, a menos que la información de vinculación existente en el teléfono celular cambie o se elimine el teléfono celular del sistema.
- Si dentro del alcance del sistema hay diversos teléfonos móviles vinculados, el sistema conectará al teléfono configurado como Primero para conectar. Si ningún teléfono está configurado como Primero para conectar, se vinculará al que se utilizó por última vez. Para enlazarse con un teléfono móvil vinculado diferente, consulte "Enlace con un teléfono diferente" más adelante en esta sección.

#### Vinculación de un teléfono

1. Compruebe que se haya activado Bluetooth en el teléfono celular antes de iniciar el proceso de vinculación.
2. Toque el ícono Teléfono en la Página inicial.
3. Si no se conectó ningún dispositivo celular, toque Manage Phones (Gestionar teléfonos) para que aparezca la pantalla Phones (Teléfonos).

   Si ya hay otro dispositivo móvil conectado, toque Settings, Connections y luego Phones (Ajustes, Conexiones y Teléfonos).
4. Tocar Agregar Teléfono.

   Si se desconecta un teléfono previamente agregado, la tarjeta "Add Phone" (Agregar teléfono) solo será una tarjeta que muestra "+".
5. Siga las indicaciones de la pantalla para vincular el teléfono celular.

6. Siga las instrucciones del teléfono móvil para confirmar el código de seis dígitos que aparece en la pantalla de infoentretenimiento, y toque Vincular. Para poder vincularlos, debe aceptarse el código del teléfono celular y de la pantalla de infoentretenimiento.
7. Inicie el proceso de vinculación en el teléfono celular a vincular al vehículo. Consulte la guía del usuario del fabricante del teléfono celular para obtener información sobre este proceso. Una vez vinculado, el teléfono celular aparecerá como Connected (Conectado).
8. Si no aparece el nombre del vehículo en el teléfono móvil, existen opciones para volver a iniciar el proceso de vinculación:
   - Asegúrese de que no haya una entrada del vehículo bajo la lista de conectados anteriormente. Si el vehículo y el teléfono celular se vincularon anteriormente y uno aún recuerda al otro, no lo identificará como dispositivo nuevo al buscar.
   - Apague Bluetooth y encienda el dispositivo.
   - Vuelva al inicio del menú Teléfono en la pantalla de infoentretenimiento y reinicie la vinculación.
   - Apague y encienda el teléfono móvil.
   - Restablezca el teléfono móvil, aunque este paso debe tomarse como última medida.
9. Si el teléfono móvil indica aceptar la conexión o permitir descargar la agenda de direcciones, toque Aceptar siempre y Permitir. La agenda de direcciones puede no estar disponible si no se acepta.
10. Para vincular teléfonos celulares adicionales, toque Settings, Connections y luego Phones.

**Primer teléfono vinculado en conectarse**

Si dentro del alcance del sistema hay diversos teléfonos móviles vinculados, el sistema conectará al teléfono configurado como Primero para conectar. Para que un teléfono móvil vinculado sea el Primero en conectar:

1. Compruebe que el teléfono esté encendido.
2. Toque el ícono de Settings (Ajustes) en la página de inicio.
3. Toque Connections.
4. Toque Phone.
5. Toque Options (Opciones) bajo el teléfono conectado.
6. Toque Primero a Conectar en el menú de ajustes del teléfono celular. Se habilitarán los ajustes para ese dispositivo.

Los teléfonos y dispositivos móviles pueden agregarse, quitarse, conectarse y desconectarse. Se mostrará un submenú cada vez que se pida agregar o administrar teléfonos y dispositivos móviles.

**Acceso a la pantalla de lista de dispositivos**

Hay dos maneras para acceder a la pantalla de lista de dispositivos:

**Usando el icono de ajustes**

1. Toque el icono Ajustes en la página de inicio o el icono Settings en el menú de atajos, cerca de la parte izquierda de la pantalla.
2. Tocar Conexiones.
3. Tocar Teléfonos.

**Usando el icono del teléfono**

1. Toque el icono Teléfono en la página de inicio o el icono del teléfono en el menú de atajos, cerca de la parte izquierda de la pantalla.
2. Toque ⚙ en la parte superior derecha de la pantalla Phones (Teléfonos).

3. Toque Connected Phone (Teléfono conectado).

**Desconectar un teléfono conectado**

Para desconectar un teléfono:

1. Abra a la pantalla de lista de dispositivos. Consulte "Acceso a la pantalla de lista de dispositivos" anteriormente en esta sección.
2. Toque Option (Opción) en la tarjeta del teléfono para mostrar los ajustes del teléfono celular o dispositivo móvil.
3. Toque Disconnect (Desconectar).

**Eliminación de un teléfono vinculado**

Para borrar un teléfono vinculado:

1. Abra a la pantalla de lista de dispositivos. Consulte "Acceso a la pantalla de lista de dispositivos" anteriormente en esta sección.
2. Toque Option (Opción) en la tarjeta del teléfono para mostrar los ajustes del teléfono celular o dispositivo móvil.
3. Toque Forget Phone (Olvidar teléfono).

**Enlace a un teléfono diferente**

Para enlazar a un teléfono móvil distinto, el teléfono nuevo debe estar dentro del vehículo y vinculado al sistema Bluetooth.

Para vincularse a un teléfono diferente:

1. Abra a la pantalla de lista de dispositivos. Consulte "Acceso a la pantalla de lista de dispositivos" anteriormente en esta sección.
2. Toque el nuevo teléfono celular a vincular en la lista de teléfonos disponibles. Consulte "Primer teléfono vinculado en conectarse" anteriormente en esta sección.

## Alternar entre el modo teléfono y de manos libres

Para alternar entre el modo teléfono y de manos libres:

- Cuando está en una llamada activa con manos libres, toque la opción de Audio Output (Salida de audio), luego toque Phone (Teléfono) para cambiar al modo teléfono.

  El icono de silenciar no estará disponible ni funcionará mientras el modo Auricular esté activo.
- Cuando está en una llamada activa en el teléfono, toque la opción para pasar al modo de manos libres.

## Efectuar una llamada usando contactos

Se pueden hacer llamadas a través del sistema Bluetooth usando información de contacto personal del teléfono móvil con todos los teléfonos móviles compatibles con la función Libreta de direcciones. Familiarícese con los ajustes y el funcionamiento del teléfono móvil, y compruebe que el teléfono esté configurado para compartir los contactos con el vehículo por medio del Bluetooth. Compruebe que el teléfono sea compatible con esta función y esté configurado para compartir los contactos con el vehículo por medio del Bluetooth.

El menú Contactos accede a la Libreta de direcciones almacenada en el teléfono celular.

Para hacer una llamada usando el menú Contactos:

1. Toque el icono Teléfono en la página de inicio o en el menú de atajos, cerca de la parte izquierda de la pantalla.
2. Tocar Contactos.
3. Hay dos métodos para buscar contactos:
   - Barra de búsqueda – Toque el icono de búsqueda en la parte superior derecha de la ventana Phones y

escriba el nombre o número del contacto en el teclado. Los resultados de la búsqueda se muestran en correspondencia con la entrada del usuario. Toque el nombre a llamar.

- Desplazamiento – Toque la lista y desplácese, o use la barra de desplazamiento de la parte izquierda de la ventana Phones. Toque el nombre a llamar.

## Efectuar una llamada usando el menú de recientes

El menú Recientes accede a la lista de llamadas recientes en su teléfono móvil.

Para hacer una llamada usando el menú Recientes:

1. Toque el icono Teléfono en la página de inicio o en el menú de atajos, cerca de la parte izquierda de la pantalla.
2. Tocar Recientes.
3. Toque el nombre o número a llamar.

## Hacer una llamada usando el teclado

Para hacer una llamada marcando los números:

1. Toque el icono Teléfono en la página de inicio o en el menú de atajos, cerca de la parte izquierda de la pantalla.
2. Toque Teclado e ingrese un número telefónico.
3. Toque el icono del teléfono en la pantalla de infoentretenimiento para comenzar a marcar el número.

## Búsqueda de contactos con el teclado

Para buscar contactos desde el teclado:

1. Toque el ícono Teléfono en la Página inicial.
2. Toque Teclado e ingrese números de teléfono o nombres de contactos parciales, usando los dígitos del teclado para buscar.

   Los resultados aparecen en la parte derecha de la pantalla. Toque uno para realizar una llamada.

## Aceptación o rechazo de una llamada

Cuando se recibe una llamada entrante, el sistema de infoentretenimiento se silencia y se oye un tono de llamada en el vehículo.

### Aceptar una llamada

Hay dos maneras de tomar una llamada:

- Pulse en los controles del volante.
- Toque Contestar en la pantalla de infoentretenimiento.

### Rechazar una llamada.

Hay dos maneras de rechazar una llamada:

- Pulse en los controles del volante.
- Toque Declinar en la pantalla de infoentretenimiento.

## Llamada en espera

Para que funcione, la llamada en espera debe ser admitida en el teléfono móvil con Bluetooth y estar habilitada por el proveedor del servicio inalámbrico.

### Aceptar una llamada

Pulse para responder, luego toque Cambiar en la pantalla de infoentretenimiento.

### Rechazar una llamada.

Pulse para rechazar la llamada y luego toque Decline (Rechazar) en la pantalla de infoentretenimiento.

**Conmutación entre llamadas (solo llamadas en espera)**

Para alternar entre las llamadas, toque Teléfono en la Página inicial para ver Vista de llamadas. Mientras está en Call View (Vista de llamadas), toque la información de la llamada en espera para cambiar de llamada.

### Terminación de una llamada

- Pulse en los controles del volante.
- Toque en la pantalla del infoentretenimiento, junto a una llamada, para finalizar únicamente esa llamada.

### Tonos del sistema de marcación por tonos (DTMF)

El sistema Bluetooth del vehículo puede enviar números durante una llamada. Esto se usa cuando se llama a un sistema telefónico controlado por menús. Use el teclado para ingresar el número.

## Apple CarPlay y Android Auto (Radio base)

Si están equipados, las funciones de Android Auto y/o Apple CarPlay pueden estar disponibles por medio de un teléfono inteligente compatible. Si están disponibles, los iconos de Android Auto y Apple CarPlay pasarán de gris a color en la página de inicio de la pantalla de infoentretenimiento.

Para usar Android Auto y/o Apple CarPlay:

**Para proyección con teléfono de cable**

1. Descargue la aplicación Android Auto en su teléfono inteligente desde la tienda de Google Play. No hace falta una aplicación para usar Apple CarPlay.
2. Conecte su teléfono Android o su iPhone de Apple usando el cable USB original del teléfono y conectándolo a un puerto de datos USB. Para lograr un mejor funcionamiento, es muy recomendable usar el cable USB de fábrica proporcionado por el fabricante, el cual se debería reemplazar cuando tenga un desgaste por uso significativo para mantener la calidad de la conexión. Los cables genéricos o de otras marcas pueden no funcionar.
3. Al conectar el teléfono por primera vez para activar Apple CarPlay o Android Auto, acepta los términos y condiciones tanto del sistema de infoentretenimiento, como del teléfono.
4. Siga las instrucciones del teléfono.

Los iconos de Android Auto y Apple CarPlay de la página de inicio se iluminarán dependiendo del teléfono inteligente. Tanto Android Auto como Apple CarPlay pueden reproducirse automáticamente al conectar el cable USB. De no suceder, toque el ícono de Android Auto o Apple CarPlay en la página de inicio para iniciar.

Pulse En la consola central para volver a la página principal.

**Para proyección de teléfonos sin cable (si está equipado)**

Compruebe que su teléfono es compatible con la función inalámbrica en la página de Google Android Auto o Apple CarPlay.

1. Descargue la aplicación Android Auto en su teléfono inteligente desde la tienda de Google Play. No hace falta una aplicación para usar Apple CarPlay.
2. Para la primera conexión, existen dos maneras de configurar la proyección inalámbrica:
   - Conecte su teléfono Android o su iPhone de Apple usando el cable USB original del teléfono y conectándolo a un puerto de datos USB. Para lograr un mejor funcionamiento, es muy recomendable usar el cable USB de

fábrica proporcionado por el fabricante, el cual se debería reemplazar cuando tenga un desgaste por uso significativo para mantener la calidad de la conexión. Los cables genéricos o de otras marcas pueden no funcionar.

- Conectar el teléfono por Bluetooth. Vea *Bluetooth (Vinculación y uso de un teléfono para radio de nivel superior)* ⇨ *193* o *Bluetooth (Vinculación y uso de un teléfono para radio de nivel base)* ⇨ *189* o *Bluetooth (Vista general)* ⇨ *188*.

3. Compruebe que la función inalámbrica esté conectada en el teléfono para que la proyección inalámbrica funcione.
4. Al conectar el teléfono por primera vez para activar Apple CarPlay o Android Auto, acepta los términos y condiciones tanto del sistema de infoentretenimiento, como del teléfono.
5. Siga las instrucciones del teléfono.

Los iconos de Android Auto y Apple CarPlay de la página de inicio se iluminarán dependiendo del teléfono inteligente. Tanto Android Auto como Apple CarPlay pueden reproducirse automáticamente al conectar el cable inalámbrica. De no suceder, toque el ícono de Android Auto o Apple CarPlay en la página de inicio para iniciar.

CarPlay y/o Android Auto inalámbrico pueden sufrir interferencias ocasionales en el servicio debido a inconvenientes ajenos al Wi-Fi.

Para desconectar la proyección inalámbrica del teléfono:

1. Seleccione Settings (Ajustes) en la página de Inicio.
2. Seleccione Teléfonos
3. Toque el lápiz junto al teléfono a desconectar.
4. Apague Apple CarPlay o Android Auto.

Pulse ⌂ En la consola central para volver a la página principal.

Las funciones están sujetas a cambios. Para más información sobre como configurar Android Auto y Apple CarPlay en el vehículo, consulte a su concesionario.

Android Auto es provisto por Google y está sujeto a los términos y las políticas de privacidad de Google. Apple CarPlay es provisto por Apple y está sujeto a los términos y las políticas de privacidad de Apple. Está sujeto a tarifas de planes de datos. Para obtener soporte para Android Auto y para comprobar si su teléfono es compatible, consulte https://support.google.com/androidauto. Para obtener soporte para Apple CarPlay y para comprobar si su teléfono es compatible, consulte www.apple.com/ios/carplay/. Apple y/o Google pueden cambiar o suspender la disponibilidad en cualquier momento. Android Auto, Android, Google, Google Play y otras marcas son marcas comerciales de Google Inc.; Apple CarPlay es una marca comercial de Apple Inc.

Pulse ⌂ en la consola central para salir de Android Auto o Apple CarPlay. Para volver a Android Auto o Apple CarPlay, mantenga pulsado ⌂ en la consola central.

Apple CarPlay y Android Auto se pueden desactivar desde el sistema de infoentretenimiento. Para hacerlo, toque Inicio, Configuración, y luego la pestaña Apps en la parte superior de la pantalla. Use las alternativas de On/Off para desconectar Apple CarPlay o Android Auto.

## Apple CarPlay y Android Auto (Radio de nivel superior)

Si están equipados, las funciones de Android Auto y/o Apple CarPlay pueden estar disponibles por medio de un teléfono inteligente compatible. Si están disponibles, los iconos de Android Auto y Apple CarPlay pasarán de gris a color en la página de inicio de la pantalla de infoentretenimiento.

Para usar Android Auto y/o Apple CarPlay:

**Para proyección con teléfono de cable**

1. Descargue la aplicación Android Auto en su smartphone desde Google Play para los teléfonos que cuenten con Android 9 o anterior. No se requiere de una aplicación para Apple CarPlay o para versiones de Android más nuevas.
2. Conecte su teléfono Android o su iPhone de Apple usando el cable USB original del teléfono y conectándolo a un puerto de datos USB. Para lograr un mejor funcionamiento, es muy recomendable usar el cable USB de fábrica proporcionado por el fabricante, el cual se debería reemplazar cuando tenga un desgaste por uso significativo para mantener la calidad de la conexión. Los cables genéricos o de otras marcas pueden no funcionar.
3. Al conectar el teléfono por primera vez para activar Apple CarPlay o Android Auto, acepta los términos y condiciones tanto del sistema de infoentretenimiento, como del teléfono.
4. Siga las instrucciones del teléfono.

Los iconos de Android Auto y Apple CarPlay de la página de inicio se iluminarán dependiendo del teléfono inteligente. Android Auto y/o Apple CarPlay pueden iniciarse automáticamente la próxima vez que se conecta el USB. De no suceder, toque el ícono de Android Auto o Apple CarPlay en la página de inicio para iniciar.

Pulse ⌂ En la consola central para volver a la página principal.

**Para proyección con teléfono inalámbrico**

Si está disponible en su región, verifique que su teléfono sea compatible con el funcionamiento inalámbrico visitando la página de soporte de Android Auto o Apple CarPlay.

1. Descargue la aplicación Android Auto en su smartphone desde Google Play para los teléfonos que cuenten con Android 9 o anterior. No se requiere de una aplicación para Apple CarPlay o para versiones de Android más nuevas.
2. Para la primera conexión, existen dos maneras de configurar la proyección inalámbrica:
   - Conecte su teléfono Android o su iPhone de Apple usando el cable USB original del teléfono y conectándolo a un puerto de datos USB. Para lograr un mejor funcionamiento, es muy recomendable usar el cable USB de fábrica proporcionado por el fabricante, el cual se debería reemplazar cuando tenga un desgaste por uso significativo para mantener la calidad de la conexión. Los cables genéricos o de otras marcas pueden no funcionar.
   - Conectar el teléfono por Bluetooth. Vea *Bluetooth (Vinculación y uso de un teléfono para radio de nivel superior)* ⇨ *193* o *Bluetooth (Vinculación y uso de un teléfono para radio de nivel base)* ⇨ *189* o *Bluetooth (Vista general)* ⇨ *188*.

3. Compruebe que el Wi-Fi y el Bluetooth estén activados en el teléfono para que la proyección inalámbrica funcione.
4. Al conectar el teléfono por primera vez para activar Apple CarPlay o Android Auto, acepta los términos y condiciones tanto del sistema de infoentretenimiento, como del teléfono.
5. Siga las instrucciones del teléfono.

Los iconos de Android Auto y Apple CarPlay de la página de inicio se iluminarán dependiendo del teléfono inteligente. Tanto Android Auto como Apple CarPlay pueden reproducirse automáticamente al conectar el cable inalámbrica. De no suceder, toque el ícono de Android Auto o Apple CarPlay en la página de inicio para iniciar.

CarPlay y/o Android Auto inalámbrico pueden sufrir interferencias ocasionales en el servicio debido a inconvenientes ajenos al Wi-Fi.

Para desconectar la proyección inalámbrica del teléfono:

1. Seleccione el icono Settings de la página de inicio o el icono Settings en el menú de atajos, cerca de la parte izquierda de la pantalla.
2. Selección de conexiones.
3. Toque Phones.
4. Toque Option (Opción) en la tarjeta del teléfono para mostrar los ajustes del teléfono celular o dispositivo móvil.
5. Apague Apple CarPlay o Android Auto.

Pulse ⌂ En la consola central para volver a la página principal.

Las funciones están sujetas a cambios. Para más información sobre como configurar Android Auto y Apple CarPlay en el vehículo, consulte el sitio web de su marca. Consulte a su concesionario por más detalles.

Android Auto es provisto por Google y está sujeto a los términos y las políticas de privacidad de Google. Apple CarPlay es provisto por Apple y está sujeto a los términos y las políticas de privacidad de Apple. Está sujeto a tarifas de planes de datos. Para obtener soporte para Android Auto y para comprobar si su teléfono es compatible, consulte https:/ www.android.com/auto/compatibility. Para obtener soporte para Apple CarPlay y para comprobar si su teléfono es compatible, consulte www.apple.com/ios/carplay/. Apple y/o Google pueden cambiar o suspender la disponibilidad en cualquier momento. Google, Android, Android Auto, Google Maps y otras marcas son marcas comerciales de Google LLC.; Apple CarPlay es una marca comercial de Apple Inc.

Pulse ⌂ en la consola central para salir de Android Auto o Apple CarPlay. Para volver a Android Auto o Apple CarPlay, mantenga pulsado ⌂ en la consola central.

# Ajustes

## Ajustes (Radio base)

El menú de configuración puede organizarse en tres categorías. Seleccione la categoría deseada tocando Sistema, Apps o Vehículo.

Para acceder a los menús:

1. Toque el icono Ajustes en la página de inicio de la pantalla de infoentretenimiento.
2. Toque la categoría deseada para mostrar una lista de opciones disponibles.
3. Toque para seleccionar la configuración de funciones deseada.
4. Toque ◯ o | para activar o desactivar una función.
5. Toque ✕ para ir la nivel superior del menú AJUSTES.

El menú puede contener los siguientes:

## "Sistema"

El menú puede contener los siguientes:

**Hora / Fecha**

Permite la configuración del reloj.

**Idioma (Language)**

Establece el idioma de visualización de la pantalla del infoentretenimiento.

**Teléfonos**

Permite conectar un teléfono móvil o fuente de dispositivo móvil diferente, desconectar un teléfono o dispositivo móvil o borrar un teléfono o dispositivo móvil.

**Redes Wi-Fi**

Muestra las redes Wi-Fi disponibles y la conectada.

Si no hay un paquete de datos 4G LTE en el vehículo, el sistema de infoentretenimiento se puede conectar a una red Wi-Fi protegida externa, como la de un dispositivo móvil o router hogareño, para utilizar los servicios conectados.

**Punto Acceso Wi-Fi**

Permite ajustar las diversas funciones del Wi-Fi.

**Pantalla**

Permite ajustar la pantalla del infoentretenimiento.

**Sonidos**

Permite modificar los sonidos del sistema de infoentretenimiento.

**Favoritos**

Permite modificar los ajustes de los favoritos del infoentretenimiento.

**Acerca de**

Muestra la información del software del sistema de infoentretenimiento.

**Regresar a Configuración de fábrica**

Permite restablecer los ajustes del sistema de infoentretenimiento en el vehículo.

## Aplicaciones

El menú puede contener los siguientes:

**Android Auto**

Permite interactuar directamente con un dispositivo móvil en la pantalla del infoentretenimiento. Vea *Apple CarPlay y Android Auto (Radio base)* ⇨ *197* o *Apple CarPlay y Android Auto (Radio de nivel superior)* ⇨ *199*.

**Apple CarPlay**

Esta función le permite interactuar directamente con el dispositivo móvil desde la pantalla de infoentretenimiento. Vea *Apple CarPlay y Android Auto (Radio base)* ⇨ *197* o *Apple CarPlay y Android Auto (Radio de nivel superior)* ⇨ *199*.

**Audio**

Cambia los diversos ajustes de audio.

**Teléfono**

Cambia los diversos ajustes del teléfono.

## Vehículo

El menú puede contener los siguientes:

**Recordatorio de asiento trasero**

Emite una campanilla y un mensaje cuando se abre una puerta trasera antes o durante el funcionamiento del vehículo.

**Clima y calidad de aire**

Cambia los diversos ajustes de la climatización.

**Sistemas de colisión/detección**

Cambia los diversos ajustes del sistema de asistencia para el conductor.

**Ajustes de Comodidad**

Cambia los diversos ajustes de comodidad y conveniencia.

**Iluminación**

Cambia los diversos ajustes de iluminación.

**Seguros eléctricos de las puertas**

Cambia los diversos ajustes de bloqueo de las puertas.

**Bloqueo, desbloqueo y arranque rem.**

Cambia los diversos ajustes del bloqueo remoto.

**Altura de la Carrocería**

Ajusta diferentes configuraciones de altura de conducción.

**Power Assist Steps (Escalones eléctricos de asistencia)**

Ajusta diferentes configuraciones del estribo.

**Posición de Asientos**

Cambia los diversos ajustes de posición de los asientos.

**Suspensión**

Ajusta diferentes configuraciones de suspensión.

## Ajustes (Radio de nivel superior)

Ciertas configuraciones pueden administrarse desde los sitios del Centro de propietarios al establecerse una cuenta, y pueden modificarse si otros usuarios han tenido acceso al vehículo o creado cuentas. Esto puede modificar la seguridad o funcionalidad del sistema de infoentretenimiento. Ciertas configuraciones también pueden transferirse a una nuevo vehículo, si están disponibles. Para recibir instrucciones, consulte a su concesionario.

Consulte la Declaración de privacidad y los Términos de uso para conocer información importante. Para visualizar, toque el icono Configuración en la página de inicio de la pantalla de infoentretenimiento.

Para acceder a los menús de personalización:

1. Toque Ajustes en la página inicial en la pantalla del infoentretenimiento.
2. Toque la categoría deseada para mostrar una lista de opciones disponibles.
3. Toque para seleccionar la configuración de funciones deseada.
4. Toque las opciones de la pantalla de infoentretenimiento para activar o desactivar una función.
5. Toque < para volver.

El menú de ajustes puede contener los siguientes:

### Conexiones

**Teléfonos**

Permite conectar un teléfono móvil o fuente de dispositivo móvil diferente, desconectar un teléfono o dispositivo móvil o borrar un teléfono o dispositivo móvil.

**Vehicle-to-Phone Sharing (Compartir vehículo a teléfono)**

### Vehículo

El menú puede contener los siguientes:

**Recordatorio de asiento trasero**

Emite una campanilla y un mensaje cuando se abre una puerta trasera antes o durante el funcionamiento del vehículo.

**Clima y calidad de aire**

Cambia los diversos ajustes de la climatización.

**Sistemas de colisión/detección**

Cambia los diversos ajustes del sistema de asistencia para el conductor.

**Ajustes de Comodidad**

Cambia los diversos ajustes de comodidad y conveniencia.

**Iluminación**

Cambia los diversos ajustes de iluminación.

**Seguros eléctricos de las puertas**

Cambia los diversos ajustes de bloqueo de las puertas.

**Bloqueo, desbloqueo y arranque rem.**

Cambia los diversos ajustes del bloqueo remoto.

**Altura de la Carrocería**

Ajusta diferentes configuraciones de altura de conducción.

**Power Assist Steps (Escalones eléctricos de asistencia)**

Ajusta diferentes configuraciones del estribo.

**Posición de Asientos**

Ajusta diferentes posiciones de asiento.

**Suspensión**

Ajusta diferentes configuraciones de suspensión.

### Apps & Permissions (Aplicaciones y permisos)

Muestra una lista de aplicaciones instaladas y los permisos utilizados.

### Hora/Fecha

Permite la configuración del reloj.

### Pantalla

Permite ajustar la pantalla del infoentretenimiento.

### Sonidos

Permite modificar los sonidos del sistema de infoentretenimiento.

### Privacidad

Permite modificar los ajustes de privacidad.

### "Espacio de almacenamiento"

Este menú muestra la información de almacenamiento en el sistema de infoentretenimiento.

### Security

Este menú permite modificar los ajustes de seguridad del infoentretenimiento.

### "Sistema"

El menú puede contener los siguientes:

**Idioma (Language)**

Así configurará el idioma que se usará en la pantalla de infoentretenimiento.

**Keyboard & speech (Teclado y habla)**

Toque para cambiar la configuración del teclado y del habla.

**Reset Options (Restablecer opciones)**

Toque para cambiar la configuración de reinicio.

**Acerca de**

Toque para ver la información del software del sistema de infoentretenimiento.

**Legal Information (Información legal)**

Toque para ver la información legal y de licencia.

**Local System Update (Actualización de sistema local)**

Este menú permite modificar los ajustes de actualización del vehículo.

### Google

Este menú permite modificar los ajustes de Google.

## Acuerdos de marcas comerciales y licencias

"Made for iPhone" (Hecho para iPhone) significa que se ha diseñado un accesorio electrónico para conectarse específicamente a iPhone y que el desarrollador ha certificado que cumple las normas de funcionamiento de Apple. Apple no acepta responsabilidad alguna por el funcionamiento de este dispositivo o su conformidad con las normas legislativas y de seguridad. Tenga en cuenta que el uso de este accesorio con iPhone puede afectar al funcionamiento inalámbrico. iPhone es una marca comercial de Apple Inc., registrada en los Estados Unidos y otros países.

La tecnología TouchSense y la Serie 1000 del sistema TouchSense están patentados por Immersion Corporation. El sistema TouchSense 1000 está protegido por una o más patentes de los EE.UU. en la siguiente dirección www.immersion.com/patent-marking.html y tiene otras patentes pendientes.

**Bose**

Bose, AudioPilot y Bose Centerpoint Surround son marcas registradas de Bose Corporation en EE.UU. y otros países.

**Bluetooth**

La marca y los logotipos con la palabra Bluetooth® son de propiedad de Bluetooth SIG, Inc. y todo el uso que General Motors hace de las mismas es un uso autorizado. Las demás marcas y nombres comerciales son propiedad de sus respectivos propietarios.

**Java**

Java es una marca registrada de Oracle y/o sus afiliadas.

**MPEG4–AVC (H.264)**

SE OTORGA LICENCIA DE ESTE PRODUCTO BAJO LA LICENCIA DE LA CARTERA DE PATENTES DE AVC PARA USO PERSONAL Y NO COMERCIAL DE UN CONSUMIDOR PARA (i) CODIFICAR VIDEO EN CONFORMIDAD CON LA NORMA AVC ("VIDEO AVC") Y/O (ii) DECODIFICAR VIDEO AVC QUE FUE CODIFICADO POR UN CONSUMIDOR QUE REALIZA UNA ACTIVIDAD PERSONAL Y NO COMERCIAL Y/O FUE OBTENIDO DE UN PROVEEDOR DE VIDEO CON LICENCIA PARA PROVEER VIDEO AVC. NO SE OTORGA NI DEBE IMPLICARSE NINGUNA LICENCIA PARA NINGÚN OTRO USO. PUEDE OBTENER INFORMACIÓN ADICIONAL DE MPEG LA, LLC. ACCEDA A HTTPS://WWW.MPEGLA.COM.

**VC-1**

SE OTORGA LICENCIA DE ESTE PRODUCTO BAJO LA LICENCIA DE LA CARTERA DE PATENTES DE VC-1 PARA USO PERSONAL Y NO COMERCIAL DE UN CONSUMIDOR PARA (i) CODIFICAR VIDEO EN CONFORMIDAD CON LA NORMA VC-1 ("VIDEO VC-1") Y/O (ii) DECODIFICAR VIDEO VC-1 QUE FUE CODIFICADO POR UN CONSUMIDOR QUE REALIZA UNA ACTIVIDAD PERSONAL Y NO COMERCIAL Y/O FUE OBTENIDO DE UN PROVEEDOR DE VIDEO CON LICENCIA PARA PROVEER VIDEO VC-1. NO SE OTORGA NI DEBE IMPLICARSE NINGUNA LICENCIA PARA NINGÚN OTRO USO. PUEDE OBTENER INFORMACIÓN ADICIONAL DE MPEG LA, LLC. ACCEDA A HTTPS://WWW.MPEGLA.COM.

**MPEG4-Visual**

SE PROHÍBE EL USO DE ESTE PRODUCTO DE NINGUNA MANERA CONFORME A LA NORMA MPEG-4 VISUAL, EXCEPTO PARA USO POR UN CONSUMIDOR QUE REALIZA ACTIVIDADES PERSONALES Y NO COMERCIALES.

**MP3**

Tecnología de codificación de audio MPEG Layer-3 con licencia de Fraunhofer IIS y Thomson.

**WMV/WMA**

Este producto incluye tecnología propiedad de Microsoft Corporation y cuenta con una patente de Microsoft Licensing, GP. Queda prohibido el uso o la distribución de tal tecnología fuera de este producto sin una licencia de Microsoft Corporation y/o de Microsoft Licensing, GP, según sea el caso.

# Climatización

**Sistemas de climatización**
Sistema de climatización automática dual ..... 206
Sistema de climatización trasero ..... 210

**Salidas de ventilación**
Salidas de ventilación ..... 211

**Mantenimiento**
Filtro de polen ..... 212
Servicio ..... 213

# Sistemas de climatización

## Sistema de climatización automática dual

La calefacción, la refrigeración y la ventilación del vehículo se pueden controlar mediante este sistema.

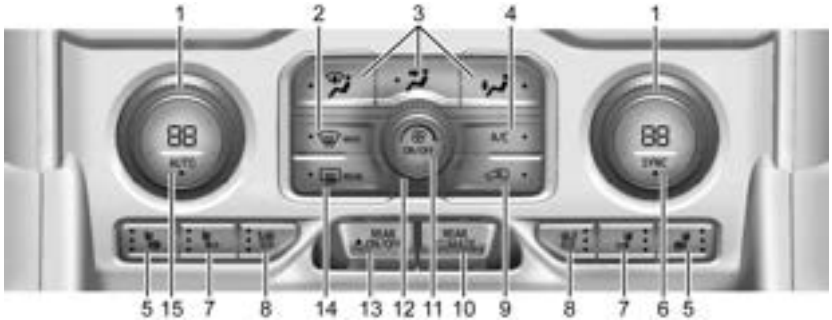


1. Controles de temperatura del conductor y los pasajeros
2. Descarchado máximo
3. Controles del modo de difusión del aire
4. A/C (Aire acondicionado)
5. Asiento calentado y Respaldo calentado
6. SYNC (Temperatura sincronizada)
7. Asiento calentado
8. Asiento ventilado
9. Recirculación
10. Control de climatización trasera
11. Botón de encendido
12. Control del ventilador
13. Botón de energía de climatización trasera
14. Desempañador de luneta trasera
15. AUTO (Operación automática)

## Pantalla del control de climatización delantera

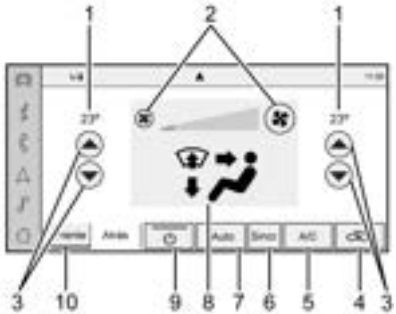


**Se muestra la gama alta**

1. Configuración de temperatura del conductor y del acompañante
2. Control del ventilador
3. Controles de temperatura del conductor y los pasajeros
4. Recirculación
5. A/C (Aire acondicionado)
6. Sync (Temperatura sincronizada)
7. Auto (Operación automática)
8. Controles del modo de difusión del aire
9. On/Off (Encendido/Apagado)
10. Selección de clima delantero

Los ajustes de ventilador, el modo de suministro de aire, el aire acondicionado, las temperaturas del conductor y del pasajero y Sync se pueden controlar tocando CLIMATE en la página de inicio de infoentretenimiento. Se puede efectuar entonces una selección en la página del control de la climatización delantera que se visualiza. Consulte el manual del infoentretenimiento.

## Pantalla de estado del control de la climatización

En algunos modelos, la pantalla de estado del control de clima aparece brevemente cuando se ajustan los controles de clima de la columna central.

### Operación automática

El sistema controla automáticamente la velocidad del ventilador, la difusión de aire, el aire acondicionado y la recirculación a fin de calefaccionar o refrigerar el vehículo a la temperatura deseada.

Cuando AUTO se presiona, las cuatro funciones operan automáticamente. Cada función también se puede ajustar manualmente y se muestra el ajuste seleccionado. Las funciones que no se ajusten manualmente seguirán siendo controladas automáticamente, incluso si el indicador AUTO no está encendido.

Para funcionamiento automático:

1. Pulse AUTO.
2. Ajuste la temperatura. Espere que el sistema se estabilice. Ajuste la temperatura como sea necesario para su mayor comodidad.

Para mejorar el rendimiento de combustible y para enfriar el vehículo más rápidamente, la recirculación puede seleccionarse automáticamente cuando hace mucho calor.

La luz de recirculación no se enciende cuando se controla automáticamente. Para conocer más detalles, consulte en "Operación manual".

Durante las llamadas de manos libres, el nivel del ventilador puede reducirse automáticamente. El nivel del ventilador se puede ajustar manualmente si lo desea.

## Operación manual

**Control del ventilador :** Gire en sentido horario o antihorario para aumentar o disminuir la velocidad del ventilador. Presione la perilla para apagar el ventilador. Cuando se apaga, puede seguir saliendo una pequeña cantidad de aire de las salidas, dependiendo de la velocidad del vehículo. Si se presiona algún botón o perilla, el sistema de control de la climatización se enciende y funciona con la configuración actual.

Pulse AUTO para volver a la operación automática.

**Control de temperatura del conductor y los pasajeros :** La temperatura puede ajustarse por separado para el conductor y el pasajero.

Gire la perilla en sentido horario o antihorario para aumentar o disminuir el ajuste de temperatura del asiento del conductor o los pasajeros. La pantalla de temperatura del lado del conductor o del acompañante muestra el aumento o disminución del ajuste de temperatura.

**SYNC (Sincronización) :** Presione para vincular la configuración de temperatura del acompañante y trasera a la configuración del conductor. Se encenderá la luz indicadora SYNC. Cuando se ajusta la configuración del acompañante, se apaga la luz SYNC.

**Control del modo de difusión del aire :** Pulse , , o para cambiar la dirección del flujo de aire. Se puede seleccionar cualquier combinación de los tres controles. Se enciende una luz indicadora en el botón del modo seleccionado.

Al cambiar el modo se cancela la operación automática y el sistema pasa al modo manual. Pulse AUTO para volver a la operación automática.

Para cambiar el modo actual, seleccione uno o más de los siguientes:

**:** El aire se dirige al parabrisas, a las salidas del aire acondicionado laterales y las salidas de aire de las ventanillas laterales.

**:** El aire se dirige a las salidas del aire acondicionado.

**:** El aire se dirige a las salidas del piso y parte del aire se envía a las salidas del parabrisas, del aire acondicionado laterales y de las ventanillas laterales.

**MAX :** El aire se dirige al parabrisas y, si el ventilador no se encuentra ya en una velocidad superior a la media, el mismo funcionará a la velocidad máxima. Este modo anula el modo anterior seleccionado y elimina la niebla o la escarcha del parabrisas más rápidamente. Cuando se vuelve a pulsar el control, el sistema vuelve a la configuración del modo y a la velocidad del ventilador anteriores.

Para lograr mejores resultados, retire toda la nieve y el hielo del parabrisas antes del desempañado.

**:** Pulse para iniciar la recirculación. Se enciende una luz indicadora. El aire se recircula para enfriar rápidamente el interior del vehículo. Se puede usar también para contribuir a reducir el ingreso aire exterior y los olores que entran al vehículo.

Evite usar la recirculación durante períodos prolongados en condiciones de frío o humedad. El uso de la recirculación en condiciones de frío o humedad puede ocasionar que se empañen las ventanas.

**Aire acondicionado :** Pulse para encender y apagar el aire acondicionado. Se enciende una luz indicadora para mostrar que el acondicionador de aire está habilitado. Si se apaga el ventilador, no funciona el acondicionador de aire. La luz A/C queda encendida incluso si las temperaturas exteriores están por debajo del punto de congelación.

## Desempañador de luneta trasera

**REAR :** Si está equipado, pulse para encender o apagar el desempañador de la luneta trasera. Se enciende una luz indicadora para mostrar que el desempañador de luneta trasera está funcionando.

El desempañador de la luneta trasera solo funciona con el motor en marcha.
El desempañador se apaga si el vehículo se apaga o se coloca en modo de accesorios.

Si está equipado con espejos exteriores calefaccionados, pulse para activarlos o desactivarlos. Vea *Espejos retrovisores calefaccionados* ⇨ *32*.

| Atención |
| --- |
| El uso de una hoja de afeitar u otro objeto filoso para limpiar el interior de la luneta trasera puede dañar el desempañador de luneta trasera. La garantía del vehículo no cubre la reparación. No limpie el interior de la luneta trasera con objetos filosos. |

**Inicio remoto de la operación de climatización :** Si está equipado: Cuando el vehículo se pone en marcha remotamente, el sistema de climatización, el desempañador de la luneta trasera —y, si está equipado, los asientos calefaccionados y ventilados o el volante calefaccionado— pueden funcionar en según las condiciones climáticas. Cuando esto ocurre, el indicador del desempañador de la luneta no se iluminará como lo hace normalmente. Consulte *Arranque remoto del vehículo* ⇨ *15*, *Asientos delanteros calefaccionados y ventilados* ⇨ *48*, y *Volante calefaccionado* ⇨ *108*.

## Sensores

El sensor solar, en la parte superior del tablero de instrumentos cercano al parabrisas, monitorea el calor solar.

El sistema de climatización utiliza la información del sensor para ajustar la temperatura, la velocidad del ventilador, la recirculación y el modo de difusión del aire para brindar la máxima comodidad.

No cubra el sensor, de lo contrario el sistema de climatización automática puede no funcionar correctamente.

**Función de ventilación prolongada**

Si está equipada, en ciertas condiciones, el ventilador podría permanecer encendido o podría encenderse y apagarse varias veces luego de haber apagado y bloqueado el vehículo. Esto es normal.

## Sistema de climatización trasero

El sistema de control de climatización trasera se encuentra ubicado en la parte posterior de la consola central de almacenamiento. La configuración de climatización trasera se puede ajustar con este sistema.

1. Control del ventilador
2. TEMP (Control de temperatura)
3. Asientos traseros calefaccionados (si está equipado)
4. MODE (Control del modo de difusión del aire)
5. AUTO (Operación automática)

Si la función de bloqueo del control de climatización trasera del sistema de control de climatización automática doble está bloqueada, la configuración del control de climatización trasera solo se puede ajustar desde el asiento delantero.

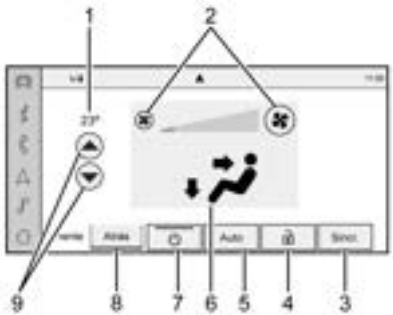


**Pantalla de clima trasero, Se muestra nivel superior**

1. Configuración de temperatura de clima trasero
2. Control del ventilador
3. Sync (Temperaturas sincronizadas)
4. Bloqueo del control trasero
5. Auto (Operación automática)
6. Control del modo de difusión del aire
7. On/Off (Encendido/Apagado)
8. Selección de clima trasero
9. Control de temperatura trasera

### Operación automática

**AUTO :** Presione AUTO para controlar automáticamente la temperatura, el suministro de aire y la velocidad del ventilador para los pasajeros de los asientos traseros. AUTO se indica en la pantalla cuando la operación automática está activa.

Si alguna de las configuraciones del control de climatización trasera se ajusta manualmente, se cancela la operación totalmente automática. Pulse AUTO para volver a la operación totalmente automática.

La pantalla solo indica funciones de control de climatización cuando el sistema está en modo trasero independiente.

### Operación manual

**:** Gire en sentido horario o antihorario para aumentar o disminuir la velocidad del ventilador. Gire completamente en sentido contrario al de las manecillas del reloj para apagar el ventilador/energía.

**TEMP :** Gire en el sentido de las manecillas del reloj o en sentido contrario al de las manecillas del reloj para aumentar o disminuir la temperatura del flujo de aire en el área del pasajero. Si el botón SYNC se presiona en los controles de climatización delantera, la temperatura de climatización trasera está vinculada a la configuración de temperatura del conductor.

**MODO :** Presione para cambiar la dirección del flujo de aire en el vehículo. Presione varias veces el botón hasta que aparezca el modo deseado en la pantalla. Múltiples presiones ciclarán a través de las selecciones de entrega.

**o :** Si está equipado, presione o para calentar el cojín del asiento izquierdo o derecho exterior. Vea *Asientos traseros calefaccionados* ⇨ *54*.

## Salidas de ventilación

Las salidas de aire ajustables están en el centro y en el costado del tablero de instrumentos.

**Se muestra Chevrolet, GMC es similar**

Mueva las perillas deslizantes para cambiar la dirección del flujo de aire. Para cerrar la ventilación, ajuste la perilla deslizante alejándola de usted.

**Salidas de ventilación de sistema trasero**

Este vehículo tiene cuatro salidas de aire redondas o rectangulares en el revestimiento interior del techo arriba de los asientos de la segunda y tercera fila.

Presione el borde trasero del aspa central para abrir la salida redonda. Use el aspa central para girar la salida y cambiar la dirección del flujo de aire. Presione el borde delantero del aspa central para cerrar el flujo de aire.

Mueva la perilla deslizante en las salidas rectangulares y gire el barril de salida de izquierda a derecha para cambiar la dirección del flujo de aire y cerrar el flujo de aire.

**Consejos para la operación**

- Remueva el hielo, nieve u hojas que se hayan acumulado en las entradas de aire en la base del parabrisas y que pudieran obstruir la entrada de flujo de aire al vehículo.
- Remueva la nieve del capó para mejorar la visibilidad y ayudar a disminuir la humedad que entre en el vehículo.
- Cuando ingrese a un vehículo en clima frío, presione el botón del ventilador hasta el nivel máximo del ventilador antes de conducir. Esto ayuda a limpiar de nieve y humedad los ductos de admisión, y reduce la posibilidad de empañar el interior de la ventana.
- Mantenga la trayectoria de aire debajo de los asientos delanteros libres de objetos para ayudar a que el aire circule dentro del vehículo más eficazmente.
- El uso de deflectores para capó que no hayan sido aprobados por GM puede afectar negativamente el rendimiento del sistema. Consulte con su concesionario antes de agregar cualquier equipo al exterior del vehículo.

# Mantenimiento

## Filtro de polen

El filtro reduce el polvo, el polen y otras partículas irritantes provenientes del aire exterior que se aspiran hacia adentro del vehículo.

El filtro debe reemplazarse como parte de la rutina del mantenimiento programado. Vea *Mantenimiento programado* ⇨ *402*. Vea el tipo de filtro a utilizar en *Partes de repuesto de mantenimiento* ⇨ *410*.

1. Abra completamente la puerta de guantera inferior.

2. Presione los lados del contenedor de la guantera hacia adentro para despejar los topes y gire hacia abajo para bajar el contenedor.

3. Desenganche el amortiguador empujándolo hacia afuera para remover completamente el contenedor de la guantera.

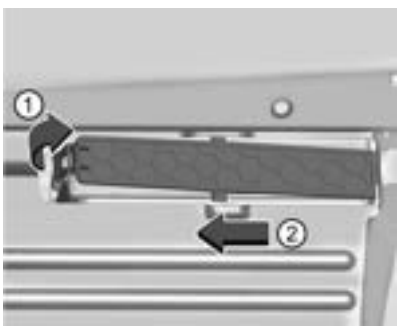


4. Jale la palanca (1) en el lado izquierdo de la puerta del filtro y deslícela hacia la izquierda (2), entonces retire la puerta. Retire el filtro usado.
5. Instale el nuevo filtro de aire.
6. Vuelva a instalar la puerta del filtro.
7. Invierta los pasos para reinstalar la guantera.

Consulte a su concesionario para solicitar ayuda adicional si es necesario.

## Servicio

Todos los vehículos tienen una etiqueta bajo el capó que identifica el refrigerante que usa el vehículo. El servicio del sistema de refrigeración solo debe ser efectuado por técnicos experimentados y certificados.
El evaporador del aire acondicionado nunca debe repararse o reemplazarse por el recuperado de otro vehículo. Solo debe reemplazarse por un nuevo evaporador para asegurar la operación correcta y segura.

Durante el servicio, todos los refrigerantes deben recuperarse con el equipo adecuado. El venteo de refrigerantes directamente hacia la atmósfera es perjudicial para el medio ambiente y también puede crear condiciones inseguras basadas en la inhalación, combustión, quemaduras por frío y otros inconvenientes relacionados con la salud.

El sistema de aire acondicionado necesita mantenimiento periódico. Vea *Mantenimiento programado* ⇨ *402*.

# Conducción y funcionamiento


**Información de conducción**
Conducción económica ..... 215
Distracción al conducir ..... 215
Conducción defensiva ..... 216
Control del vehículo ..... 216
Frenos ..... 216
Dirección ..... 217
Recuperación de una salida de la carretera ..... 217
Pérdida del control ..... 218
Conducción todoterreno ..... 218
Conducción sobre mojado ..... 223
Pendientes y carreteras de montaña ..... 223
Conducción en invierno ..... 224
Si el vehículo está atascado ..... 225
Límites de carga del vehículo ..... 227

**Puesta en marcha y funcionamiento**
Rodaje de un vehículo nuevo ..... 230
Posiciones del encendido ..... 231
Arranque del motor ..... 233
Sistema de parada/arranque ..... 234
Alimentación de accesorios retenida (RAP) ..... 235
Cambio a estacionamiento ..... 235
Salida del cambio de estacionamiento ..... 236
Estacionamiento sobre superficies inflamables ..... 237
Gestión dinámica del combustible ..... 237
Estacionamiento extendido ..... 237

**Sistema de escape del motor**
Sistema de escape del motor ..... 237
Conducción del vehículo cuando está estacionado ..... 238

**Transmisión automática**
Transmisión automática ..... 238
Modo manual ..... 242

**Sistemas de tracción**
Tracción en las cuatro ruedas ..... 242

**Frenos**
Refuerzo de frenos eléctrico ..... 247
Sistema antibloqueo de frenos (ABS) ..... 247
Freno de estacionamiento eléctrico ..... 248
Asistente de frenada ..... 249
Asistencia para arranque en pendiente (HSA) ..... 249

**Sistemas de control de marcha**
Control de tracción/Control electrónico de estabilidad ..... 250
Control de descenso en pendientes (HDC) ..... 252
Control de modo conductor ..... 253
Control de Magnetic Ride ..... 257
Bloqueo del eje trasero ..... 257
Sistema de suspensión neumática de cuatro esquinas. ..... 257

**Control de velocidad crucero**
Control de velocidad crucero ..... 260
Control de velocidad crucero autoadaptable (Avanzado) ..... 263

**Sistemas de asistencia al conductor**
Sistemas de asistencia al conductor ... 274
Sistemas de asistencia para estacionar o ir marcha atrás ..... 275
Cámara de visión trasera (RVC) ..... 275
Sistema de vista circundante ..... 276
Asistencia al estacionamiento ..... 278
Frenado automático en reversa (RAB) ..... 280
Alerta por peatón detrás ..... 281
Sistema de alerta de cruce de tráfico trasero (RCTA) ..... 282
Sistemas de asistencia para conducir ..... 282
Sistema de alerta de colisión frontal (FCA) ..... 283
Frenado automático de emergencia (AEB) ..... 285

Sistema de frenado para peatones delanteros (FPB) ..... 287
Alerta de zona lateral ciega (SBZA) .... 289
Alerta de cambio de carril (LCA) ..... 289
Asistencia para mantener el carril (LKA) ..... 292

**Combustible**
Combustible Top Tier ..... 294
Combustible recomendado (Motor 5.3L) ..... 295
Combustible recomendado (Motor 6.2L) ..... 295
Combustibles prohibidos ..... 295
Aditivos para el combustible ..... 295
Llenar el tanque ..... 296
Llenado de un recipiente portátil de combustible ..... 297

**Remolque**
Información general acerca del remolque ..... 298
Características de conducción y consejos para el remolque ..... 298
Remolque ..... 303
Equipo de remolque ..... 306
Control de oscilación del remolque (TSC) ..... 317

**Conversiones y agregados**
Equipos eléctricos agregados ..... 319

# Información de conducción

## Conducción económica

Los hábitos de conducción pueden afectar la autonomía del combustible. Aquí ofrecemos algunos consejos para obtener el mejor ahorro de combustible posible:

- Ajuste los controles de la climatización a la temperatura deseada luego de arrancar el motor, o apáguelos cuando no sean necesarios.
- Evite arrancar rápido y acelere suavemente.
- Frene gradualmente y evite las frenadas abruptas.
- Evite dejar el motor en ralentí por periodos de tiempo prolongados.
- Cuando las condiciones del camino y del clima sean adecuadas, use el control de velocidad crucero.
- Siga siempre los límites de velocidad señalizados o conduzca más lentamente cuando las condiciones así lo requieran.
- Mantenga los neumáticos del vehículo inflados correctamente.
- Combine varios viajes en uno solo.
- Reemplace los neumáticos del vehículo con el mismo número de especificación TPC grabado en el lateral de los neumáticos, junto al tamaño.
- Siga el mantenimiento planificado recomendado.

## Distracción al conducir

La distracción se presenta de muchas maneras y puede abstraerlo de enfocarse en la tarea de conducir. Ejercite un buen criterio y no deje que otras actividades desvíen su atención de la carretera. Muchos gobiernos locales han puesto en vigencia leyes relativas a la distracción del conductor. Familiaríciese con las leyes locales de su área.

Para evitar una conducción distraída, mantenga la vista sobre la carretera, mantenga las manos en el volante y preste atención a la conducción.

- No use el teléfono en situaciones de conducción demandantes. Use el método de manos libres para hacer y recibir las llamadas telefónicas necesarias.
- Observe la carretera. No lea, tome notas o busque información en teléfonos u otros dispositivos electrónicos.

- Designe al pasajero para que resuelva las distracciones potenciales.
- Es importante estar familiarizado con las características del vehículo antes de conducir, tales como programar sus estaciones de radio favoritas y realizar los ajustes de climatización y de los asientos. Programe toda la información del recorrido en los dispositivos de navegación previamente a la conducción.
- Espere a que el vehículo esté estacionado para recuperar los elementos que hayan caído al suelo.
- Detenga o estacione el vehículo para atender a los niños.
- Mantenga a las mascotas en habitáculos apropiados o bien circunscriptos.
- Evite conversaciones estresantes mientras conduce, ya sea con un pasajero o por teléfono celular.

**⚠ Peligro**

Desviar sus ojos de la carretera por demasiado tiempo o con demasiada frecuencia puede causar un choque con riesgo de lesiones o muerte. Concentre su atención en la conducción.

Consulte la sección de infoentretenimiento para mayor información sobre el uso de este sistema, incluyendo la vinculación y el uso del teléfono celular, y el sistema de navegación, si está equipado.

## Conducción defensiva

Conducir a la defensiva significa "esperar siempre lo inesperado". El primer paso de la conducción defensiva es usar el cinturón de seguridad. Vea *Cinturones de seguridad* ⇨ *58*.

- Asuma que los otros usuarios de la carretera (peatones, ciclistas y otros conductores) serán descuidados o cometerán errores. Anticipe lo que podrían hacer y esté preparado.
- Deje suficiente distancia entre usted y el vehículo que marcha delante suyo.
- Concéntrese en la tarea de conducir.

## Control del vehículo

El frenado, la dirección y la aceleración son factores importantes que ayudan a controlar el vehículo durante la marcha.

## Frenos

La acción de frenar implica tiempo de percepción y tiempo de reacción. Decidir apretar el pedal del acelerador es el tiempo de percepción. El hacerlo realmente es el tiempo de reacción.

El tiempo promedio de reacción del conductor es de alrededor de tres cuartos de segundo. En ese tiempo, un vehículo que se mueve a 100 km/h (60 mph) recorre 20 m (66 pies), que puede ser una distancia enorme en una emergencia.

Los consejos útiles para el frenado a tener en cuenta incluyen:

- Mantenga suficiente distancia entre usted y el vehículo que marcha delante suyo.
- Evite las frenadas bruscas innecesarias.
- Mantenga el ritmo del tráfico.

Si el motor llegara a detenerse mientras conduce el vehículo, frene normalmente pero sin bombear los frenos. De lo contrario el pedal puede volverse más duro de accionar. Si el motor se detiene, habrá algo de asistencia de servofreno pero se usará al aplicar el freno. Una vez agotada la asistencia del servofreno, se alargarán las distancias de frenado y el pedal será más difícil de presionar.

## Dirección

**Atención**

Para evitar dañar el sistema de dirección, no pase por encima de bordillos de la acera, de limitadores en estacionamientos u objetos similares a velocidades mayores a 3 km/h (1 mph). Tenga cuidado al conducir sobre otros objetos, tales como divisores de carriles y badenes. La garantía del vehículo no cubrirá los daños que se produzcan por hacer un uso indebido de este.

### Servodirección eléctrica

El vehículo está equipado con un sistema de servodirección eléctrica, que reduce la magnitud del esfuerzo necesario para conducir el vehículo. No tiene líquido de servodirección. No requiere mantenimiento regular.

Si el vehículo experimenta una falla del sistema y pierde la servodirección, puede requerirse un mayor esfuerzo de conducción. La asistencia de la servodirección también se puede reducir si usted gira el volante hasta el tope y lo mantiene allí forzadamente por un período prolongado.

Consulte a su concesionario si existe un problema.

### Consejos para tomar las curvas

- Tome las curvas a una velocidad razonable.
- Reduzca la velocidad antes de entrar en una curva.
- Mantenga una velocidad constante razonable durante la curva.
- Espere a que el vehículo esté fuera de la curva antes de acelerar suavemente en la recta.

### Uso de la dirección en emergencias

- Existen ciertas situaciones en las que esquivar un problema con el volante puede ser más efectivo que frenar.
- Sostener ambos costados del volante le permite hacer un giro de 180 grados sin retirar una mano.
- El sistema antibloqueo de frenos (ABS) permite controlar la dirección mientras se frena.

## Recuperación de una salida de la carretera

Las ruedas derechas del vehículo pueden salirse del borde de la carretera y entrar en la banquina mientras conduce. Siga estos consejos:

1. Levante el pie del acelerador y luego, si no hay nada en su camino, dirija el vehículo para que retome el borde del pavimento.
2. Gire el volante cerca de un octavo de vuelta, hasta que el neumático delantero derecho haga contacto con el borde del pavimento.
3. Gire el volante para ir en forma recta a la carretera.

## Pérdida del control

### Derrape

Existen tres tipos de derrape que corresponden a los tres sistemas de control del vehículo:

- Derrape de frenado — las ruedas no están girando.
- Derrape de dirección o de esquina — una velocidad o movimiento del volante excesivos en una curva causa que los neumáticos resbalen y pierdan la fuerza de giro en curva.
- Derrape de aceleración — una aceleración excesiva causa que las ruedas motrices patinen.

Los conductores defensivos evitan la mayoría de los derrapes teniendo un cuidado razonable que se adapte a las condiciones existentes, y no pasando por alto dichas condiciones. Pero los derrapes siempre son posibles.

Si el vehículo comienza a resbalar, siga estas sugerencias:

- Levante el pie del pedal del acelerador y conduzca hacia la dirección que desea que siga el vehículo. El vehículo puede enderezar su rumbo. Esté preparado por si ocurre un segundo derrape.
- Disminuya la velocidad y ajuste su marcha de acuerdo a las condiciones meteorológicas. Las distancias de detención pueden ser más largas y el control del vehículo puede verse afectado cuando la tracción está reducida por efecto del agua, nieve, hielo, grava u otro material presente en la carretera. Aprenda a reconocer los indicios de riesgos —tales como suficiente agua, hielo o nieve amontonada en la carretera como para hacer una superficie espejada— y disminuya la velocidad si tiene cualquier duda.
- Trate de evitar los giros del volante, aceleración o frenado bruscos incluyendo reducir la velocidad del vehículo cambiando a una marcha más baja. Cualquier cambio precipitado puede causar que los neumáticos resbalen.

Recuerde: Los frenos antibloqueo solo ayudan a evitar el derrape de frenado.

## Conducción todoterreno

Los vehículos con tracción en las cuatro ruedas se pueden usar para la conducción todoterreno. Los vehículos que no cuentan tracción en las cuatro ruedas y los que no están equipados con neumáticos todoterreno (AT) o para carretera y todoterreno (OOR) no se deben conducir fuera de una carretera excepto si es en una superficie nivelada y sólida. Para obtener la información de contacto sobre los neumáticos originales, consulte el manual de la garantía.

Una de las mejores maneras de conducir exitosamente en todoterreno es controlando la velocidad.

**⚠ Peligro**

Cuando conduce fuera de carretera, los saltos y los cambios bruscos de la dirección pueden fácilmente sacarlo de posición. Esto puede hacer que pierda el control y colisione. Usted y sus pasajeros siempre deben llevar abrochados los cinturones de seguridad.

### Antes de conducir fuera de carretera

- Asegúrese de tener todos los trabajos de mantenimiento y servicio completos.
- Cargue combustible al vehículo, recargue todos los líquidos al nivel máximo y revise la presión de inflado de todos los neumáticos, incluyendo la rueda de auxilio, si está equipada.
- Lea toda la información sobre vehículos con tracción en las cuatro ruedas en este manual.
- Conozca las leyes locales sobre la conducción fuera de carretera.

### Carga del vehículo para la conducción todoterreno

**⚠ Peligro**

- El cargamento no sujetado que esté sobre el piso se puede volcar cuando se conduce sobre terrenos escabrosos. Puede que usted o sus pasajeros resulten golpeados por los objetos que se desplazan por el aire. Sujete el cargamento correctamente.
- Mantenga el cargamento en el área de carga lo más adelante y lo más abajo posible. Los objetos más pesados deberían estar sobre el piso, por delante del eje trasero.
- Un cargamento pesado sobre el techo eleva el centro del gravedad del vehículo, lo que lo hace más propenso a los vuelcos. Usted puede resultar gravemente o fatalmente herido si el vehículo vuelca. Coloque los cargamentos pesados dentro del área de carga y no en el techo.

Para mayor información sobre cómo cargar el vehículo, consulte *Límites de carga del vehículo* ⇨ *227* y *Neumáticos* ⇨ *359*.

### Asuntos de consideración para el medio ambiente

- Siempre use senderos establecidos, caminos y áreas que se han reservado para la conducción todo terreno recreativa pública, y obedezca todas las reglamentaciones publicadas.
- No dañe los arbustos, las flores, los árboles o el pasto, ni moleste a los animales silvestres.
- No estacione sobre objetos que puedan prenderse fuego.

  Consulte *Estacionamiento sobre superficies inflamables* ⇨ *237*.

### Conducción en colinas

Una conducción segura en colinas requiere de un buen sentido común y de la compresión de lo que el vehículo es capaz de hacer o no.

**⚠ Peligro**

Algunas colinas son sencillamente demasiado empinadas para cualquier vehículo. La conducción hacia arriba puede provocar que se detenga el motor. La conducción hacia abajo puede provocar

(Continuación)

**Peligro (Continuación)**

la pérdida de control. La conducción transversal por una pendiente puede provocar un vuelco. Podría resultar herido o incluso perder la vida. No conduzca por colinas muy empinadas.

Antes de conducir en una colina, evalúe la inclinación de la pendiente, la tracción y las obstrucciones. Si no puede ver el terreno delante suyo, salga del vehículo y camine por la colina antes de continuar conduciendo.

**Cuando conduce en colinas:**

- Use una marcha baja y sujete firmemente el volante.
- Mantenga una velocidad baja.
- Siempre que sea posible, conduzca de forma recta hacia arriba o hacia abajo.
- Baje la velocidad cuando esté alcanzando la cumbre de la colina.

**⚠ Peligro**

Conducir hasta la cima de una colina a velocidad alta puede provocar un choque. Puede haber una caída, un terraplén, un

(Continuación)

**Peligro (Continuación)**

barranco o incluso otro vehículo. Podría resultar herido de gravedad o incluso perder la vida. A medida que se acerca a la cima, baje la velocidad y permanezca alerta.

- Use los faros incluso durante el día para que el vehículo sea más visible.
- Nunca baje una pendiente, hacia adelante o hacia atrás, con la transmisión o la caja de transferencia en la posición N (punto muerto). Los frenos podrían recalentarse y podría perder el control.

**⚠ Peligro**

Si el vehículo cuenta con la caja de transferencia electrónica o automática de dos velocidades, al cambiar la caja de transferencia a N (Punto muerto) puede hacer que su vehículo se desplace, incluso si la transmisión está en P (Estacionamiento). Esto es debido a que la posición N (Punto muerto) de la caja de transferencia tiene prioridad por sobre la transmisión. Usted u otras personas pueden resultar heridas. Si abandona el

(Continuación)

**Peligro (Continuación)**

vehículo, coloque el freno de estacionamiento y cambie la transmisión a P (Estacionamiento). Cambie la caja de transferencia a cualquier posición excepto N (Punto muerto).

- Cuando conduce en bajada, mantenga el vehículo derecho hacia abajo. Use un cambio bajo. De esta forma, el motor trabaja junto a los frenos para desacelerar el vehículo y para ayudar a mantener el vehículo en control.

**⚠ Peligro**

Un frenado intensivo al bajar de la colina puede provocar que los frenos se recalienten y desgasten. Esto puede provocar la pérdida de control y usted u otras personas podrían resultar heridas o perder la vida. Aplique los frenos ligeramente al descender por una colina y use una marcha baja para mantener la velocidad del vehículo bajo control.

- Evite los giros que requieran que el vehículo se desplace de forma transversal por la pendiente de una colina. La

conducción transversal por una pendiente pone más peso en las ruedas que están más abajo, lo que puede provocar que el vehículo se deslice hacia abajo o que vuelque.

- La gravilla suelta, espacios barrosos, o incluso el pasto húmedo pueden provocar que los neumáticos se deslicen hacia los costados, hacia abajo. Si el vehículo se desliza hacia los costados, podría golpear con algo y, potencialmente, volcar.
- Los obstáculos ocultos pueden hacer que la inclinación de la pendiente sea aún más severa. Si se pasa por encima de una roca con las ruedas que están más arriba, o si las ruedas que están más abajo caen en un surco o una depresión, el vehículo puede inclinarse aún más.
- Si debe conducir transversalmente por una pendiente y el vehículo comienza a deslizarse, gire hacia abajo. Esto debería ayudar a enderezar el vehículo y a evitar que siga deslizándose lateralmente.

**Si el motor se para en una pendiente:**

1. Aplique los frenos para detener el vehículo y luego coloque el freno de estacionamiento.
2. Coloque la posición de marcha P (Estacionamiento) y luego vuelva a arrancar el motor.
   - Si el motor se detiene cuando está conduciendo hacia arriba, cambie a R (marcha atrás), libere el freno de estacionamiento, y retroceda derecho hacia abajo.
   - Nunca intente girar el vehículo. Si la colina es lo suficientemente empinada como para que el motor se detenga, también es lo suficientemente empinada como para provocar que el vehículo vuelque.
   - Si no puede llegar a la cima de la colina, retroceda hacia abajo.
   - Nunca retroceda hacia abajo con el cambio en N (punto muerto) usando solo el freno. El vehículo puede retroceder rápidamente y podría perder el control.
   - Si el motor se detiene cuando está conduciendo hacia abajo, cambie a una marcha inferior, libere el freno de estacionamiento y conduzca derecho hacia abajo.
3. Si no puede volver a arrancar el motor luego de que se haya calado, coloque el freno de estacionamiento, cambie a P (Estacionamiento) y apague el vehículo.
   3.1. Abandone el vehículo y busque ayuda.
   3.2. Manténgase fuera del camino que el vehículo tomaría si rodara hacia abajo.

**⚠ Peligro**

Es peligroso salir del vehículo por el lado más bajo cuando se detiene transversalmente en una pendiente. Si el vehículo volcara, usted podría resultar aplastado e incluso perder la vida. Siempre salga por el lado del vehículo que está más elevado y manténgase bien alejado del trayecto que el vehículo tomaría si volcara.

## Conducción en barro, arena, nieve o hielo

Use una marcha baja cuando conduce por barro – cuanto más profundo el barro, más baja la marcha. Mantenga el vehículo en movimiento para evitar que se atasque.

La tracción cambia cuando se conduce sobre arena. En la arena suelta, tales como la de una playa o una duna, los neumáticos tienden a hundirse en la arena. Esto afecta a la dirección, la aceleración y el frenado. Conduzca a una velocidad reducida y evite giros cerrados o maniobras abruptas.

La tracción se reduce cuando se conduce sobre nieve compacta o sobre hielo, y se puede perder el control fácilmente. Reduzca la velocidad del vehículo cuando conduce sobre nieve compacta o hielo.

**⚠ Peligro**

La conducción sobre lagos, lagunas o ríos congelados puede ser peligrosa. Las condiciones del hielo varían mucho y el hielo podría romperse, provocando que el vehículo se hunda a través del hielo; usted y sus pasajeros podrían ahogarse. Conduzca su vehículo solo sobre superficies seguras.

## Conducción en agua

**⚠ Peligro**

La conducción sobre una corriente de agua puede ser peligrosa. El agua profunda puede empujar el vehículo con la corriente y usted y sus pasajeros podrían ahogarse. Si fueran solo aguas poco profundas, también podrían arrastrar el suelo debajo de los neumáticos. Podría perder tracción, y el vehículo podría volcarse. No conduzca a través de una corriente de agua.

**Atención**

No conduzca por agua estancada si es lo suficientemente profunda como para cubrir el centro de las ruedas, los ejes o el tubo de escape. El agua profunda puede dañar los ejes y otras partes del vehículo.

Si el nivel del agua estancada no es muy profundo, conduzca lentamente. A velocidades más altas, puede entrar agua en el motor y provocar que se detenga.
El motor se puede detener si el tubo de escape está bajo agua. No detenga el motor cuando está conduciendo por agua. Si el tubo de escape está bajo agua, el motor no arrancará. Cuando conduce por agua, los frenos se mojan y puede tomar más tiempo para frenar. Consulte "Conducción en carreteras mojadas" más adelante en esta sección.

## Luego de la conducción todo terreno

Quite cualquier maleza o restos que se hayan acumulado en la parte inferior de la carrocería o del chasis, o debajo del capó. Estas acumulaciones pueden representar un riesgo de incendio.

Luego de usar el vehículo sobre barro o arena, haga limpiar y revisar los cojinetes de los frenos. Estas substancias pueden provocar el lustrado de los frenos, lo que provocaría frenadas irregulares. Revise que la estructura de la carrocería, la unidad motriz, la dirección, la suspensión, las ruedas, los neumáticos y el sistema del escape no estén dañados y revise que las tuberías del combustible y el sistema de refrigeración no tengan fugas.

Se requiere de un servicio de mantenimiento más frecuente. Consulte el *Mantenimiento programado* ⇨ *402*.

## Conducción sobre mojado

La lluvia y las carreteras húmedas pueden reducir la tracción del vehículo y afectar su capacidad de detenerse y acelerar. Siempre conduzca más despacio en estos tipos de condiciones de conducción y evite atravesar grandes charcos y zonas de aguas profundas estancadas o en movimiento.

**⚠ Peligro**

Los frenos mojados pueden causar colisiones. Pueden no funcionar bien en una parada rápida y causar que el vehículo se desplace a un costado. Podría perder el control del vehículo.

Después de conducir sobre un charco grande de agua o estar en un lavadero de vehículos, aplique ligeramente el pedal del freno hasta que los frenos funcionen normalmente.

Las inundaciones o los torrentes de agua crean fuerzas considerables. Si conduce a través de corrientes de agua puede ocurrir que el agua arrastre al vehículo. Si esto ocurre, usted y los demás ocupantes del vehículo podrían ahogarse.

(Continuación)

**Peligro (Continuación)**

No ignore las advertencias policiales y tenga mucho cuidado si intenta conducir a través de una corriente de agua.

### Aquaplaning

El hidroplaneo es peligroso. Puede acumularse tanta agua debajo de los neumáticos del vehículo que estos lleguen a flotar sobre el agua. Esto puede ocurrir si hay mucha agua sobre la calzada y usted conduce muy rápido. Cuando se produce el fenómeno de hidroplaneo, el vehículo tiene poco o ningún contacto con la calzada.

No hay una regla fija para el hidroplaneo. El mejor consejo es reducir la velocidad cuando llueve y estar alerta.

### Otros consejos para tiempo lluvioso

Además de disminuir la velocidad, otros consejos para la marcha en tiempo lluvioso incluyen:

- Permitir distancias de seguimiento adicionales.
- Adelantarse a otros vehículos con precaución.
- Mantenga el equipo limpiaparabrisas en buen estado.
- Mantenga el depósito de líquido lavaparabrisas lleno.
- Use neumáticos en buen estado con la profundidad del dibujo de la banda de rodamiento correcta. Vea *Neumáticos* ⇨ *359*.
- Apague el control de velocidad crucero.

## Pendientes y carreteras de montaña

La conducción por pendientes pronunciadas o a través de montañas es diferente a la conducción por terreno llano u ondulado. Los consejos incluyen:

- Mantenga el vehículo en buen estado y con el servicio al día.
- Compruebe todos los niveles de líquidos, los frenos, los neumáticos y el sistema de refrigeración.
- Seleccione una marcha más baja cuando descienda por pendientes pronunciadas o largas.

**⚠ Peligro**

El uso de los frenos para disminuir la velocidad del vehículo en una pendiente descendente larga puede causar el recalentamiento de los frenos, puede reducir el rendimiento de los mismos y puede ocasionar una pérdida del frenado. Pase la transmisión a una marcha más baja para permitir que el motor asista a los frenos en una pendiente descendente pronunciada.

**⚠ Peligro**

La marcha por inercia cuesta abajo en N (Punto muerto) o con el encendido apagado es peligrosa. Puede ocasionar recalentamiento de los frenos o pérdida de la dirección asistida. Siempre tenga el motor en marcha y el vehículo con un cambio acoplado.

- Conduzca a velocidades que mantengan el vehículo en su propia línea. No tome curvas muy abiertas ni cruce la línea divisoria central.
- Esté alerta en las cimas de las colinas; algo puede aparecer en su carril (por ejemplo un auto detenido, un choque).
- Preste especial atención a las señales de la carretera (por ejemplo área de desprendimiento de rocas, curvas pronunciadas, pendientes prolongadas, zonas de adelantamiento permitido o prohibido) y tome la acción apropiada.

## Conducción en invierno

### Conducción sobre nieve o hielo

**Atención**

Para evitar daños en las ruedas y en los componentes de los frenos, quite siempre la nieve y el hielo que se encuentre dentro de las ruedas y debajo del vehículo antes de conducir.

La nieve o el hielo entre los neumáticos y la carretera disminuye la tracción o el agarre, conduzca con cuidado. El hielo húmedo se puede producir alrededor de 0 °C (32 °F), cuando comienza a caer lluvia de escarcha. Evite conducir sobre hielo húmedo o lluvia de escarcha hasta que las carreteras sean tratadas.

**Para conducir en carreteras resbaladizas:**

- Acelere suavemente. El acelerar muy rápido hace que patinen las ruedas y hace que la superficie se vuelva resbaladiza.
- Active el control de tracción. Vea *Control de tracción/Control electrónico de estabilidad* ⇨ *250*.
- El sistema de frenos antibloqueo (ABS) mejora la estabilidad del vehículo durante las frenadas bruscas, pero deberá frenar antes de los que lo haría sobre pavimento seco. Vea *Sistema antibloqueo de frenos (ABS)* ⇨ *247*.
- Deje más espacio entre usted y el vehículo de adelante y esté atento a los lugares resbaladizos. Pueden aparecer parches de hielo en carreteras de áreas sombrías que por otra parte estarían despejadas. La superficie de una curva o una zona de adelantamiento puede permanecer congelada cuando las carreteras a su alrededor están despejadas. Evite maniobras bruscas con el volante y los frenos cuando se encuentre sobre hielo.
- Apague el control de velocidad crucero.

### Modo de clima frío

Cuando las temperaturas son muy bajas, se puede mostrar un mensaje de clima frío en el Centro de información para el conductor (DIC). La velocidad del motor, los patrones de cambio de la transmisión y la velocidad del ventilador de la cabina podrían funcionar de forma diferente para permitir que el vehículo se caliente más rápido. Puede cambiar manualmente la velocidad del ventilador de la cabina cuando está en el Modo de clima frío.

### Condiciones de ventisca

Detenga el vehículo en un lugar seguro y haga señales para solicitar ayuda. Quédese en el vehículo a menos que haya ayuda en las cercanías. Para encontrar ayuda y mantener a todos seguros en el vehículo:

- Encienda las balizas.
- Ate un trapo rojo en un espejo exterior.

**⚠ Peligro**

La nieve puede atrapar el caño de escape del motor bajo el vehículo. Esto puede causar que los gases del escape ingresen al interior. El escape del motor contiene

(Continuación)

**Peligro (Continuación)**

monóxido de carbono (CO), que no se puede ver ni oler. Puede ocasionar pérdida del conocimiento e incluso la muerte.

Si el vehículo está atascado en la nieve:

- Limpie la nieve de la base del vehículo, especialmente si está tapando el escape del vehículo.
- Abra una ventanilla aproximadamente 5 cm (2 pulg.) del lado del vehículo opuesto al lado del viento, para que entre aire fresco.
- Abra completamente las salidas de aire en o debajo del tablero de instrumentos.
- Ajuste el sistema de climatización para que circule el aire dentro del vehículo y ajuste la velocidad del ventilador al valor más alto. Consulte "Sistemas de climatización".

Por más información acerca del CO, consulte *Sistema de escape del motor* ⇨ *237*.

Para ahorrar combustible, encienda el motor por períodos cortos para calentar el vehículo y luego apague el motor y cierre parcialmente la ventanilla. Moverse para mantener el calor también ayuda.

Si la ayuda demora en llegar, de vez en cuando pise el pedal del acelerador suavemente para que el motor funcione más rápido que en ralentí. Esto mantiene la batería cargada para volver a arrancar el vehículo y hacer señales de pedido de ayuda con los faros. Haga esto lo menos posible, para ahorrar combustible.

## Si el vehículo está atascado

Lentamente y con precaución haga girar las ruedas para liberar el vehículo cuando quede atascado en la arena, el barro, el hielo o la nieve. Consulte "Mecer el vehículo para liberarlo" más adelante en esta sección.

El Sistema de control de tracción (TCS) puede en muchos casos ayudar a liberar el vehículo. Consulte *Control de tracción/ Control electrónico de estabilidad* ⇨ *250*. Si el TCS no puede liberar el vehículo, consulte "Mecer el vehículo para liberarlo" a continuación.

**⚠ Peligro**

Si los neumáticos del vehículo patinan a alta velocidad, pueden reventarse y usted u otras personas pueden resultar heridos. El vehículo puede recalentarse, causando fuego en el compartimento del motor u otro daño. Haga patinar las ruedas lo menos posible y evite llegar por encima de 56 km/h (35 mph).

Para obtener información sobre el uso de cadenas para neumáticos en el vehículo, consulte *Cadenas para neumáticos* ⇨ *373*.

## Mecer el vehículo para liberarlo

Gire el volante a izquierda y derecha a fin de despejar el área de alrededor de las ruedas delanteras. En los vehículos con tracción en las cuatro ruedas, cambie a tracción en las cuatro ruedas alta. Desactive el TCS. Cambie repetidamente entre R (marcha atrás) y una marcha hacia adelante, haciendo patinar las ruedas lo menos posible. Para evitar el desgaste de la transmisión, espere que las ruedas dejen de girar antes de realizar el cambio de marcha. Al hacer girar lentamente las ruedas en sentido de avance y retroceso se origina un movimiento de "mecedora" que puede liberar el vehículo. Si no se lograr liberar el vehículo de esta forma después de unos cuantos intentos, es posible que sea necesario remolcarlo. Consulte *Transporte de un vehículo averiado* ⇨ *390*. Se pueden utilizar ganchos de recuperación, si están equipados.

## Ganchos de arrastre

**⚠ Peligro**

Nunca tire de los ganchos de recuperación desde los laterales. Los ganchos podrían romperse y usted y otras personas podrían resultar heridas. Cuando use ganchos de recuperación, siempre tire del vehículo desde el frente.

**Se muestran Tahoe/Suburban, Yukon es similar**

**Atención**

Nunca use los ganchos de recuperación para remolcar el vehículo. El vehículo puede sufrir averías y las reparaciones no están cubiertas por la garantía del mismo.

Si el vehículo tiene ganchos de recuperación en su parte delantera, úselos si el vehículo está atorado fuera de la carretera y necesita ser arrastrado a algún lugar para continuar conduciendo.

## Límites de carga del vehículo

Es muy importante saber cuánto peso puede cargar el vehículo. Este peso se denomina capacidad de peso del vehículo e incluye el peso de todos los ocupantes, la carga y todas las opciones no instaladas en fábrica. Hay dos etiquetas en el vehículo que pueden indicar el peso para el que fue diseñado a soportar. La etiqueta de información de neumáticos y carga y la etiqueta de neumáticos/certificación.

**⚠ Peligro**

No exceda el Peso bruto vehicular (GVWR) o el máximo Peso bruto por eje (GAWR) del vehículo. Esto podría causar fallas en los sistemas y cambiar la forma en que de comporta el vehículo. Podría causar la pérdida de control y un choque. La sobrecarga también reduce el rendimiento del frenado, daña los neumáticos y reduce la vida útil del vehículo.

### Etiqueta de información de neumáticos y carga

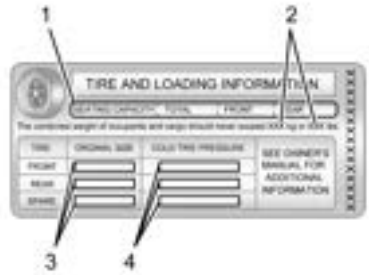


**Ejemplo de etiqueta**

La etiqueta de información de neumáticos y carga específica del vehículo está situada en el pilar central (pilar B). La etiqueta de información de neumáticos y carga muestra la cantidad de asientos para pasajeros (1) y la capacidad máxima de peso del vehículo (2) en kilogramos y en libras.

La etiqueta de información de neumáticos y carga también muestra el tamaño de los neumáticos originales (3) y las presiones de inflado de los neumáticos en frío recomendadas (4). Para más información sobre neumáticos e inflado consulte *Neumáticos* ⇨ *359* y *Presión de los neumáticos* ⇨ *361*.

También hay información importante sobre la carga en la etiqueta de neumáticos/certificación del vehículo. Puede indicar el peso bruto del vehículo (GVWR) y el peso bruto por eje (GAWR) para los ejes delantero y trasero. Consulte "Etiqueta de neumáticos/certificación" más adelante en esta sección.

**"Pasos para determinar el límite de carga correcto-**

1. Ubique la frase "El peso combinado de los pasajeros y la carga nunca debe exceder los XXX kg o las XXX libras" en la etiqueta de su vehículo.
2. Determine el peso combinado del conductor y los pasajeros que viajarán en su vehículo.
3. Reste el peso combinado del conductor y los pasajeros a XXX kg o XXX libras.

4. El número resultante es igual a la capacidad de carga y equipaje disponible. Por ejemplo, si "XXX" es igual a 1400 libras y viajaran cinco pasajeros de 150 libras en su vehículo, la capacidad de carga y equipaje disponible es 650 libras (1400-750 (5 x 150) = 650 libras).
5. Determine el peso combinado del equipaje y la carga a cargar en el vehículo. Por razones de seguridad dicho peso no debe exceder la capacidad de carga y equipaje disponible calculada en el Paso 4.
6. Si su vehículo va a llevar un remolque, la carga del remolque se transferirá al vehículo. Consulte este manual para determinar cómo esto reduce la capacidad de carga y equipaje disponible de su vehículo."

Consulte *Remolque* ⇨ *303* para obtener información importante acerca del remolque, reglas de seguridad y consejos para el remolque.

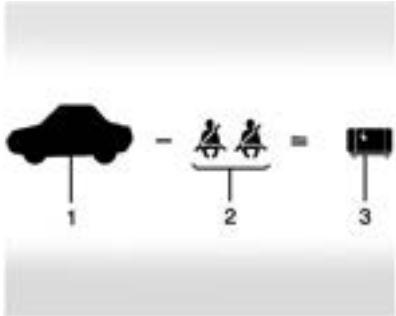


**Ejemplo 1**

1. Capacidad de peso del vehículo para el ejemplo 1 = 453 kg (1.000 lb)
2. Reste el peso de los ocupantes a 68 kg (150 lb) x 2 = 136 kg (300 lb)
3. Peso de carga y ocupantes disponible = 317 kg (700 lb)

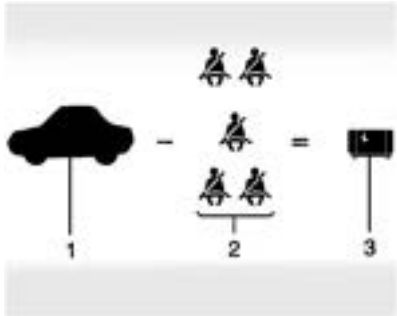


**Ejemplo 2**

1. Capacidad de peso del vehículo para el ejemplo 2 = 453 kg (1.000 lb)
2. Reste el peso de los ocupantes a 68 kg (150 lb) x 5 = 136 kg (750 lb)
3. Peso de carga disponible = 113 kg (250 lb)

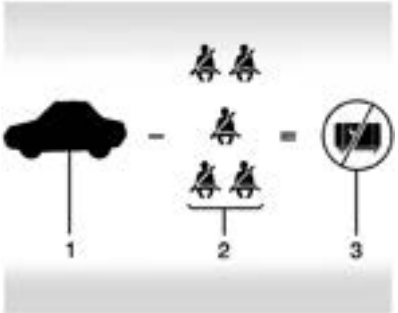


**Ejemplo 3**

1. Capacidad de peso del vehículo para el ejemplo 3 = 453 kg (1.000 lb)
2. Reste el peso de los ocupantes a 91 kg (200 lb) x 5 = 453 kg (1.000 lb)
3. Peso de carga disponible = 0 kg (0 lb)

Consulte la etiqueta de información de neumáticos y carga del vehículo para información específica sobre la capacidad de peso del vehículo y las posiciones de los asientos. El peso combinado del conductor, los pasajeros y la carga nunca debe exceder la capacidad de peso del vehículo.

**Etiqueta de neumáticos/certificación**

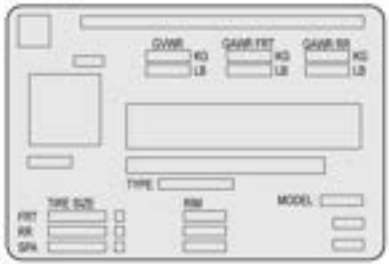


La etiqueta de neumáticos/certificación específica del vehículo está situada en el pilar central (pilar B). La etiqueta puede mostrar el tamaño de los neumáticos originales del vehículo y la presión de inflado necesaria para lograr la capacidad de peso bruto del vehículo. A esto se lo denomina Clasificación del peso bruto del vehículo (GVWR).
El GVWR incluye el peso del vehículo, de todos los ocupantes, del combustible y de la carga.

La etiqueta de neumáticos/certificación también puede mostrar los pesos máximos para los ejes delantero y trasero, lo que se denomina Clasificación del peso bruto de los ejes (GAWR). Para saber las cargas reales sobre el eje delantero y el eje trasero, pese el vehículo en una estación de pesaje. Su concesionario puede ayudarle con esto. Asegúrese de distribuir su carga de forma equitativa a ambos lados de la línea central.

La etiqueta de neumáticos/certificación también puede incluir información sobre la capacidad de reserva del eje delantero.

**⚠ Peligro**

No exceda el Peso bruto vehicular (GVWR) o el máximo Peso bruto por eje (GAWR) del vehículo. Esto podría causar fallas en los sistemas y cambiar la forma en que de comporta el vehículo. Podría causar la pérdida de control y un choque. La sobrecarga también reduce el

(Continuación)

**Peligro (Continuación)**

rendimiento del frenado, daña los neumáticos y reduce la vida útil del vehículo.

**Atención**

La sobrecarga del vehículo puede provocar daños. La garantía del vehículo no cubriría la reparación de los daños causados por la sobrecarga. No sobrecargue el vehículo.

La etiqueta ayuda a decidir cuánta carga y equipamiento instalado puede llevar la camioneta.

El uso de componentes de suspensión más pesados para obtener una durabilidad adicional puede no cambiar las clasificaciones de peso. Consulte con su concesionario para obtener ayuda para cargar su vehículo de manera correcta.

**⚠ Peligro**

El contenido que coloca en el vehículo puede golpear y lastimar a las personas durante una frenada o curva brusca, o durante un choque.

- Coloque las cosas en el área de carga del vehículo. Trate de distribuir el peso de forma pareja.
- Nunca apile cosas pesadas, como maletas, dentro del vehículo de modo que algunas de ellas queden por encima del respaldo del asiento.
- No deje un asiento para niños sin amarrar dentro del vehículo.
- Cuando lleve algún objeto dentro del vehículo, sujételo siempre que sea posible.
- No deje un asiento rebatido, salvo que sea necesario.

En este manual también hay importante información sobre la carga para la conducción todoterreno. Consulte "Carga del vehículo para la conducción todoterreno" en *Conducción todoterreno* ⇨ *218*.

# Puesta en marcha y funcionamiento

## Rodaje de un vehículo nuevo

**Atención**

Este vehículo no necesita un asentamiento elaborado. No obstante, le brindará un mejor rendimiento a largo plazo si usted sigue estas pautas:

- No conduzca a una velocidad constante, ni rápida ni lenta, durante los primeros 800 km (500 mi). No arranque con el acelerador a fondo. Evite realizar cambios descendentes (rebajes) para frenar o reducir la velocidad del vehículo.
- Evite las frenadas bruscas durante los primeros 300 km (200 millas) aproximadamente. Durante este tiempo los forros de freno nuevos aún no se han asentado. Las frenadas bruscas con forros nuevos pueden

(Continuación)

**Atención (Continuación)**

significar un desgaste prematuro y un reemplazo temprano. Siga esta pauta de ablande cada vez que tenga forros de freno nuevos.

- No remolque nada durante el asentamiento. Consulte *Remolque* ⇨ *303* por las capacidades de remolque del vehículo y por información adicional.

Después del asentamiento, la velocidad del motor y la carga pueden aumentarse gradualmente.

En vehículos nuevos, los diferentes sistemas mecánicos y eléctricos experimentan un período de "asentamiento" durante los primeros 6.400 km (4.000 millas) de conducción rutinaria. A medida que se conduce el vehículo, los sistemas mecánicos se ajustan para proporcionar un rendimiento óptimo del consumo de combustible y de los cambios de marcha.

Los sistemas eléctricos se adaptan y calibran durante el período de asentamiento. Durante este proceso, es normal que en una ocasión se escuchen chasquidos o ruidos similares en el vehículo.

La conducción normal carga la batería del vehículo para lograr el mejor funcionamiento del mismo, incluyendo un mejor rendimiento del combustible y del sistema de detenimiento/arranque. Vea *Sistema de parada/arranque* ⇨ *234*.

## Posiciones del encendido

Los vehículos equipados con acceso sin llave cuentan con un botón de arranque.

La Llave remota debe estar en el vehículo para que el sistema funcione. Si el arranque por pulsador no funciona, puede que el vehículo se encuentre cerca de una señal de antena de radio potente que interfiere con el sistema de acceso sin llave.

Consulte *Operación de la llave remota* ⇨ *8*.

Para quitar el cambio de la posición P (Estacionamiento), la llave del encendido debe estar en modo de servicio y el pedal del freno debe estar presionado.

**⚠ Peligro**

Si apaga el vehículo mientras está en movimiento, puede causar una pérdida de energía en los sistemas de asistencia de frenado y dirección y la inhabilitación de los airbags. Mientras conduce, solo apague el vehículo en casos de emergencia.

**Parar el motor/LOCK/OFF (Bloqueo/apagado) (sin luces indicadoras). :** Con el vehículo detenido, pulse una vez ENGINE START/STOP (ARRANQUE/DETENIMIENTO DEL MOTOR) para detener el motor.

Si el vehículo está en P (Estacionamiento), se apagará el encendido, y permanecerá activo el modo de energía retenida para los accesorios (RAP).

Consulte *Alimentación de accesorios retenida (RAP)* ⇨ *235*.

Si el vehículo no está en P (Estacionamiento), el encendido volverá al modo accesorio y se mostrará el mensaje CAMBIE PALANCA A POSICIÓN DE ESTACIONAMIENTO en el centro de información para el conductor (DIC). Cuando el vehículo se cambia a P (Estacionamiento), el sistema de encendido se desconecta.

El vehículo puede tener un bloqueo eléctrico de la columna de dirección. El bloqueo se activa cuando se desconecta el encendido y se abre alguna de las puertas delanteras. Se puede escuchar un sonido cuando el bloqueo se activa o se suelta. El bloqueo de la columna de dirección puede no soltarse con las ruedas giradas fuera de la posición central. Si esto ocurre, el vehículo puede no arrancar. Mueva el volante de dirección de izquierda a derecha mientras intenta arrancar el vehículo. Si esto no funciona, el vehículo necesita un servicio.

Si se debe apagar el vehículo en una emergencia:

1. Frene presionando el freno de manera firme y continua. No bombee los frenos repetidamente. Esto puede disminuir la asistencia de potencia de frenado, aumentando la fuerza requerida para presionar el pedal del freno.
2. Cambie el vehículo a N (Punto muerto). Esto puede hacerse con el vehículo en movimiento. Luego de pasar a N (Punto muerto), aplique firmemente los frenos y dirija el vehículo a un lugar seguro.
3. Deténgase por completo. Mantenga presionado el pedal del freno y cambie a P (Estacionamiento). El vehículo debe estar en P (Estacionado) para apagar la ignición.
4. Continúe presionando el pedal del freno.
5. Aplique el freno de estacionamiento.

   Consulte *Freno de estacionamiento eléctrico* ⇨ *248*.
6. Pulse ENGINE START/STOP (ARRANQUE/DETENIMIENTO DEL MOTOR) una vez para activar el encendido.
7. Suelte el pedal del freno.

Si el vehículo no puede ser retirado de la carretera y debe apagarse mientras está en movimiento, mantenga pulsado el botón ENGINE START/STOP (ARRANQUE/DETENIMIENTO DEL MOTOR) por más de dos segundos, o púlselo dos veces dentro de un periodo de cinco segundos.

**Modo accesorios (Luz indicadora en ámbar) :** Este modo permite usar algunos accesorios eléctricos cuando el motor está apagado.

Con el encendido apagado, pulsando el botón una vez sin aplicar el pedal del freno colocará el sistema de encendido en el modo accesorios.

La ignición cambiará del modo accesorios a apagado después de cinco minutos para evitar que se agote la batería.

**ON/RUN/START (encendido/funcionamiento/arranque) (luz indicadora verde) :** Este modo es para conducir y arrancar. Con el encendido desconectado y el pedal del freno presionado, al pulsar el botón una vez, se activa el encendido. Una vez que comienza el arranque del motor, suelte el botón. El giro del motor continuará hasta que el motor arranque.

Consulte *Arranque del motor* ⇨ *233*.

**Modo de servicio**

Este modo de alimentación está disponible para servicio y diagnóstico, así como para verificar el funcionamiento correcto de la luz indicadora de falla según pueda requerirse para propósitos de inspección de emisiones. Con el vehículo apagado y sin presionar el

pedal del freno, al mantener pulsado el botón por más de cinco segundos, se coloca al vehículo en modo de servicio. Los instrumentos y sistemas de audio funcionarán como lo hacen cuando el encendido está en contacto, pero el vehículo no se puede conducir. El motor no arrancará en el modo de servicio. Pulse el botón nuevamente para desconectar el encendido.

## Arranque del motor

**Atención**

Si usted agrega piezas o accesorios eléctricos, puede cambiar el modo en que funciona el motor. Todo daño resultante no estará cubierto por la garantía del vehículo. Vea *Equipos eléctricos agregados* ⇨ *319*.

Cambie el vehículo a P (Estacionado) o N (Neutral). Para volver a arrancar el motor cuando el vehículo ya está en movimiento, use N (Punto muerto) solamente.

**Atención**

No intente cambiar a P (Estacionamiento) si el vehículo está en movimiento. Si lo hace, podría dañar la transmisión. Cambie a P (Estacionamiento) solo cuando el vehículo esté detenido.

### Procedimiento de arranque

1. La llave remota debe estar en el vehículo. Pulse ENGINE START/STOP (ARRANQUE/DETENIMIENTO DEL MOTOR) con el pedal del freno presionado. Cuando el motor comience a girar, suelte el botón.

   La velocidad de ralentí disminuirá a medida que se calienta el motor. No acelere el motor inmediatamente después de arrancarlo. Opere el motor y la transmisión suavemente para permitir que el aceite se entibie y lubrique todas las piezas móviles.

   Cuando la luz de advertencia por bajo nivel de combustible se enciende y se muestra el mensaje FUEL LEVEL LOW (BAJO NIVEL DE COMBUSTIBLE) en el Centro de información del conductor (DIC), presione la posición ENGINE START/STOP (ARRANQUE/PARO DEL MOTOR) para continuar dándole marcha al motor.

**Atención**

Darle arranque al motor por largos períodos de tiempo, intentando arrancar el motor nuevamente inmediatamente después de haber intentado arrancarlo, puede recalentar y dañar el motor de arranque y descargar la batería. Espere al menos 15 segundos entre intentos, para dejar que el motor de arranque se enfríe.

2. Si el motor no arranca después de cinco a 10 segundos, especialmente en clima muy frío (debajo de -18 °C o 0 °F), podría ahogarse con un exceso de nafta. Intente pisar el pedal del acelerador a fondo y mantenerlo así mientras presiona ENGINE START/STOP (ARRANQUE/PARO DEL MOTOR) durante un máximo de 15 segundos. Espere al menos 15 segundos entre intentos, para permitir que el motor de arranque se enfríe. Cuando el motor arranque, suelte el botón y acelerador. Si el vehículo arranca por un corto tiempo y luego se para, repita los pasos. Esto despeja el exceso de nafta del motor. No acelere el motor

inmediatamente después de arrancarlo. Opere el motor y la transmisión suavemente hasta que el aceite se entibie y lubrique todas las piezas móviles.

## Sistema de parada/arranque

Si está equipado y habilitado, el sistema de detenimiento/arranque apagará el motor para ayudar a conservar combustible. Tiene componentes diseñados para el mayor número de arranques.

**⚠ Peligro**

La función de paro/arranque automático del motor hace que el motor se detenga mientras el vehículo todavía está activo. No salga del vehículo antes de pasar el cambio a P (Estacionamiento). El vehículo podría volver a arrancar y moverse inesperadamente. Cambie siempre a P (Estacionamiento) y a continuación apague el motor antes de salir del vehículo.

### Arranque/detenimiento automático del motor

Cuando se aplican los frenos y el vehículo está completamente detenido, es posible que se apague el motor. Cuando está detenido, el tacómetro muestra AUTO STOP (DETENIMIENTO AUTOMÁTICO). Vea *Tacómetro* ⇨ *123*. Cuando se suelta el pedal del freno o se aprieta el pedal del acelerador, el motor vuelve a arrancar.

A fin de mantener el rendimiento del vehículo, hay otras condiciones que pueden hacer que el motor vuelva a arrancar automáticamente antes de soltar el pedal de freno.

Los detenimientos automáticos y/o los arranques automáticos pueden no llevarse a cabo debido a:

- El ajuste del control de climatización exige al motor que marche, a fin de enfriar o calentar el interior del vehículo.
- La batería del vehículo necesita cargarse.
- La batería del vehículo fue desconectada recientemente.
- No se alcanzó la velocidad mínima del vehículo desde la última parada automática.
- El pedal de acelerador está pisado.
- El motor o la transmisión no están a la temperatura de trabajo requerida.
- La temperatura exterior no está en el intervalo de funcionamiento requerido.
- El vehículo se cambia de D (Conducción) a cualquier otra velocidad que no sea P (Estacionado).
- Se seleccionaron ciertos modos de conducción. Consulte *Control de modo conductor* ⇨ *253* y *Tracción en las cuatro ruedas* ⇨ *242*.
- El vehículo está en una colina o gradiente empinados.
- Se abrió la puerta del conductor o se desabrochó el cinturón de seguridad del conductor.
- Se abrió el capó.
- El paro automático ha alcanzado el máximo tiempo permitido.

**Interruptor de inhabilitación del detenimiento automático**

**Se muestra Nivel superior, Otros son similares**

La función automática de arranque/paro del motor se puede deshabilitar y habilitar presionando Ⓐ. El detenimiento/arranque automático se habilita cada vez que arranca el vehículo.

Cuando el testigo Ⓐ está encendido, el sistema está habilitado.

## Alimentación de accesorios retenida (RAP)

Cuando se apaga el vehículo, las siguientes funciones (si están equipadas) continuarán funcionando por hasta 10 minutos, o hasta que se abra la puerta del conductor. Estas funciones también están operativas cuando el vehículo está encendido o en el modo accesorios:

- Sistema de infoentretenimiento
- Ventanillas eléctricas (durante la RAP, esta funcionalidad se desactiva cuando se abre cualquier puerta)
- Techo corredizo (durante la RAP, esta funcionalidad se desactiva cuando se abre cualquier puerta)
- Tomacorriente auxiliar
- Sistema de audio
- Sistema OnStar

## Cambio a estacionamiento

**⚠ Peligro**

Estacionar en pendientes con poca tracción, como hielo, nieve, lodo o grava, puede hacer que el vehículo se mueva

(Continuación)

**Peligro (Continuación)**

involuntariamente y podría provocar lesiones, la muerte y/o daños al vehículo. Si está equipado con tracción en las cuatro ruedas, use AUTO o 4 (HI) para proporcionar tracción adicional. Asegúrese de aplicar el freno de estacionamiento. Consulte *Freno de estacionamiento eléctrico* ⇨ *248* y *Tracción en las cuatro ruedas* ⇨ *242*.

**⚠ Peligro**

Puede ser peligroso salir del vehículo si éste no está en P (Estacionado) con el freno de estacionamiento aplicado.
El vehículo puede rodar. Si dejó el motor en funcionamiento, el vehículo puede moverse repentinamente. Usted u otras personas pueden sufrir lesiones. Para asegurarse de que el vehículo no se moverá, incluso cuando esté en una superficie bastante nivelada, lleve a cabo los pasos que se mencionan a continuación. Si está remolcando un

(Continuación)

**Peligro (Continuación)**

acoplado, consulte *Características de conducción y consejos para el remolque* ⇨ *298*.

1. Mantenga pisado el pedal del freno y aplique el freno de estacionamiento.

   Consulte *Freno de estacionamiento eléctrico* ⇨ *248*.
2. Presione el interruptor P (Estacionado) en la consola central.
3. Presione ENGINE START/STOP (ARRANQUE/PARO DEL MOTOR) para apagar el motor.

Si el vehículo se cambia a P (Estacionado) en una colina, el Freno de estacionamiento eléctrico (EPB) puede aplicarse automáticamente. Es posible que el conductor no pueda liberar el EPB utilizando el interruptor EPB. Debe liberarse automáticamente cuando el vehículo salga de P (Estacionado).

### Dejar el vehículo con el motor en funcionamiento

**⚠ Peligro**

Puede ser peligroso dejar el vehículo con el motor en marcha. Podría recalentarse o prenderse fuego.

Es peligroso salir del vehículo si éste no está en P (Estacionado) con el freno de estacionamiento aplicado. El vehículo puede rodar.

No deje el vehículo cuando el motor está funcionando. Si dejó el motor en funcionamiento, el vehículo puede moverse repentinamente. Usted u otras personas pueden sufrir lesiones. Para asegurarse de que el vehículo no se moverá, aún cuando usted esté sobre un nivel de suelo parejo, siempre aplique el freno de estacionamiento y cambie el vehículo a P (Estacionado). Vea *Cambio a estacionamiento* ⇨ *235*. Si está remolcando un acoplado, consulte *Características de conducción y consejos para el remolque* ⇨ *298*.

Si tiene que dejar el vehículo con el motor en marcha, el vehículo debe estar en la posición P (Estacionado) con el freno de estacionamiento colocado.

Confirme que el vehículo esté en P (Estacionado)

## Salida del cambio de estacionamiento

Este vehículo está equipado con transmisión electrónica.

Para salir de P (Estacionamiento):

1. Asegúrese de que el motor esté en marcha.
2. Aplique el pedal del freno.
3. Presione o jale el interruptor de cambio deseado. Para N (Neutral) presione sin soltar el interruptor de N (Neutral) hasta que el indicador N se ilumine en rojo.
4. El indicador P se pondrá blanco y el indicador de marcha se volverá rojo cuando el vehículo ya no esté en P (Estacionado).

Si el vehículo no puede cambiarse de P (Estacionado), se puede mostrar un mensaje del Centro de información del conductor (DIC). Verifique que la ignición esté

encendida, el motor esté en marcha, y el pedal del freno esté aplicado cuando intenta cambiar de P (Estacionado). Si se cumplen todos estos requisitos pero el vehículo no saldrá de P (Estacionado), vea a su distribuidor para recibir servicio.

## Estacionamiento sobre superficies inflamables

**⚠ Peligro**

Los materiales inflamables pueden tocar las partes calientes del escape en la parte baja del vehículo e incendiarse. No estacione en superficies con papel, hojas, hierba seca u otro material inflamable.

## Gestión dinámica del combustible

Si está equipado, la Administración dinámica de combustible permite que el motor opere en patrones de múltiples cilindros, hasta la operación completa de 8 cilindros, dependiendo de las condiciones de conducción. Cuando se necesita menos potencia, como cuando se circula a velocidad constante del vehículo, el sistema reducirá cualquier combinación de cilindros operativos habilitando a que el vehículo haga un uso más eficiente del combustible. Cuando se necesita más potencia, como cuando se sobrepasa un vehículo, o cuando se ingresa a una autopista, el sistema mantendrá la operación total de 8 cilindros.

## Estacionamiento extendido

Es mejor no dejar el vehículo estacionado con el motor en marcha. Si se deja el vehículo con el motor en marcha, asegúrese de que no se moverá y que la ventilación es adecuada.

Consulte *Cambio a estacionamiento* ⇨ *235* y *Sistema de escape del motor* ⇨ *237*.

Si se deja el vehículo estacionado y con el motor en marcha, con la llave remota fuera del vehículo, el motor continuará marchando durante hasta 15 minutos.

Si se deja el vehículo estacionado y con el motor en marcha, con la llave remota dentro del vehículo, el motor continuará marchando durante hasta 30 minutos.

El motor podría dejar de marchar más pronto si está estacionado en una pendiente, por falta de combustible disponible.

El temporizador se vuelve a cero si se saca el cambio de P (Estacionamiento) mientras el motor está en marcha.

# Sistema de escape del motor

**⚠ Peligro**

El escape del motor contiene monóxido de carbono (CO), que no se puede ver ni oler. La exposición al CO puede causar pérdida del conocimiento e incluso la muerte.

Los gases del escape pueden ingresar al vehículo si:

- El vehículo está en ralentí en áreas de escasa ventilación (garajes, túneles, nieve acumulada que puede bloquear el flujo de aire bajo la carrocería o los caños de escape).
- Los olores o ruidos del escape son extraños o distintos.
- El sistema de escape tiene alguna fuga debido corrosión o daño.
- El sistema de escape del vehículo ha sido modificado, dañado o reparado de forma indebida.

(Continuación)

**Peligro (Continuación)**

- Hay orificios o aberturas en la carrocería del vehículo resultado de daños o modificaciones realizadas en el mercado posventa que no están completamente selladas.

Si se detecta un humo inusual o si se sospecha que las emisiones están ingresando al vehículo:

- Condúzcalo solo con las ventanillas completamente abiertas.
- Haga reparar el vehículo de inmediato.

Nunca estacione el vehículo con el motor en marcha en áreas cerradas como un garaje o edificio que no posea ventilación de aire fresco.

## Conducción del vehículo cuando está estacionado

Es mejor no dejar el vehículo estacionado con el motor en funcionamiento.

Si se deja el vehículo con el motor en funcionamiento, siga los pasos correctos para asegurarse de que el vehículo no se mueva. Consulte *Cambio a estacionamiento* ⇨ *235* y *Sistema de escape del motor* ⇨ *237*.

Si estaciona en una pendiente y está tirando de un acoplado, consulte *Características de conducción y consejos para el remolque* ⇨ *298*.

# Transmisión automática

Los interruptores de cambio se encuentran en la consola central. La posición de marcha seleccionada se iluminará en rojo en el interruptor de cambio, mientras que todas las demás se mostrarán en blanco. Si el cambio no es inmediato, como en condiciones muy frías, el indicador en el interruptor de cambio puede parpadear hasta que esté completamente enganchado.

La transmisión no opera cuando el vehículo está apagado.

Si el vehículo está en el modo accesorio, la transmisión se puede cambiar a P (Estacionamiento).

Si se presiona dos veces ARRANQUE/PARO DEL MOTOR a una velocidad relativamente alta, el motor se apagará y la transmisión cambiará automáticamente a N (Neutral). Una vez que el vehículo se detenga, se puede seleccionar P (Estacionado).

**P :** Esta posición bloquea las ruedas de tracción. Use P (Estacionado) al arrancar el motor para evitar que el vehículo se mueva fácilmente.

**⚠ Peligro**

Es peligroso salir del vehículo si la transmisión no está en P (Estacionado) con el freno de estacionamiento aplicado. El vehículo puede rodar.

(Continuación)

**Peligro (Continuación)**

No deje el vehículo cuando el motor está funcionando. Si se dejó el motor en marcha, el vehículo puede moverse repentinamente. Usted u otras personas pueden sufrir lesiones. Para asegurarse de que el vehículo no se moverá, aún cuando esté sobre un nivel de suelo parejo, siempre aplique el freno de estacionamiento y coloque la transmisión en P (Estacionado). Consulte *Cambio a estacionamiento* ⇨ *235* y *Características de conducción y consejos para el remolque* ⇨ *298*.

Este vehículo está equipado con transmisión electrónica. Los interruptores de cambios de R (Reversa) y D (Conducción) están diseñados para evitar desplazamientos involuntarios de P (Estacionado) excepto que el vehículo esté encendido, y que el pedal del freno esté aplicado.

Cuando el vehículo está detenido, presione ENGINE START/STOP (ARRANQUE/PARO DEL MOTOR) para apagar el vehículo. La transmisión cambiará a P (Estacionado) automáticamente.

El vehículo no cambiará a P (Estacionado) si se está moviendo demasiado rápido. Detenga el vehículo y cambie a P (Estacionamiento)

Para cambiar a y de P (Estacionado), consulte *Cambio a estacionamiento* ⇨ *235* y *Salida del cambio de estacionamiento* ⇨ *236*.

**R :** Use esta marcha para retroceder.

Si se cambia el vehículo de R (Reversa) a D (Conducción), o de D (Conducción) a R (Reversa) mientras la velocidad sea demasiado alta, el vehículo cambiará a N (Neutral). Reduzca la velocidad del vehículo e intente el cambio nuevamente.

Para cambiar a R (Reversa):

1. Detenga el vehículo por completo.
2. Jale el interruptor de R (Reversa) en la consola central.

Para salir de R (Reversa):

1. Detenga el vehículo por completo.
2. Cambie a la marcha deseada.

A velocidades bajas del vehículo, se puede utilizar R (Reversa) para mover el vehículo hacia adelante y hacia atrás para salir de la nieve, el hielo o la arena sin dañar la transmisión.

Consulte *Si el vehículo está atascado* ⇨ *225*.

**N :** En esta posición, el motor no se conecta con las ruedas. Para volver a arrancar el motor cuando el vehículo ya está en movimiento, use N (Punto muerto) solamente.

**⚠ Peligro**

Cambiar a una marcha de conducción mientras el motor está funcionando a altas revoluciones es peligroso. A menos que su pie esté firmemente en el pedal del freno, el vehículo puede moverse muy rápidamente. Podría perder el control del vehículo y golpear personas u objetos. No cambie a una marcha de conducción cuando el motor esté funcionando a altas revoluciones.

**Atención**

Cambiar a una velocidad diferente a P (Estacionamiento) o N (Punto muerto) con el motor funcionando a altas revoluciones puede dañar la transmisión. La reparación no estará cubierta por la garantía del

(Continuación)

**Atención (Continuación)**

vehículo. Asegúrese de que el motor no esté funcionando a altas revoluciones cuando cambia la velocidad del vehículo.

**Atención**

El vehículo no está diseñado para permanecer en N (Neutral) por períodos prolongados de tiempo. Cambiará automáticamente a P (Estacionado).

Para cambiar a N (Punto muerto), presione el interruptor de N (Punto muerto) hasta que el indicador N esté rojo.

Para quitar el cambio de N (Punto muerto):

1. Detenga el vehículo por completo.
2. Cambie a la marcha deseada.

## Modo Lavadero

Este vehículo incluye un modo de Lavadero de autos que permite que el vehículo permanezca en N (Punto muerto) para su uso en lavaderos de autos automáticos.

El Modo de Lavadero no se debe utilizar para remolcar vehículos. Si se necesita remolcar el vehículo, consulte *Transporte de un vehículo averiado* ⇨ *390*.

**Atención**

El vehículo no está diseñado para permanecer en N (Neutral) por períodos prolongados de tiempo. Cambiará automáticamente a P (Estacionado) si se deja en Modo de Lavado de autos.

**Modo Lavadero (Motor apagado – Conductor en el vehículo)**

Para colocar el vehículo en N (Neutral) con el motor apagado y el vehículo ocupado:

1. Conduzca hasta la entrada del lavadero de autos.
2. Aplique el pedal del freno.
3. Cambie a N (Neutral).
4. Apague el motor y suelte el pedal del freno.
5. El indicador debe continuar mostrando N. Si no es así, arranque el motor y repita los Pasos 2–4.
6. El vehículo ya está listo para el lavado de autos.

**Modo de Lavado de autos (Motor apagado – Conductor fuera del vehículo)**

Para colocar el vehículo en N (Neutral) con el motor apagado y el vehículo desocupado:

1. Conduzca hasta la entrada del lavadero de autos.
2. Aplique el pedal del freno.
3. Abra la puerta.
4. Cambie a N (Neutral).
5. Apague el motor y suelte el pedal del freno.
6. El indicador debe continuar mostrando N. Si no es así, arranque el motor y repita los Pasos 2–5.
7. Salga del vehículo y cierre la puerta. El vehículo ya está listo para el lavado de autos.
8. El vehículo puede cambiar automáticamente a P (Estacionado) al volver a ingresar

**Modo de Lavado de autos (Motor encendido – Conductor en el vehículo)**

Para colocar el vehículo en N (Neutral) con el motor encendido y el vehículo ocupado:

1. Conduzca hasta la entrada del lavadero de autos.

2. Aplique el pedal del freno.
3. Cambie a N (Neutral).
4. Suelte el pedal del freno. El vehículo ya está listo para el lavado de autos.

**Modo de Lavado de autos (Motor encendido – Conductor fuera del vehículo)**

Para colocar el vehículo en N (Neutral) con el motor encendido y el vehículo desocupado:

1. Conduzca hasta la entrada del lavadero de autos.
2. Aplique el pedal del freno.
3. Abra la puerta.
4. Cambie a N (Neutral), luego suelte el pedal del freno.
5. El indicador debe continuar mostrando N. Si no es así, repita los Pasos 2–4.
6. Salga del vehículo y cierre la puerta. El vehículo ya está listo para el lavado de autos.
7. El vehículo puede cambiar automáticamente a P (Estacionado) al volver a ingresar

**Atención**

Puede mostrarse un mensaje de recalentamiento de la transmisión si el líquido de la transmisión automática está demasiado caliente. Si conduce en estas condiciones, puede dañar el vehículo. Deténgase y deje el motor marchando en ralentí para enfriar el líquido de la transmisión automática. Este mensaje desaparece cuando el líquido de la transmisión automática se ha enfriado lo suficiente.

**D :** Esta posición es para la conducción normal. Si necesita más potencia para sobrepasar a otro vehículo, presione a fondo el pedal del acelerador.

Para cambiar a D (Conducción):

1. Detenga el vehículo por completo.
2. Jale el interruptor de D (Conducción) en la consola central.

Para salir de D (Conducción):

1. Detenga el vehículo por completo.
2. Cambie a la marcha deseada.

El hacer un rebaje en una carretera resbaladiza puede causar un derrape. Consulte "Derrape" bajo *Pérdida del control* ⇨ *218*.

**Atención**

El hacer girar los neumáticos o el mantener el vehículo en el lugar, en una pendiente, usando solamente el acelerador puede dañar la transmisión. La reparación no estará cubierta por la garantía del vehículo. Si el vehículo queda atascado, no haga girar las ruedas. Al detenerse en una pendiente, use el freno para mantener el vehículo en el lugar.

## Modo manual

### Modo de Selección electrónica de rango (ERS)

El ERS o el modo manual permiten seleccionar el rango de posiciones de cambios. Use este modo cuando conduzca cuesta abajo o remolcando un acoplado para limitar la velocidad del vehículo y la marcha más alta. El indicador de posición de marcha en el centro de información para el conductor (DIC) muestra un número junto a la L que indica la marcha más alta disponible en el modo manual y las condiciones de conducción cuando se haya seleccionado el modo manual.

Para usar esta función:

1. Con el vehículo en D (Conducción), presione el botón L (Baja).
2. Presione el botón de más o menos para aumentar o disminuir el rango de marcha disponible.

Al cambiar a L (Baja), la transmisión realiza el cambio a un rango de marchas inferior prefijado. Para este rango prefijado, la marcha más alta disponible se muestra junto a la L en el DIC. Consulte *Centro de información del conductor (Nivel base)* ⇨ *143* o *Centro de información del conductor (Gama alta)* ⇨ *146*. Todas las marchas inferiores a ese número están disponibles para usar. Por ejemplo, cuando aparece 4 (Cuarta) junto a la L, las marchas entre 1 (Primera) y 4 (Cuarta) son controladas automáticamente. Para cambiar a 5 (Quinta), pulse el botón + (Más) o cambie a D (Marcha directa).

L (Baja) no permite cambiar a un rango de marcha menor si la velocidad del motor es demasiado alta. Si la velocidad del vehículo no disminuye dentro del tiempo permitido, el cambio a la marcha menor no se realizará. Disminuya la velocidad del vehículo y luego pulse el botón – (Menos) hasta el rango inferior de marchas deseado.

Se puede usar el control de velocidad crucero en el modo ERS.

# Sistemas de tracción

## Tracción en las cuatro ruedas

Si está equipada, la tracción en las cuatro ruedas engrana el eje delantero para una mayor tracción.

Lea la sección adecuada sobre el funcionamiento de la caja de transferencias antes de usarla.

| Atención |
| --- |
| No conduzca sobre pavimento limpio y seco en 4 ↑ o 4 ↓ (si está equipada) por un período largo de tiempo. Esto puede provocar un desgaste prematuro del tren motriz del vehículo. |

La conducción en una superficie limpia y seca en 4 ↑ o 4 ↓ puede:

- Causar una vibración que se sentirá en el sistema de dirección.
- Causar un mayor desgaste de los neumáticos.

**⚠ Peligro**

Si está equipado con tracción en las cuatro ruedas, el vehículo quedará libre para rodar si la caja de transferencia está en N (Neutral), incluso si la transmisión está en P (Estacionado). Usted u otras personas pueden resultar gravemente lesionadas. Asegúrese de que la caja de transferencia esté en una marcha de conducción — 2 ↑, 4 ↑ o 4 ↓ — o aplique el freno de estacionamiento antes de colocar la caja de transferencia en N (Punto muerto). Vea *Cambio a estacionamiento* ⇨ *235*.

**Atención**

Un uso extendido a altas velocidades en 4 ↓ puede dañar o acortar la vida útil de la unidad motriz.

Es normal sentir un ruido de engranaje y un salto cuando se cambia entre 4 ↓ y 4 ↑ o N (Punto muerto) con el motor en marcha.

Si se cambia a 4 ↓, se desactivan el control de tracción y el StabiliTrak/control electrónico de estabilidad (ESC).

Consulte *Control de tracción/Control electrónico de estabilidad* ⇨ *250*.

## Caja de transferencia automática

### Caja de transferencia de dos velocidades

Si están equipados, los controles de la caja de transferencia se usan para alternar entre tracción en dos y cuatro ruedas.

Para cambiar la caja de transferencia, pulse el botón deseado. El gráfico en el cuadro de instrumentos destella durante el proceso de cambio. El gráfico que se muestra cambiará para indicar el ajuste solicitado.

Una vez que se complete el cambio, el gráfico dejará de destellar. El mensaje en el DIC se apaga una vez que se completa el cambio. Si la caja de transferencia no puede completar una solicitud de cambio, regresará a la última posición seleccionada.

Los ajustes son:

**N (punto muerto) :** Se usa solamente cuando el vehículo debe ser remolcado.

Consulte *Transporte de un vehículo averiado* ⇨ *390*.

**2 ↑ (Tracción en dos ruedas, alta) :** Se usa para la conducción en la mayoría de las calles y autopistas. El eje delantero no se engrana. Este ajuste brinda el mejor rendimiento del combustible.

**AUTO (Tracción en las cuatro ruedas automática) :** Se usa cuando las condiciones de la superficie del camino varían. Cuando conduce en AUTO, se engrana el eje delantero y la potencia del vehículo se envía automáticamente a las ruedas delanteras y traseras basándose en las condiciones de conducción. Este ajuste brinda un rendimiento del combustible algo inferior que 2 ↑.

**4 ↑ (Tracción en las cuatro ruedas, alta) :** Este ajuste se usa cuando se necesita tracción adicional, como cuando se conduce en caminos con nieve o hielo, en condiciones de todoterreno, o cuando se barre nieve.

**4 ↓ (Tracción en las cuatro ruedas, baja) :** Este ajuste engrana el eje delantero y entrega un mayor par. Elija 4 ↓ cuando conduce fuera de carretera en arena profunda, fango profundo o nieve profunda, y cuando sube o baja por pendientes pronunciadas. Cuando conduce en 4 ↓, mantenga la velocidad del vehículo por debajo de los 72 km/h (45 mph).

Si se cambia a 4 ↓, se desactivan el control de tracción y el StabiliTrak/ESC.

Consulte *Control de tracción/Control electrónico de estabilidad* ⇨ *250*.

**Cambios entre 2↑, 4↑ y AUTO**

Cualquiera de estos cambios se puede hacer a velocidades normales de conducción.

La solicitud de cambio a 4x4 en sí solo se lleva a cabo luego de soltar el botón. El gráfico de 4x4 permanece destellando hasta que se haya completado la solicitud de cambio. Se muestra un mensaje en el DIC que indica que se le solicitó a la caja de transferencia 4x4 que cambie al nuevo estado deseado.

Una vez que se haya completado el cambio a 4x4, el mensaje en el DIC desaparece, el gráfico de 4x4 deja de destellar y se indica el ajuste actual.

Cuando se completa exitosamente un cambio a 2 ↑ mientras está en P (Estacionamiento), se aplica el freno de estacionamiento. Para reanudar la conducción, cambie la transmisión a la marcha deseada y libere manualmente el freno de estacionamiento o presione el pedal del acelerador para comenzar a conducir.

Consulte *Freno de estacionamiento eléctrico* ⇨ *248*.

Si está equipado, use 4 ↓, AUTO o 4 ↑ para proporcionar tracción adicional cuando se estaciona en una pendiente pronunciada con una superficie con poca tracción, como ser sobre hielo, nieve, fango o grava.

**Cambio a 4 ↓**

1. El encendido debe estar conectado y el vehículo debe estar detenido o moviéndose a menos de 5 km/h (3 mph) con la transmisión en N (Punto muerto). Es mejor que el vehículo se esté moviendo entre 1,6 y 3,2 km/h (1 y 2 mph).
2. Pulse 4 ↓. La solicitud de cambio a 4x4 en sí solo se lleva a cabo luego de soltar el botón. El gráfico de 4x4 permanece destellando hasta que se haya completado la solicitud de cambio. Se muestra un mensaje en el DIC que indica que se le solicitó a la caja de transferencia 4x4 que cambie al nuevo estado deseado.

   Una vez que se haya completado el cambio a 4x4, el mensaje en el DIC desaparece, el gráfico de 4x4 deja de destellar y se indica el ajuste actual.

Si la velocidad del vehículo es superior cuando ocurre la solicitud de cambio, se muestra un mensaje en el DIC. Reduzca la velocidad.

Si la transmisión no está en N (Punto muerto) cuando ocurre la solicitud de cambio, se muestra un mensaje en el DIC. El vehículo dará un plazo de 20 segundos para que se haga el cambio. Una vez pasado este tiempo, un gráfico en el cuadro de instrumentos indicará que la caja de

transferencia está en 4 ↓.

| Atención |
| --- |
| Si se cambia la transmisión a una marcha antes de que la luz indicadora del modo solicitado deje de destellar, se puede dañar la caja de transferencia. |

Si la transmisión no se cambia a N (Punto muerto) o la velocidad del vehículo no se redujo a 5 km/h (3 mph) dentro de los 20 segundos, la caja de transferencia permanecerá en su estado original. Esto se indicará en el cuadro de instrumentos.

Con el vehículo en movimiento a menos de 5 km/h (3 mph) y la transmisión en N (Punto muerto), intente hacer el cambio nuevamente.

**Quitar el cambio de 4 ↓**

1. El vehículo debe estar detenido o moviéndose a menos de 5 km/h (3 mph) con la transmisión en N (Punto muerto) y el encendido en contacto. Es mejor que el vehículo se esté moviendo entre 1,6 y 3,2 km/h (1 y 2 mph).
2. Pulse 4 ↑, AUTO o 2 ↑. La solicitud de cambio a 4x4 en sí solo se lleva a cabo luego de soltar el botón. El gráfico de 4x4 permanece destellando hasta que se haya completado la solicitud de cambio. Se mostrará un mensaje en el DIC para indicar el estado de la solicitud.

   Una vez que se haya completado el cambio a 4x4, el mensaje en el DIC desaparece, el gráfico de 4x4 deja de destellar y se indica el ajuste actual.

   Si la velocidad del vehículo es superior cuando ocurre la solicitud de cambio, se muestra un mensaje en el DIC. Reduzca la velocidad.

Si la transmisión no está en N (Punto muerto) cuando ocurre la solicitud de cambio, se muestra un mensaje en el DIC. El vehículo dará un plazo de 20 segundos para que se haga este cambio. Una vez pasado este tiempo, un gráfico en el cuadro de instrumentos indicará que la caja de transferencia está en 4 ↓.

| Atención |
| --- |
| Si se cambia la transmisión a una marcha antes de que la luz indicadora del modo solicitado deje de destellar, se puede dañar la caja de transferencia. |

Si la transmisión no se cambia a N (Punto muerto) o la velocidad del vehículo no se redujo a 5 km/h (3 mph) dentro de los 20 segundos, la caja de transferencia permanecerá en su estado original. Esto se indicará en el cuadro de instrumentos.

Con el vehículo en movimiento a menos de 5 km/h (3 mph) y la transmisión en N (Punto muerto), intente hacer el cambio nuevamente.

**Cambio a N (Punto muerto)**

Para cambiar a N (Punto muerto):

1. Arranque el vehículo.
2. Cambie la transmisión a N (Punto muerto).
3. Cambie la caja de transferencia a 2 ↑.
4. Aplique el freno de estacionamiento y/o el pedal del freno.
5. Pulse 2 ↑ cinco veces dentro de un lapso de 10 segundos hasta que comience a destellar el gráfico de N (Punto muerto) en el cuadro de instrumentos. Una vez que se completa el cambio, el gráfico deja de destellar. Si no se aplican el freno de estacionamiento y/o el pedal

del freno dentro de los 20 segundos, la caja de transferencia permanecerá en su estado original.

6. Si la transmisión no se cambia a N (Punto muerto) o la velocidad del vehículo no se redujo a 5 km/h (3 mph) dentro de los 20 segundos, la caja de transferencia permanecerá en su estado original. Esto se indicará en el cuadro de instrumentos.

**Quitar el cambio de N (Punto muerto)**

Para quitar el cambio de N (Punto muerto):

1. Ponga el encendido en contacto con el motor apagado.

   Consulte *Posiciones del encendido* ⇨ *231*.

2. Aplique el freno de estacionamiento. Consulte *Freno de estacionamiento eléctrico* ⇨ *248*.
3. Cambie la transmisión a N (Punto muerto).
4. Cambie la caja de transferencia a 2 ↑. Solo se puede sacar la caja de transferencia de N (Punto muerto) si se pasa a 2 ↑. Cuando se completa el cambio a 2 ↑, el gráfico en el cuadro de instrumentos deja de destellar. Si la caja de transferencia no puede completar el cambio, el gráfico volverá al ajuste previamente seleccionado.

**Caja de transferencia de una velocidad**

Si están equipados, los controles de la caja de transferencia se usan para alternar entre tracción en dos y cuatro ruedas.

Para cambiar la caja de transferencia, pulse el botón deseado. El gráfico en el cuadro de instrumentos destella durante el proceso de cambio. El gráfico que se muestra cambiará para indicar el ajuste solicitado.

Una vez que se complete el cambio, el gráfico dejará de destellar. El mensaje en el DIC se apaga una vez que se completa el cambio. Si la caja de transferencia no puede completar una solicitud de cambio, regresará a la última posición seleccionada.

Los ajustes son:

**2 ↑ (Tracción en dos ruedas, alta) :** Se usa para la conducción en la mayoría de las calles y autopistas. El eje delantero no se engrana. Este ajuste brinda el mejor rendimiento del combustible.

**4 ↑ (Tracción en las cuatro ruedas, alta) :** Este ajuste se usa cuando se necesita tracción adicional, como cuando se conduce en caminos con nieve o hielo, en condiciones de todoterreno, o cuando se barre nieve.

**AUTO (Tracción en las cuatro ruedas automática)**

Se usa cuando las condiciones de la superficie del camino varían. Cuando conduce en AUTO, se engrana el eje delantero y la potencia del vehículo se envía automáticamente a las ruedas delanteras y traseras basándose en las condiciones de conducción. Este ajuste brinda un rendimiento del combustible algo inferior que 2 ↑.

### Cambios entre 2↑, 4↑ y AUTO

Cualquiera de estos cambios se puede hacer a velocidades normales de conducción.

La solicitud de cambio a 4x4 en sí solo se lleva a cabo luego de soltar el botón. El gráfico de 4x4 permanece destellando hasta que se haya completado la solicitud de cambio. Se muestra un mensaje en el DIC.

Una vez que se haya completado el cambio a 4x4, el mensaje en el DIC desaparece, el gráfico de 4x4 deja de destellar y se indica el ajuste actual.

La solicitud de cambio a 4x4 en sí solo se lleva a cabo luego de soltar el botón. El gráfico de 4x4 permanece destellando hasta que se haya completado la solicitud de cambio.

Se muestra un mensaje en el DIC. Una vez que se haya completado el cambio a 4x4, el mensaje en el DIC desaparece, el gráfico de 4x4 deja de destellar y se indica el ajuste actual.

# Frenos

## Refuerzo de frenos eléctrico

Los vehículos equipados con reforzador eléctrico de frenos cuentan con circuitos de frenos hidráulicos que se controlan electrónicamente cuando se presiona el pedal del freno durante una operación normal. El sistema realiza comprobaciones de rutina y se apaga unos pocos minutos después de haber apagado el vehículo. Podrían escucharse ruidos durante este tiempo. Si el pedal del freno se presiona durante las comprobaciones o cuando el sistema de refuerzo eléctrico de los frenos está apagado, se puede sentir un cambio notable en la dureza del pedal y en su recorrido. Esto es normal.

## Sistema antibloqueo de frenos (ABS)

El sistema de frenos antibloqueo (ABS) ayuda a evitar derrapar al frenar y sostiene la dirección al frenar bruscamente.

Si existe un problema con el ABS, se enciende esta luz de advertencia. Vea *Indicador de advertencia del sistema antibloqueo de frenos (ABS)* ⇨ *134*.

El ABS no cambia el tiempo necesario para colocar el pie sobre el pedal del freno y no siempre reduce la distancia de frenado. Si usted se acerca demasiado al vehículo que marcha delante suyo, no habrá tiempo suficiente para aplicar los frenos si dicho vehículo de pronto disminuye la velocidad o se detiene. Siempre deje suficiente espacio delante suyo para frenar, incluso con ABS.

### Uso del sistema ABS

No bombee los frenos. Simplemente mantenga presionado el pedal del freno firmemente. Es normal escuchar y sentir que el ABS se pone en funcionamiento.

### Frenada de emergencia

El ABS permite maniobrar y frenar al mismo tiempo. En muchas emergencias, una maniobra puede ayudar incluso más que el frenado.

## Freno de estacionamiento eléctrico

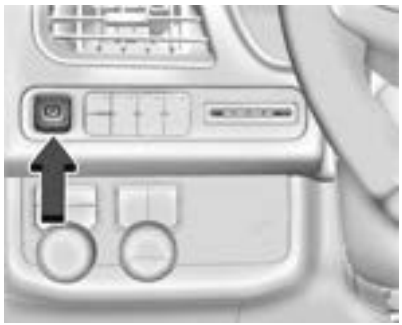

El freno de estacionamiento eléctrico (EPB) se puede aplicar cuando el vehículo está apagado. Si no hay alimentación eléctrica suficiente, el EPB no se puede ni aplicar ni liberar. Para evitar que se agote la batería, evite ciclos repetidos innecesarios del EPB.

El sistema tiene una luz roja de estado del EPB y una luz ámbar de advertencia de servicio del EPB. Consulte *Luz del freno de estacionamiento eléctrico* ⇨ *134* y *Luz de reparar el freno eléctrico de estacionamiento* ⇨ *134*. También existen mensajes relacionados al freno de estacionamiento en el centro de información para el conductor (DIC).

Antes de dejar el vehículo, verifique la luz roja de estado del EPB para asegurarse de que el EPB está aplicado.

Si se muestra en el DIC un mensaje que indica que la transmisión no puede efectuar cambios a la brevedad, el freno de estacionamiento eléctrico está activado y la luz del EPB destella al mismo tiempo, se debe restablecer el sistema. Arranque el vehículo, aplique el EPB y luego libérelo, El mensaje y la luz deben apagarse. Consulte *Luz del freno de estacionamiento eléctrico* ⇨ *134* y *Luz de reparar el freno eléctrico de estacionamiento* ⇨ *134*.

### Aplicación del EPB (Freno de estacionamiento electrónico)

Para aplicar el EPB:

1. Asegúrese de que el vehículo esté completamente detenido.
2. Pulse el interruptor del EPB.

La luz roja de estado del EPB destellará y luego permanecerá encendida una vez que el EPB esté completamente aplicado. Si la luz roja de estado del EPB destella constantemente significa que el EPB está aplicado solamente de forma parcial o hay un problema con el EPB. Aparece un mensaje en el DIC. Libere el EPB e intente aplicarlo nuevamente. Si la luz no se enciende, o queda destellando, el vehículo necesita servicio. No conduzca el vehículo si la luz roja del EPB está destellando. Consulte a su concesionario.

Si la luz ámbar de advertencia de necesidad de servicio del EPB está encendida, pulse el interruptor EPB. Continúe reteniendo el interruptor hasta que la luz roja de estado del EPB permanezca encendida. Si se enciende la luz ámbar de advertencia de necesidad de servicio del EPB, consulte a su concesionario.

Si el EPB se aplica con el vehículo en movimiento, el mismo desacelerará siempre que se pulse el interruptor. Si se pulsa el interruptor hasta que el vehículo se detiene, el EPB se mantendrá aplicado.

El vehículo puede aplicar automáticamente el EPB en ciertas situaciones cuando el vehículo no está en movimiento. Esto es normal, y se hace para verificar periódicamente el funcionamiento correcto del sistema EPB o según requieren otras funciones de seguridad que utilizan el EPB.

Si no es posible aplicar el EPB, bloquee las ruedas traseras para evitar el movimiento del vehículo.

### Liberación del EPB

Para liberar el EPB:

1. Ponga el encendido en contacto o en modo accesorios.
2. Aplique y mantenga presionado el pedal del freno.
3. Pulse el interruptor del EPB momentáneamente.

El EPB se libera cuando la luz roja de estado del EPB se apaga.

Si la luz ámbar de advertencia de servicio del EPB se encuentra encendida, libere el EPB manteniendo pulsado el interruptor del EPB. Continúe reteniendo el interruptor hasta que la luz roja de estado del EPB se apague. Si cualquiera de las luces permanece encendida luego de intentar liberar el EPB, consulte a su concesionario.

**Atención**

Si conduce con el freno de mano aplicado, el sistema de frenos se puede recalentar y causar desgaste prematuro o daños de las piezas del mismo. Asegúrese de que el freno de mano esté totalmente liberado y la luz de advertencia de freno apagada antes de mover el vehículo.

Si está remolcando un acoplado y estacionando en pendiente, consulte *Características de conducción y consejos para el remolque* ⇨ *298*.

### Liberación automática del EPB

El EPB se libera automáticamente si el vehículo está en funcionamiento, puesto en una marcha y se hace un intento de ponerlo en movimiento. Evite la aceleración rápida cuando está aplicado el EPB para preservar la vida útil de los forros del freno de estacionamiento.

## Asistente de frenada

La asistencia al freno detecta la aplicación rápida del pedal del freno debido a situaciones de frenado de emergencia y proporciona un frenado adicional para activar el sistema de freno antibloqueo (ABS) si el pedal del freno no se presiona con suficiente fuerza como para activar normalmente el ABS. Durante este tiempo, puede producirse un ruido menor, la pulsación del pedal del freno y/o el movimiento del pedal. Continúe aplicando el pedal del freno según lo exija la situación de conducción. La asistencia al freno se desactiva cuando se libera el pedal del freno.

## Asistencia para arranque en pendiente (HSA)

**⚠ Peligro**

No ponga toda su confianza en la función de HSA. Esta función no reemplaza la necesidad de prestar atención y de conducir de manera segura. Puede no escuchar o sentir las alertas o advertencias proporcionadas por este sistema. La falta de cuidado adecuado

(Continuación)

**Peligro (Continuación)**

cuando conduce puede resultar en heridas, la muerte o daños al vehículo. Vea *Conducción defensiva* ⇨ *216*.

Cuando se detiene el vehículo en una pendiente, el asistente de arranque en pendiente (HSA) evita que el vehículo se desplace en una dirección no deseada durante el momento de transición entre que se suelta el pedal del freno y se presiona el pedal del acelerador. Los frenos se liberan cuando se presiona el pedal del acelerador. Si el pedal del acelerador no se presiona dentro de unos pocos minutos, se aplica el freno de estacionamiento eléctrico. Los frenos también pueden liberarse bajo otras condiciones. No cuente con que el HSA mantenga frenado el vehículo.

El HSA está disponible cuando el vehículo está en una pendiente hacia arriba con una marcha hacia adelante, o en una pendiente hacia abajo con la marcha en R (marcha atrás). Para que el HSA se accione, el vehículo debe detenerse completamente en una pendiente.

# Sistemas de control de marcha

## Control de tracción/Control electrónico de estabilidad

### Funcionamiento del sistema

El vehículo cuenta con un sistema de control de tracción (TCS) y StabiliTrak/Control electrónico de estabilidad (ESC). Estos sistemas ayudan a limitar el patinado de las ruedas y asisten al conductor en el mantenimiento del control, especialmente en condiciones de caminos resbaladizos.

El TCS se activa si detecta que las ruedas motrices están patinando o han comenzado a perder tracción. Cuando esto sucede, el TCS aplica los frenos a las ruedas que patinan y reduce la potencia del motor para limitar el giro a altas revoluciones.

StabiliTrak/ESC se activa cuando el vehículo detecta una diferencia entre el camino deseado y la dirección en la cual el vehículo se dirige en efecto. StabiliTrak/ESC aplica presión de freno de forma selectiva a cualquiera de las ruedas del vehículo para ayudar a que el conductor pueda mantener el vehículo en el camino deseado. El control de balanceo del remolque (TSC) también se activa automáticamente cuando se arranca el vehículo. Vea *Control de oscilación del remolque (TSC)* ⇨ *317*.

Si se está usando el control de velocidad crucero y el control de tracción o el StabiliTrak/ESC comienza a limitar el giro de las ruedas, el control de velocidad crucero se desactivará. El control de velocidad crucero puede restablecerse cuando las condiciones de la carretera lo permitan.

Ambos sistemas se activan automáticamente cuando el vehículo arranca y comienza a moverse. Los sistemas pueden escucharse o sentirse mientras están operando o mientras están realizando las verificaciones de diagnóstico. Esto es normal y no significa que haya un problema con el vehículo.

Se recomienda dejar ambos sistemas activados en condiciones de conducción normales, pero puede ser necesario apagar el TCS si el vehículo queda atascado en la arena, el barro, el hielo o la nieve. Consulte *Si el vehículo está atascado* ⇨ *225* y "Apagado y encendido de los sistemas" más adelante en esta sección.

Cuando la caja de transferencia (si está equipada) está en Tracción en las cuatro ruedas baja, TCS y StabiliTrak/ESC se

deshabilitan automáticamente, el OFF se activa y se muestra el mensaje pertinente en el Centro de información del conductor (DIC).

La luz indicadora de ambos sistemas se encuentra en el cuadro de instrumentos. Esta luz:

- Parpadeará cuando el TCS esté limitando el giro de las ruedas.
- Parpadeará cuando esté activado el StabiliTrak/ESC.
- Se encenderá y permanecerá encendida cuando alguno de los sistemas no esté funcionando.

Vea *Indicador del sistema de control de tracción (TCS)/StabiliTrak* ⇨ *137*.

Si uno de los sistemas no se enciende o no se activa, se muestra un mensaje en el DIC, y aparece y se mantiene para indicar que el sistema está desactivado y no está ayudando al conductor a mantener el control. Sin la asistencia de StabiliTrak/ESC que funcione correctamente, la posibilidad de volcadura aumenta. Ajuste la conducción en consecuencia.

Si aparece y se mantiene:

1. Detenga el vehículo.
2. Apague el motor y espere 15 segundos.
3. Arranque el motor.

Conduzca el vehículo. Si se enciende y permanece encendida, consulte a su concesionario.

## Activación y desactivación de los sistemas

El botón para TCS y StabiliTrak/ESC está en el tablero de instrumentos a la izquierda del volante.

| Atención |
| --- |
| No frene o acelere repetidamente de forma enérgica cuando el TCS está apagado. Podría dañarse el tren de transmisión del vehículo. |

Para desactivar solamente el TCS, pulse y suelte OFF. Aparece la luz de control de tracción apagado en el cuadro de instrumentos. Aparecerá el mensaje pertinente en la DIC. Para volver a encender el TCS, pulse y suelte el botón OFF. Se apagará la luz de control de tracción desactivado en el cuadro de instrumentos.

Si el TCS está limitando el giro de las ruedas cuando OFF está pulsado, el sistema no se apagará hasta que las ruedas dejen de patinar.

Para desactivar tanto TCS y como StabiliTrak/ESC, presione sin soltar OFF hasta que la luz de control de tracción desactivado y la luz del StabiliTrak desactivado OFF se

enciendan y permanezcan encendidas en el cuadro de instrumentos, luego suéltelo. Se mostrará el mensaje pertinente en el DIC.

Para volver a encender el TCS y el StabiliTrak/ESC, pulse y suelte ⊘. La luz de control de tracción desactivado ⊘ y la luz del StabiliTrak desactivado ⊘ del cuadro de instrumentos se apagan.

Para vehículos sin suspensión neumática en las cuatro esquinas, StabiliTrak/ESC se encenderá automáticamente si el vehículo excede 56 km/h (35 mph). El control de la tracción permanecerá desactivado.

Para vehículos con suspensión neumática en las cuatro esquinas, StabiliTrak/ESC se encenderá automáticamente si el vehículo excede 32 km/h (20 mph).

El vehículo cuenta con las funciones de control de balanceo del remolque (TSC) y de asistencia de arranque en pendiente (HSA). Consulte *Control de oscilación del remolque (TSC)* ⇨ *317* o *Asistencia para arranque en pendiente (HSA)* ⇨ *249*.

El agregado de accesorios puede afectar al rendimiento del vehículo. Vea *Accesorios y modificaciones del vehículo* ⇨ *322*.

## Control de descenso en pendientes (HDC)

Si está equipado, el control de descenso en pendiente (HDC) establece y mantiene la velocidad del vehículo cuando se baja por una pendiente pronunciada con una marcha hacia adelante o hacia atrás. El interruptor de HDC está sobre el tablero de instrumentos, a la izquierda del volante.

Pulse para habilitar o deshabilitar el HDC. La velocidad del vehículo debe ser inferior a los 60 km/h (37 mph).

Cuando está habilitado, la luz del HDC se muestra en el cuadro de instrumentos.

Si la luz del HDC destella, indica que el sistema está aplicando activamente los frenos para mantener la velocidad del vehículo. El HDC puede mantener la velocidad del vehículo entre 1 y 30 km/h (1 y 19 mph) en pendientes con una inclinación igual o mayor al 5%.

Si se va a utilizar el HDC por más de tres minutos o en pendientes con una inclinación superior al 25%, se debería cambiar la caja de transferencia a tracción en las cuatro ruedas baja (4 ↓) para reducir la posibilidad de que se recalienten los frenos.

Es normal escuchar un ruido proveniente del módulo de control de frenos hidráulicos cuando el HDC está activo.

Cuando se activa el HDC, la velocidad inicial del HDC se establece a la velocidad de desplazamiento actual. Se puede aumentar o disminuir pulsando +RES o SET- en el volante

o presionando el pedal del acelerador o del freno. Esta velocidad ajustada pasa a ser la nueva velocidad fijada.

El HDC permanecerá habilitado entre 30 y 60 km/h (19 y 37 mph); sin embargo, no se puede establecer o mantener la velocidad del vehículo en este rango. El HDC se deshabilitará automáticamente si la velocidad del vehículo supera los 80 km/h (50 mph) o si está por encima de los 60 km/h (37 mph) por más de 30 segundos.

Se debe pulsar nuevamente para rehabilitar el HDC. El HDC puede deshabilitarse luego de un periodo extendido de uso. Si esto ocurre, el HDC necesitará de un tiempo para enfriarse. La cantidad de tiempo que el HDC permanece activo depende de las condiciones del camino, la inclinación, la velocidad establecida, la carga del vehículo y la temperatura exterior.

Cuando está habilitado, si la velocidad del vehículo es superior a los 30 km/h (19 mph) e inferior a los 60 km/h (37 mph), se mostrará un mensaje en el DIC.

## Control de modo conductor

El Control del modo del conductor (DMC) permite al conductor ajustar la experiencia de manejo general para adaptarse mejor a sus preferencias mediante el ajuste de varios subsistemas simultáneamente. La disponibilidad del Modo de conducción y los subsistemas del vehículo afectados dependen del nivel de equipamiento del vehículo, la región y las características opcionales.

El Modo normal es el modo por defecto cada vez que se arranca el vehículo. Se muestra un indicador único y persistente en el cuadro de instrumentos para cada modo.

Dependiendo del nivel de equipamiento, pueden estar disponibles los modos Normal, Deportivo, Nieve/Hielo, Todo terreno, Remolque/Acarreo y Terrain.

Para activar cada modo, gire la perilla Mode (Modo) en el cuadro de instrumentos a la izquierda del volante.

Para activar el Modo Terrain, pulse el botón de modo Terrain ubicado al lado de la perilla de modo.

**Modo Normal :** Utilice este modo para la conducción normal en ciudad o autopista para proporcionar un andar uniforme. Esta configuración proporciona equilibrio entre comodidad y manejo. Este es el modo estándar/predeterminado. No hay un indicador persistente en el grupo de instrumentos para este modo.

**Modo Sport (Deportivo) :** Utilice este modo cuando las condiciones del terreno o sus preferencias personales exijan una respuesta más controlada. En Modo deportivo, el vehículo efectúa automáticamente la reducción de marcha. En este modo, el vehículo también monitorea los comportamientos de conducción y habilita automáticamente las funciones de cambios de marcha para lograr mejor rendimiento cuando se detecta una conducción enérgica. Estas funciones mantienen marchas de transmisión más bajas para aumentar el frenado por motor disponible y para mejorar la respuesta de la aceleración. El vehículo reanuda el funcionamiento normal después de un período breve cuando no se detecta una conducción enérgica. La dirección cambia para proporcionar un control preciso.

**Modo Snow/Ice (Nieve/Hielo) :** Utilice este modo para mejorar la aceleración del vehículo en carreteras cubiertas de nieve y hielo. Cuando está activo, el Modo nieve/hielo ajusta la aceleración para optimizar la tracción en superficies resbaladizas. Esto puede arriesgar la aceleración en el asfalto seco. Esta función no está diseñada para usarse cuando el vehículo esté atascado en arena, barro, hielo, nieve o gravilla. Si el vehículo se atasca, consulte *Si el vehículo está atascado* ⇨ *225*.

**Modo Off-Road (Todo terreno) :** Use este modo para la conducción todo terreno recreativa. Se debe utilizar el Modo todo terreno para mejorar la conducción a velocidades moderadas, sobre césped, grava, tierra, caminos sin pavimentar o caminos cubiertos de nieve. El pedal del acelerador está ajustado para uso fuera de carretera. Este modo modifica el mapeo de pedales, la altura de manejo y el funcionamiento del sistema de control de tracción (TCS). Para obtener más información sobre conducción todo terreno, consulte *Conducción todoterreno* ⇨ *218*.

**Modo Remolque/acarreo :** Use este modo cuando acarree cargas pesadas para proporcionar un mayor rendimiento y un mayor control del vehículo. El Modo remolque/acarreo ajusta el patrón de cambios de la transmisión, la dirección y el funcionamiento del control electrónico de estabilidad (ESC).

Si se apaga el vehículo estando en Modo remolque/acarreo y luego se vuelve a arrancar menos de cuatro horas después, permanece activo. De lo contrario, el vehículo arrancará en el Modo Normal.

Para más información, consulte *Equipo de remolque* ⇨ *306* o *Transporte de un vehículo averiado* ⇨ *390*.

Si está equipado, seleccione Terrain Mode (Modo todoterreno) pulsando el botón que está debajo del botón 4 ↑ de la caja de transferencia.

**Modo Terrain :** Utilice este modo al viajar en caminos muy irregulares a velocidades muy bajas, como caminos de dos vías o caminos muy surcados. Este modo también se puede utilizar para sacar un bote del agua en un remolque. Cuando está en el Modo Terrain (Terreno), el vehículo hace los cambios automáticamente, pero mantiene una marcha inferior por más tiempo para maximizar el par del motor. Este modo tiene un mapa de pedal único y un patrón de cambios de transmisión para un mejor control a velocidades más bajas y en terrenos irregulares. Este modo modifica el mapeo de los pedales, el patrón de cambios de la transmisión, la altura de manejo y el diferencial de deslizamiento limitado electrónico (eLSD).

Cuando el vehículo se detiene en una pendiente ascendente, la retención automática del vehículo se activa hasta que el conductor presiona el pedal del acelerador. Arranque/Paro y control de velocidad crucero están deshabilitados en Modo Terrain.

Se activará el Frenado activo durante la elevación de acelerador. Esta función aplica automáticamente frenado ligero para simular el frenado pesado de motor de tracción baja en las cuatro ruedas. También aplica un leve frenado en D (Conducción) hasta que el vehículo quede en velocidades de marcha en vacío. En L1 y L2, el frenado ligero generalmente detendrá el vehículo. El frenado activo durante la elevación del acelerador también reduce el frenado del remolque.

El Modo Terrain sale automáticamente al Modo normal si las temperaturas de los frenos aumentan demasiado, el freno de estacionamiento electrónico deja de funcionar o el vehículo no puede realizar el frenado o retención del vehículo.

Para obtener más información sobre conducción todo terreno, consulte *Conducción todoterreno* ⇨ *218* y *Pendientes y carreteras de montaña* ⇨ *223*.

| Selección de conducción con el modo Terrain (Terreno) | Comportamiento esperado del vehículo | Terreno ideal |
|---|---|---|
| Marcha (L3-Lx) | La leve desaceleración al soltar el acelerador y la moderada capacidad de modular la aceleración imitan el desempeño de 4 ↓ sin multiplicación de par. | Campos con hierbas, caminos de huellas leves, caminos surcados, colinas grandes onduladas |
| L2 | La desaceleración moderada al soltar el acelerador y la moderada capacidad de modular la aceleración hacen que, en la mayoría de los casos, el vehículo se detenga. | Avance lento sobre rocas blandas, surcos pronunciados, pendientes cortas y más pronunciadas |
| L1 | La desaceleración significativa al soltar el acelerador y la capacidad significativa de modular la aceleración hacen que, en la mayoría de los casos, el vehículo se detenga. | Avance lento sobre rocas en bajada |

Características de la retención del vehículo

- Cuando se detiene el vehículo en una pendiente hacia arriba estando en una marcha hacia adelante o en una pendiente hacia abajo estando en marcha atrás, se acciona la retención del vehículo hasta que se presiona el pedal del acelerador.
- Cuando el vehículo está en una marcha hacia adelante en una pendiente en bajada, el mismo avanzará lentamente hacia abajo cuando se suelta el pedal del freno sin presionar el del acelerador. El vehículo también avanzará lentamente en una superficie nivelada.
- Si se desabrocha el cinturón de seguridad del conductor y se abre la puerta del conductor mientras se está reteniendo al vehículo, se acciona el freno de estacionamiento eléctrico (EPB).
- El EPB se acciona si se retiene al vehículo por un tiempo prolongado.

El Modo Terrain (Terreno) solo se encuentra disponible en vehículos equipados con la caja de transferencia de una velocidad.

El Modo Terrain (Terreno) solo puede estar activo cuando:

- La velocidad del vehículo es inferior a 80 km/h (50 mph).
- La caja de transferencia está en 4 ↑.

Un uso frecuente de este modo puede causar un desgaste de los frenos debido al frenado ligero.

El vehículo sale automáticamente del modo si los frenos se calientan demasiado. El Modo Terrain (Todoterreno) se puede volver a activar luego de que se hayan enfriado los frenos.

Cuando se selecciona el Modo Terrain (Terreno):

- Se inhabilita el arranque/detenimiento automático del motor.
- Se muestra el indicador del Modo Terrain (Terreno) en el cuadro de instrumentos.

## Control de Magnetic Ride

Este vehículo puede contar con un sistema de amortiguación semi activo llamado Control magnético de la marcha. Con esta función, se proporcionan una mejor marcha y un mejor manejo del vehículo en diferentes condiciones de pasajeros y carga.

## Bloqueo del eje trasero

Los vehículos con un eje trasero bloqueable pueden brindar más tracción sobre nieve, hielo, arena o grava. Funciona como un eje estándar la mayor parte del tiempo, pero cuando la tracción es baja, esta función permite que la rueda trasera con más tracción sea la que mueve el vehículo.

## Sistema de suspensión neumática de cuatro esquinas.

La función de Suspensión neumática en las cuatro esquinas brinda capacidad de nivelación de carga a tiempo completo junto con el beneficio de ajustar la altura de manejo para una mayor comodidad y capacidad.

**⚠ Peligro**

Para ayudar a evitar lesiones físicas o la muerte, asegúrese de que el área debajo del vehículo y dentro de las cavidades de las ruedas esté despejada al bajar el vehículo.

**⚠ Peligro**

Para ayudar a evitar lesiones físicas o la muerte, seleccione siempre la altura de manejo más baja para las condiciones de conducción actuales. Las alturas de conducción más altas elevan el centro de gravedad del vehículo, lo que aumenta la posibilidad de una volcadura al realizar maniobras extremas.

**⚠ Peligro**

Las cargas pesadas en el portaequipajes elevarán el centro de gravedad del vehículo, lo que aumentará la posibilidad

(Continuación)

**Peligro (Continuación)**

de una volcadura. Para evitar perder el control del vehículo, siempre seleccione la configuración de altura normal y evite altas velocidades, arranques bruscos, giros bruscos, frenado repentino o maniobras bruscas cuando transporta carga en el portaequipajes.

### Cambiar la Altura de manejo

Presione el botón Altura de manejo para abrir el menú Altura de manejo en el tablero de instrumentos.

Gire la perilla hacia la izquierda o hacia la derecha para seleccionar la altura de manejo deseada en el menú. Para finalizar la selección, presione el botón de Altura de manejo nuevamente o espere tres segundos para que pause el menú. Las Alturas de manejo que no están disponibles para selección aparecerán atenuadas en el menú.

**Descripciones de Altura de manejo**

La Altura normal es la altura estándar del vehículo utilizada para la conducción diaria.

**Altura de entrada/salida**

La Altura de entrada/salida es 50 mm (2 pulgadas) más baja que la Altura normal. Esta altura de manejo baja el vehículo para facilitar la entrada y salida del vehículo, además de proporcionar una altura más baja para cargar y descargar carga desde cualquier puerta o la compuerta levadiza trasera.

Esta altura de manejo se puede seleccionar en el Menú de Altura de manejo a cualquier velocidad del vehículo. Cuando se selecciona la altura de entrada/salida a velocidades más altas, el vehículo esperará para bajar hasta que disminuya la velocidad a menos de 12 km/h (7 mph).

El vehículo se elevará automáticamente a la Altura normal desde la Altura de entrada/salida cuando la velocidad aumente por encima de 8 km/h (5 mph). Si no se ha abierto ninguna puerta desde que bajó a la Altura de entrada/salida, el vehículo esperará para subir a la Altura normal hasta 30 km/h (19 mph). Esto da al conductor más flexibilidad al bajar a la Altura de entrada/salida para recoger y dejar pasajeros.

El conductor puede habilitar el Modo automático de entrada/salida para bajar automáticamente a la Altura de entrada/salida cuando el vehículo se cambia a P (ESTACIONADO). El Modo de entrada/salida automática se puede habilitar a través de la pantalla de infoentretenimiento en Configuración/Vehículo/Altura de manejo.

Cuando el vehículo está más alto que la Altura normal, se deshabilita el Modo automático de entrada/salida. Cuando el vehículo está en Modo de conductor de remolque/arrastre, en el Modo de conductor todo terreno, o detecta que un remolque está conectado, el Modo de entrada/salida automática está deshabilitado.

**Altura incrementada**

La Altura aumentada es 25 mm (1 pulgada) más alta que la Altura normal. Esta altura de manejo eleva el vehículo para uso fuera de carretera, permite velocidades más altas que la Altura máxima y solo está disponible con contenido opcional específico.

La altura aumentada se puede seleccionar en el Menú de altura de manejo mientras la velocidad del vehículo sea inferior a 80 km/h (50 mph). Si la velocidad del vehículo excede 80 km/h (50 mph), el vehículo bajará automáticamente a la Altura normal.

El Modo de conductor todo terreno y el Modo de conductor Terrain establecerán automáticamente una altura aumentada cuando la velocidad del vehículo sea inferior a 80 km/h (50 mph). Si la velocidad del vehículo excede 80 km/h (50 mph), el vehículo bajará a la Altura normal. La Altura normal se mantendrá hasta que la velocidad

del vehículo se reduzca a menos de 16 km/h (10 mph) y luego el vehículo volverá a elevarse automáticamente a una Altura aumentada.

El vehículo bajará automáticamente de Altura aumentada a Altura normal para brindar estabilidad mejorada si se detectan maniobras agresivas.

**Altura máxima**

La Altura máxima es 50 mm (2 pulgadas) más alta que la Altura normal. Esta altura de manejo eleva el vehículo para uso fuera de carretera y solo está disponible con contenido opcional específico.

Para elevar el vehículo a la Altura máxima, primero cambie la caja de transferencia a 4 ↓. Una vez que la caja de transferencia esté en 4 ↓ y la velocidad del vehículo sea inferior a 48 km/h (30 mph), seleccione Altura máxima en el Menú Altura de manejo. Si la velocidad del vehículo excede 48 km/h, el vehículo bajará automáticamente a la Altura aumentada.

El vehículo bajará automáticamente de altura máxima a altura normal para brindar estabilidad mejorada si se detectan maniobras agresivas.

**Altura aerodinámica**

La Altura aerodinámica es 20 mm (0.75 pulgadas) más baja que la Altura normal. Esta altura de manejo baja el vehículo a velocidades más altas para mejorar la aerodinámica.

El vehículo bajará a la Altura aerodinámica cuando la velocidad del vehículo exceda 105 km/h (65 mph) por un período de tiempo. El vehículo se elevará a la Altura normal cuando disminuya su velocidad a menos de 48 km/h (30 mph).

La Altura aerodinámica se deshabilita automáticamente cuando un remolque está conectado al vehículo o el Modo de conductor de remolque/arrastre está activo.

**Modos de suspensión**

La suspensión neumática tiene dos modos especiales ubicados en la pantalla de infoentretenimiento bajo Settings/Vehicle/Suspension (Ajustes/Vehículo/Suspensión). Cuando uno de ellos está activo, se enciende el siguiente ícono ámbar en el cuadro de instrumentos.

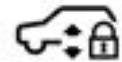

Consulte *Luz de la suspensión neumática de cuatro esquinas.* ⇨ *139*.

**Modo de servicio**

El Modo de servicio deshabilitará todas las operaciones de suspensión neumática, incluyendo subir y bajar el vehículo y la operación del compresor de aire. Este modo es útil cuando se remolca el vehículo sobre una plataforma plana o cuando se realiza cualquier trabajo debajo del vehículo.

El Modo de servicio se habilita automáticamente cuando el vehículo se coloca en un malacate o cuando se utiliza un gato de piso para elevar una esquina. El Modo de servicio puede habilitarse temporalmente durante situaciones intensas de uso fuera de carretera para evitar dañar la actividad de la suspensión neumática. El Modo de servicio se deshabilita automáticamente cuando la velocidad del vehículo excede 16 km/h (10 mph).

**Modo de alineación**

El Modo de alineación optimizará la altura del vehículo para proporcionar la alineación de ruedas más precisa. Este modo debe habilitarse una vez que el vehículo se conduce a la estación de alineación.

Para habilitar el Modo de alineación, asegúrese de que el vehículo esté a Altura normal y cambie el vehículo a Neutral. El Modo de alineación se deshabilita automáticamente cuando la velocidad del vehículo excede 16 km/h (10 mph).

**Operación de suspensión neumática con Puerta(s) o Cofre abierto(s)**

La suspensión neumática suspenderá temporalmente todos los cambios de altura mientras el cofre o cualquier puerta estén abiertos. La suspensión neumática reanuda los cambios de altura una vez que se cierran el cofre y todas las puertas. Una compuerta levadiza trasera abierta no suspende la operación de la suspensión neumática.

**Temperatura excesiva del sistema**

Si la suspensión neumática tiene uso pesado, el sistema puede suspender temporalmente todos los cambios de altura para permitir el enfriamiento del compresor. Cuando esto ocurre y se solicita un cambio de altura, se mostrará el mensaje de 'Sistema de nivelación no disponible' en el grupo de instrumentos.

**Suspensión bajada por estabilidad**

En caso de pérdida del Control electrónico de estabilidad, la suspensión neumática bajará el vehículo a velocidades más altas para brindar mayor estabilidad. Esto irá acompañado de un mensaje de 'Vehículo bajando por estabilidad' en el grupo de instrumentos.

**Carga excesiva del vehículo**

Si la suspensión neumática detecta carga excesiva del vehículo, no se elevará por encima de la Altura normal.

**Servicio a la Suspensión neumática**

Si se muestra el mensaje 'Dar servicio al Sistema de nivelación' en el grupo de instrumentos, consulte a su distribuidor autorizado de inmediato.

# Control de velocidad crucero

**⚠ Peligro**

El control de velocidad crucero puede ser peligroso en áreas donde no pueda conducir de manera segura a velocidades constantes. No use el control de velocidad crucero en carreteras sinuosas o en lugares de mucho tráfico.

El control de velocidad crucero puede ser peligroso en carreteras resbaladizas. En dichos caminos, los cambios rápidos en la tracción del neumático pueden causar un deslizamiento excesivo de las ruedas y usted podría perder el control del vehículo. No use el control de velocidad crucero en caminos resbaladizos.

Si está equipado con control de velocidad crucero, el vehículo puede permanecer a una velocidad de cerca de 40 km/h (25 mph) o más sin tener que mantener el pie sobre el acelerador. El control de velocidad crucero no funciona a velocidades inferiores a aproximadamente 40 km/h (25 mph).

Si se usa el control de velocidad crucero y el sistema de control de la tracción (TCS) o el StabiliTrak/Control electrónico de estabilidad

(ESC) comienza a limitar el patinado de las ruedas, el control de velocidad crucero se desactiva automáticamente. Vea *Control de tracción/Control electrónico de estabilidad* ⇨ *250*. Si surge una alerta por colisión cuando el control de velocidad crucero está activado, este último se desactiva. Vea *Sistema de alerta de colisión frontal (FCA)* ⇨ *283*. Cuando las condiciones del camino le permitan volver a usarlo de forma segura, puede volver a encender el control de velocidad crucero.

Si se desactiva el TCS o el sistema StabiliTrak/ESC, se desactivará el control de velocidad crucero.

Si se pisan los frenos, el control de velocidad crucero se desconecta.

**:** Pulse para activar y desactivar el control de velocidad crucero. Un indicador blanco se enciende o apaga en el cuadro de instrumentos.

**+RES (+RESTABLECER) :** Si existe una velocidad almacenada en la memoria, presione el control hacia arriba por un instante para volver a esa velocidad o manténgalo en esa posición para acelerar. Si el control de velocidad crucero ya está activo, haga esto para aumentar la velocidad del vehículo.

**SET– (ESTABLECER–) :** Presione el control hacia abajo por un instante para fijar la velocidad y activar el control de velocidad crucero. Si el control de velocidad crucero ya está activo, haga esto para disminuir la velocidad del vehículo.

**:** Pulse para desenclavar el control de velocidad crucero sin borrar de la memoria la velocidad establecida.

**Establecer el control de velocidad crucero**

Si  está activado cuando el control no está en uso, podría presionarse por accidente SET– o +RES e iniciar el control de velocidad crucero cuando no lo desea. Mantenga  desactivado cuando el control de velocidad crucero no está en uso.

1. Pulse  para encender el control de crucero.
2. Suba a la velocidad deseada.
3. Pulse y suelte SET–.
4. Saque el pie del acelerador.

El indicador de control de velocidad crucero en al panel de instrumentos se iluminará en verde luego de ajustar el control a la velocidad deseada. Vea *Cuadro de instrumentos (Nivel base)* ⇨ *117* o *Cuadro de instrumentos (Gama alta)* ⇨ *120*.

**Restablecimiento de una velocidad establecida**

Si el control de velocidad crucero está ajustado a una velocidad deseada y luego se aplican los frenos o se pulsa ⊗, el control de velocidad crucero se desactiva sin borrar de la memoria la velocidad establecida.

Una vez que el vehículo alcanza los 40 km/h (25 mph) o más, pulse brevemente RES+ (RESTABLECER+) hacia arriba. El vehículo vuelve a la velocidad previamente ajustada.

**Aumento de la velocidad mientras se usa el control de velocidad crucero**

Realice una de las siguientes opciones:

- Mantenga pulsado +RES (RESTABLECER+) hasta que se alcance la velocidad deseada, luego suéltelo.
- Para incrementar la velocidad del vehículo en pequeños incrementos, pulse brevemente +RES hacia arriba. Cada vez que se presiona, el vehículo incrementa su velocidad en 1 km/h (1mph).

El velocímetro se puede ajustar para que indique en unidades imperiales o métricas. Vea *Cuadro de instrumentos (Nivel base)* ⇨ *117* o *Cuadro de instrumentos (Gama alta)* ⇨ *120*. El valor del incremento depende de las unidades en que se encuentre.

**Reducción de la velocidad mientras se usa el control de velocidad crucero**

Realice una de las siguientes opciones:

- Pulse y mantenga pulsado hacia abajo SET– hasta que se alcance la velocidad inferior deseada, luego suéltelo.
- Para desacelerar en pequeños incrementos, pulse brevemente SET– hacia abajo. Cada vez que se presiona, el vehículo disminuye su velocidad en 1 km/h (1 mph).

El velocímetro se puede ajustar para que indique en unidades imperiales o métricas. Vea *Cuadro de instrumentos (Nivel base)* ⇨ *117* o *Cuadro de instrumentos (Gama alta)* ⇨ *120*. El valor del incremento depende de las unidades en que se encuentre.

**Adelantamiento a otro vehículo mientras se usa el control de velocidad crucero**

Use el pedal del acelerador para incrementar la velocidad del vehículo. Cuando retira el pie del pedal, el vehículo desacelera hasta la velocidad crucero establecida previamente. Mientras presiona el pedal del acelerador o inmediatamente después de la liberación para anular el control de velocidad crucero, al pulsar por un instante SET– hará que el control de velocidad crucero se establezca a la velocidad actual del vehículo.

**Uso del control de velocidad crucero en pendientes**

El comportamiento óptimo del control de velocidad crucero en las pendientes depende de la velocidad y la carga del vehículo, y también de la inclinación de la pendiente. Cuando sube por pendientes pronunciadas, puede ser necesario presionar el pedal del acelerador para mantener la velocidad del vehículo.

Cuando conduce en bajada, el frenado de crucero ayuda a mantener la velocidad seleccionada por el conductor.

El frenado de crucero en pendiente se habilita cuando el vehículo está en marcha y el control de velocidad crucero está activado. No se encuentra habilitado en el modo de selección de rango. Ayuda a mantener la velocidad seleccionada por el conductor cuando conduce en pendientes hacia abajo, usando el motor y la transmisión para desacelerar el vehículo.

Para otras formas de control del descenso, consulte *Control de descenso en pendientes (HDC)* ⇨ *252*, *Transmisión automática* ⇨ *238*, y Modo remolque/acarreo, consulte *Control de modo conductor* ⇨ *253*.

**Finalización del control de velocidad crucero**

Hay cuatro formas de finalizar el control de velocidad crucero:

- Presione levemente el pedal del freno.
- Pulsar ⊗.
- Cambie la transmisión a N (Punto muerto).
- Para apagar el control de velocidad crucero, pulse ⊗.

**Borrado de la velocidad de la memoria**

La velocidad ajustada en el control de velocidad crucero se borra de la memoria al pulsar ⊗ o al desconectar el encendido.

## Control de velocidad crucero autoadaptable (Avanzado)

Si está equipado con el control de velocidad crucero adaptativo (ACC), el mismo le permite seleccionar la velocidad establecida del control de velocidad crucero y el espacio de seguimiento. Lea esta sección en su totalidad antes de usar este sistema. El ACC usa una cámara y sensor(es) de radar para detectar otros vehículos.

El espacio de seguimiento es el espacio de tiempo (o distancia) que existe entre su vehículo y un vehículo detectado justo delante suyo desplazándose en la misma dirección. Si no se detecta ningún vehículo en su camino, el ACC funciona como el control de velocidad crucero normal.

Si se detecta un vehículo en su trayecto, el ACC puede aplicar una aceleración o un frenado moderado limitado para mantener el espacio de seguimiento seleccionado. Para desactivar el ACC, presione el freno. Si el ACC está controlando la velocidad de su vehículo cuando se activa el sistema de control de tracción (TCS) o el StabiliTrak/sistema de control de estabilidad electrónico (ESC), el ACC puede desactivarse automáticamente. Consulte *Control de tracción/Control electrónico de estabilidad* ⇨ *250*. Cuando las condiciones de la carretera permiten usar el ACC de manera segura, el mismo se puede volver a activar.

Si se deshabilita el TCS o el sistema de StabiliTrak/ESC, se desactivará el ACC y se evitará que se pueda activar.

El ACC puede reducir la necesidad de frenar y acelerar frecuentemente, especialmente cuando se usa en autopistas, autovías y rutas. Cuando se utiliza en otros caminos, puede que usted deba tomar el control del frenado y la aceleración más seguido.

**⚠ Peligro**

El ACC tiene una capacidad de frenado limitada y puede no desacelerar el vehículo lo suficientemente rápido para evitar una colisión con otro vehículo que esté siguiendo. Esto puede ocurrir cuando los vehículos delante suyo se detienen o bajan de velocidad repentinamente, o un vehículo ingresa a su carril. Consulte también "Alerta al conductor" más adelante en esta sección. Se requiere siempre de prestar total atención mientras conduce y debe estar siempre preparado para actuar y aplicar los frenos. Vea *Conducción defensiva* ⇨ *216*.

**⚠ Peligro**

El ACC no detecta ni frena en caso de que haya niños, peatones, animales y otros objetos delante.

No use el ACC cuando:

- Esté en caminos sinuosos y montañosos o cuando los sensores están obstruidos por nieve, hielo o suciedad. El sistema puede no detectar un vehículo delante suyo. Mantenga todo el frente del vehículo limpio.
- La visibilidad es mala debido a lluvia, nieve, niebla, suciedad, residuos de insectos o polvo; cuando otros objetos extraños bloqueen la visión de la cámara y/o el radar; o cuando el vehículo adelante o el tránsito opuesto provocan obstrucciones ambientales adicionales, tales como salpicaduras. El desempeño del ACC se ve limitado en estas condiciones.
- En caminos resbaladizos en donde un cambio rápido en la tracción de los neumáticos puede provocar un deslizamiento excesivo de las ruedas.

**:** Púlselo para encender o apagar el sistema. El indicador se vuelve blanco en el cuadro de instrumentos cuando el ACC está activado.

**RES+ (RESTABLECER+) :** Pulse brevemente para reanudar la velocidad establecida anterior o para aumentar la velocidad del vehículo si ya se activó el ACC. Para aumentar la velocidad en aproximadamente 1 km/h (1 mph), pulse brevemente RES+. Para aumentar la velocidad a la siguiente marca de 5 km/h (5 mph) superior en el velocímetro, mantenga pulsado RES+.

**SET– (ESTABLECER–) :** Pulse brevemente para establecer la velocidad y activar el ACC o para disminuir la velocidad del vehículo si ya se activó el ACC. Para disminuir la velocidad en aproximadamente 1 km/h (1 mph), pulse brevemente SET–. Para disminuir la velocidad a la siguiente marca de 5 km/h (5 mph) inferior en el velocímetro, mantenga pulsado SET–.

**:** Pulse para desactivar el ACC sin borrar la velocidad establecida seleccionada.

**:** Pulse para seleccionar una configuración del espacio de seguimiento para el ACC entre Far (Lejano), Medium (Mediano), o Near (Cercano).

El velocímetro se puede ajustar para que indique en unidades imperiales o métricas. Consulte *Cuadro de instrumentos (Nivel base)* ⇨ *117* o *Cuadro de instrumentos (Gama alta)* ⇨ *120*. El valor del incremento depende de las unidades en que se encuentre.

**Cambio entre ACC y el control de velocidad crucero normal**

Para cambiar entre ACC y el control de velocidad crucero normal, mantenga pulsado . Se muestra un mensaje en la pantalla del centro de información para el conductor (DIC).

Consulte *Mensajes del vehículo* ⇨ *152*.

**Indicador del ACC**

**Indicador del control de velocidad crucero normal**

Cuando se activa el ACC, se enciende un indicador verde en el cuadro de instrumentos y se muestra el espacio de seguimiento. Cuando se activa el control de velocidad crucero normal, se enciende un indicador verde en el cuadro de instrumentos; el espacio de seguimiento no se muestra.

Cuando se enciende el vehículo, el modo del control de velocidad crucero se establece al último modo usado antes de haber apagado el vehículo.

**⚠ Peligro**

Revise siempre el indicador del control de velocidad crucero en el cuadro de instrumentos para determinar en qué

(Continuación)

**Peligro (Continuación)**

modo se encuentra el control de velocidad crucero antes de usar esta función. Si el ACC no está activo, el vehículo no frenará automáticamente cuando haya otros vehículos, lo que puede provocar un choque si no aplica los frenos manualmente. Usted y las demás personas podrían resultar heridos de gravedad o incluso perder la vida.

**Establecimiento del control de velocidad crucero adaptativo**

Si está activado cuando el control no está en uso, podría pulsarse por accidente e iniciar el ACC cuando no lo desea. Mantenga desactivado cuando el control de velocidad crucero no está en uso.

Seleccione la velocidad deseada para el ACC. La misma es la velocidad a la que se desplazará el vehículo cuando no se detecte ningún vehículo en su camino.

Cuando el vehículo está en movimiento, el ACC no se podrá establecer a una velocidad inferior a 5 km/h (3 mph) aunque se puede reanudar. La velocidad establecida mínima permisible es de 25 km/h (15 mph).

Para establecer el ACC mientras el vehículo está en movimiento:

1. Pulsar .
2. Suba a la velocidad deseada.
3. Pulse y suelte SET–.
4. Saque el pie del pedal del acelerador.

Luego de establecer ACC, puede que éste aplique los frenos inmediatamente si se detecta un vehículo delante más cerca que el espacio de seguimiento seleccionado.

El ACC también se puede establecer mientras el vehículo está detenido si el ACC está activado y el pedal del freno está aplicado.

El indicador ACC se muestra en el cuadro de instrumentos y la Pantalla de visualización frontal (HUD), si está equipada. Cuando el ACC se enciende, el testigo se enciende en color blanco. Cuando el ACC está accionado, el indicador se enciende con luz verde.

Tenga en cuenta los límites de velocidad, las velocidades del tráfico alrededor suyo y las condiciones del clima cuando selecciona la velocidad establecida.

**Restablecimiento de una velocidad establecida**

Si el ACC está ajustado a una velocidad deseada y luego se aplican los frenos, el ACC se desactiva sin borrar de la memoria la velocidad establecida.

Para comenzar a usar el ACC nuevamente, pulse RES+ (RESTABLECER+) brevemente.

- Si el vehículo se mueve a más de 5 km/h (3 mph), vuelve a la velocidad establecida anteriormente.
- Si el vehículo está detenido con el pedal del freno presionado, pulse RES+ (RESTABLECER+) y suelte el pedal del freno. El ACC sostendrá el vehículo hasta que se pulse RES+ (RESTABLECER+) o se presione el pedal del acelerador.

Se mostrará un indicador verde del ACC y la velocidad establecida en el cuadro de instrumentos. El indicador de vehículo adelante puede destellar si había un vehículo por delante y se ha movido. Consulte "Acercamiento y seguimiento de un vehículo" más adelante en esta sección.

Una vez reanudado el ACC, la velocidad del vehículo aumentará hasta la velocidad establecida bajo las siguientes condiciones:

- No hay ningún vehículo adelante.
- El vehículo que está adelante está fuera del espacio de seguimiento seleccionado.
- La velocidad del vehículo no se está limitando debido a un giro pronunciado.

**Aumento de la velocidad mientras el ACC está en una velocidad establecida**

Si ya se activó el ACC, haga algo de lo siguiente:

- Use el acelerador para alcanzar la velocidad mayor. Pulse brevemente y suelte SET– y suelte el pedal del acelerador. Ahora el vehículo se desplazará a la velocidad mayor. Cuando se presionar el pedal del acelerador, el ACC no frena ya que de esta forma se anula la función. Cuando se anula temporalmente, el indicador del ACC se enciende en azul en el cuadro de instrumentos y en la pantalla de visualización frontal (HUD), si está equipado.
- Mantenga pulsado RES+ hasta que se muestre la velocidad deseada, luego suéltelo.
- Para incrementar la velocidad del vehículo en incrementos menores, pulse brevemente RES+. Cada vez que se presiona, el vehículo incrementa su velocidad en 1 km/h (1mph).
- Para aumentar la velocidad del vehículo en incrementos mayores, mantenga pulsado RES+. Mientras mantiene pulsado RES+, la velocidad del vehículo aumenta a la siguiente marca de 5 km/h (5 mph), y luego continúa incrementándose de a 5 km/h (5 mph) por vez.

La velocidad establecida también se puede aumentar cuando el vehículo está detenido.

- Si está detenido con el pedal del freno aplicado, pulse RES+ (RESTABLECER+) hasta que se muestre la velocidad establecida deseada.
- Si el ACC está manteniendo inmóvil al vehículo durante un detenimiento y hay otro vehículo justo delante suyo, al pulsar RES+ (RESTABLECER+) aumenta la velocidad establecida.
- Si pulsa RES+ cuando ya no haya un vehículo delante o el vehículo que estaba adelante se desvía y no se presiona el freno, se reanudará el ACC.

Cuando se determina que no hay vehículos delante o que el vehículo delante se encuentra a una distancia mayor al espacio de seguimiento seleccionado, la velocidad del vehículo aumenta a la velocidad establecida.

**Reducción de la velocidad mientras el ACC está en una velocidad establecida**

Si ya se activó el ACC, haga algo de lo siguiente:

- Use el freno para bajar a la velocidad deseada. Suelte el freno y pulse SET– (ESTABLECER–). El vehículo ahora se desplazará a la velocidad inferior.
- Mantenga pulsado SET– (ESTABLECER–) hasta que se alcance la velocidad inferior deseada, luego suéltelo.
- Para disminuir la velocidad del vehículo en incrementos menores, pulse brevemente SET– hacia abajo. Cada vez que se presiona, el vehículo disminuye su velocidad en aproximadamente 1 km/h o 1 mph.
- Para disminuir la velocidad del vehículo en decrementos mayores, mantenga pulsado SET–. Mientras mantiene pulsado SET–, la velocidad del vehículo disminuye a la siguiente marca de 5 km/h (5 mph), y luego continúa disminuyendo de a 5 km/h (5 mph) por vez.

La velocidad establecida también se puede disminuir cuando el vehículo está detenido.

- Si está detenido con el freno aplicado, pulse o mantenga pulsado SET– hasta que se muestre la velocidad establecida deseada.

**Selección de la distancia de seguimiento**

Cuando se detecta un vehículo delante que se desplaza a una velocidad inferior y que está dentro del espacio de seguimiento, el ACC ajusta la velocidad del vehículo e intenta mantener la distancia de seguimiento seleccionada.

Pulse en el volante de dirección para ajustar el espacio de seguimiento. Cada vez que se pulsa, el espacio cambia entre tres ajustes: Lejano, Mediano o Cercano.

Cuando se pulsa, aparece brevemente el ajuste de espacio de seguimiento actual en el cuadro de instrumentos y la pantalla HUD (si está equipado). El ajuste de espacio de seguimiento se mantendrá hasta que sea modificado.

**Ajuste de espacio lejano**

**Ajuste de espacio mediano**

**Ajuste de espacio cercano**

SI está equipado y hay un remolque conectado eléctricamente, la pantalla de ajuste de espacio será la siguiente:

**Ajuste de espacio lejano con remolque**

**Ajuste de espacio mediano con remolque**

**Ajuste de espacio cercano con remolque**

Ya que el espacio de seguimiento corresponde a un espacio de tiempo (Lejano, Mediano o Cercano), la distancia de seguimiento varía según la velocidad del vehículo. A mayor velocidad del vehículo, mayor será la distancia entre su vehículo y el vehículo detectado adelante. Tenga en cuenta las condiciones del tránsito y del tiempo cuando seleccione el espacio de seguimiento. El rango de espacios de seguimiento que se pueden seleccionar podría no ser adecuada para todos los conductores y todas las condiciones de conducción.

Al cambiar el ajuste del espacio de seguimiento se cambia automáticamente el tiempo (Lejano, Mediano o Cercano) necesario para que se active la función de Alerta por colisión delantera (FCA).

Consulte *Sistema de alerta de colisión frontal (FCA)* ⇨ *283*.

**Espacio de cortesía**

Mantenga pulsado en el volante cuando el vehículo está en movimiento para aumentar temporalmente el espacio con respecto al vehículo que marcha adelante para permitir que se incorpore al tráfico.

Mantenga pulsado cuando está detenido para cancelar la reanudación automática del ACC (si la parada es breve) y permanecer inmóvil. Esto se puede usar para permitir que el tráfico se incorpore entre usted y el vehículo que marcha adelante. Pulse RES+ o el pedal del acelerador para reanudar el ACC.

El espacio de seguimiento volverá a la Selección original después de la retención.

**Alerta al conductor**

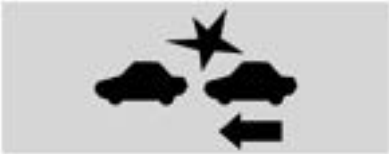

**Con pantalla de visualización frontal**

**Sin pantalla de visualización frontal**

Si se activa el ACC, puede ser necesaria la acción del conductor cuando el ACC no puede aplicar suficiente fuerza de frenado debido a una aproximación demasiado rápida al vehículo delantero.

Cuando ocurre esta condición, el símbolo de alerta de colisión parpadeará en el parabrisas. O bien se emiten ocho campanillas en el frente, o ambos lados del asiento con alerta de seguridad (si está equipado) emiten cinco pulsaciones. Toque el ícono Ajustes en la página de inicio de infoentretenimiento. Seleccione "Vehículo" para mostrar la lista de opciones disponibles y seleccione "Sistemas de colisiones/detecciones".

Consulte *Conducción defensiva* ⇨ *216*.

**Acercamiento y seguimiento de un vehículo**

El indicador de vehículo adelante está en el cuadro de instrumentos y en la HUD, si está equipado. Solo se muestra cuando se detecta un vehículo en su trayecto que se está desplazando en la misma dirección. Si no se muestra el símbolo, el ACC no responderá ni frenará cuando encuentre vehículos delante.

El ACC disminuye y ajusta la velocidad del vehículo automáticamente para seguir al vehículo detectado adelante, manteniendo el espacio de seguimiento seleccionado. La velocidad del vehículo aumenta o disminuye para seguir al vehículo detectado delante de su vehículo cuando ese vehículo se está desplazando a una velocidad inferior a la velocidad establecida en su vehículo. Puede aplicar un frenado limitado, si es necesario. Al momento en que se frena, se encienden las luces de freno. El freno automático puede sentirse o puede sonar distinto a cuando se aplican los frenos manualmente. Esto es normal.

**Rebasar un vehículo mientras se utiliza ACC**

Si la velocidad establecida es suficientemente alta, y la señal direccional izquierda se utiliza para rebasar a un vehículo que vaya adelante en el siguiente espacio seleccionado, ACC puede ayudar acelerando gradualmente el vehículo antes del cambio de carril.

**⚠ Peligro**

Cuando se utiliza ACC para rebasar un vehículo o realizar un cambio de carril, se puede reducir la distancia de seguimiento al vehículo que se está rebasando. Puede ser que ACC no aplique suficiente aceleración o frenado cuando rebasa un vehículo o realiza un cambio de carril.

(Continuación)

**Peligro (Continuación)**

Siempre esté listo para acelerar o frenar manualmente para completar la rebasada o el cambio de carril.

**Objetos inmóviles o moviéndose a velocidad muy baja**

**⚠ Peligro**

El ACC puede no detectar ni reaccionar ante vehículos detenidos o desplazándose lentamente delante suyo. Por ejemplo, el sistema puede no frenar por un vehículo que no haya detectado que está en movimiento. Esto puede ocurrir en casos de tráfico pesado donde los vehículos se detienen y avanzan constantemente o cuando aparezca un vehículo repentinamente debido a que el vehículo adelante ha cambiado de carril. Su vehículo puede no frenar y provocar un accidente. Tenga cuidado cuando usa el ACC. Se requiere siempre que preste total atención mientras conduce y debe estar siempre preparado para actuar y aplicar los frenos.

**Objetos irregulares que afectan al ACC**

Al ACC se le puede dificultar detectar los siguientes objetos:

- Vehículos con cargamento que se sobresalga por detrás.
- Vehículos con formas no estándar, como transportadores de vehículos, vehículos con un sidecar o carruajes tirados por caballos.
- Objetos que estén cerca del frente de su vehículo.

**El ACC se desactiva automáticamente**

El ACC se puede desactivar automáticamente y el conductor deberá aplicar los frenos manualmente para desacelerar el vehículo si:

- Los sensores están obstruidos.
- Se ha activado o inhabilitado el sistema de control de tracción (TCS) o el sistema StabiliTrak/ESC.
- Hay una falla en el sistema.
- El radar reporta erróneamente bloqueo cuando se conduce en un desierto o en un área remota en donde no haya otros vehículos u objetos al costado del camino. Puede mostrarse un mensaje en el DIC para indicar que el ACC no está disponible temporalmente.

El indicador del ACC se enciende en color blanco cuando el ACC deja de estar activo.

En algunos casos, cuando el ACC está temporalmente fuera de servicio, se puede usar el control de velocidad crucero normal. Consulte "Cambio entre ACC y el control de velocidad crucero normal" más atrás en esta sección. Siempre tenga en cuenta las condiciones de conducción antes de usar cualquiera de los dos sistemas de control de velocidad crucero.

**Notificación para reanudar el ACC**

El ACC mantiene un espacio de seguimiento detrás de un vehículo detectado y baja la velocidad de su vehículo hasta parar detrás de ese vehículo.

Si el vehículo detenido delante suyo se ha marchado y el ACC no se reanudó, el indicador de vehículo adelante destellará para recordarle que compruebe el tráfico delante suyo antes de proceder. Además, el lado izquierdo y derecho del asiento con alerta de seguridad (si está equipado) pulsará tres veces, o sonarán tres campanillas. Toque el ícono Ajustes en la página de inicio de infoentretenimiento. Seleccione "Vehículo" para ver la lista de opciones disponibles y seleccione "Tipo de

alerta" y "Notificación de activación de control de crucero adaptativo" en "Sistemas de colisión/detección".

Cuando el vehículo delante suyo parte, pulse RES+ (RESTABLECER+) o el pedal del acelerador para reanudar el ACC. Si está detenido por más de dos minutos o si se abre la puerta del conductor o se desabrocha el cinturón de seguridad del conductor, el ACC aplica automáticamente el freno de estacionamiento electrónico (EPB) para mantener el vehículo detenido. Se enciende la luz de estado del EPB.

Consulte *Freno de estacionamiento eléctrico* ⇨ *248*.

Puede mostrarse un mensaje de advertencia en el DIC indicando que cambie a P (Estacionamiento) antes de salir del vehículo.

Consulte *Mensajes del vehículo* ⇨ *152*.

**⚠ Peligro**

Si el ACC ha detenido el vehículo, y si el ACC está desactivado, apagado o cancelado, el vehículo no se sostendrá cuando esté detenido. El vehículo puede desplazarse. Cuando el ACC está

(Continuación)

**Peligro (Continuación)**

manteniendo inmóvil al vehículo en un detenimiento, esté siempre preparado para aplicar los frenos manualmente.

**⚠ Peligro**

Puede ser peligroso abandonar el vehículo sin colocar el cambio en P (Estacionamiento). No abandone el vehículo mientras está siendo sostenido por el ACC. Coloque siempre la marcha P (Estacionamiento) y apague el motor antes de dejar el vehículo.

### Anulación temporal del ACC

Si usa el pedal del acelerador mientras el ACC está activo, el indicador del ACC se enciende en azul en el cuadro de instrumentos para indicar que no ocurrirá un frenado del ACC. El ACC reanuda su funcionamiento cuando se suelta el pedal del acelerador.

**⚠ Peligro**

El ACC no aplicará los frenos automáticamente si tiene apoyado su pie sobre el pedal del acelerador. Puede chocar con el vehículo delante suyo.

### Curvas en el camino

**⚠ Peligro**

En las curvas, el ACC puede no detectar un vehículo delante suyo en su mismo carril. Usted puede verse sorprendido si el vehículo acelera a la velocidad establecida, especialmente cuando está siguiendo a un vehículo, al salir o al ingresar a rampas de entrada o salida. Podría perder el control del vehículo o colisionar. No use el ACC cuando conduce en una rampa de entrada o salida. Esté siempre preparado para usar los frenos si fuera necesario.

**⚠ Peligro**

En las curvas, el ACC puede reaccionar a un vehículo que se encuentra en otro carril, o puede no tener tiempo para reaccionar a un vehículo en su carril. Podría chocar con el vehículo delante suyo, o perder el control de su vehículo. Preste mayor atención en las curvas y esté preparado para usar los frenos de ser necesario. Seleccione una velocidad adecuada cuando conduce en curvas.

El ACC puede funcionar de forma diferente en una curva pronunciada. Puede reducir brevemente la velocidad del vehículo si la curva es muy pronunciada.

El indicador de control de velocidad en curvas se puede iluminar en verde cuando el ACC está controlando activamente la velocidad del vehículo y detecta que se aproxima a una curva cerrada.

El ACC automáticamente reduce la velocidad del vehículo mientras conduce por una curva y puede aumentar la velocidad al salir de la curva, pero no excederá la velocidad establecida.

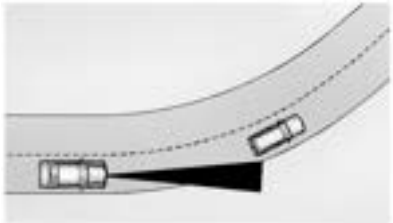

Cuando se está siguiendo a un vehículo y se ingresa a una curva, el ACC puede no detectar al vehículo adelante y puede acelerar a la velocidad establecida. Cuando esto ocurre, no aparece el indicador de vehículo adelante.

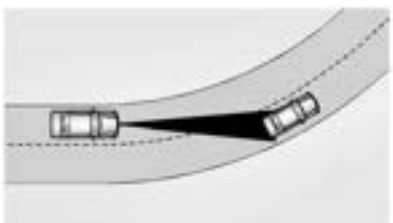

El ACC puede detectar un vehículo que no esté en su carril y aplicar los frenos.

El ACC ocasionalmente puede emitir una alerta y/o frenar en casos considerados innecesarios. Puede responder a vehículos en distintos carriles u otros objetos inmóviles al ingresar o salir de una curva. Este funcionamiento es normal. El vehículo no necesita un servicio.

**Cambios de carril de otros vehículos**

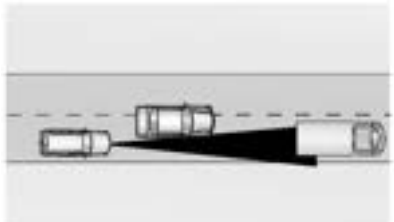

El ACC no detecta un vehículo delante suyo sino hasta que esté completamente en su carril. Puede ser necesario aplicar los frenos manualmente.

**Objetos que no están directamente adelante de su vehículo**

La detección de objetos delante de su vehículo puede no ser posible si:

- El vehículo u objeto adelante no está en su mismo carril.
- El vehículo adelante está a un costado, no está centrado o está hacia un lado del carril.

**Conducción en carriles angostos**

Los vehículos en carriles de tránsito adyacentes o los objetos en el borde del camino se podrían detectar erróneamente cuando están junto al camino.

**No utilice el ACC en pendientes**

No utilice el ACC cuando conduce en pendientes pronunciadas puesto que el ACC puede no detectar un vehículo adelante.

**Remoque con ACC**

No se recomienda remolcar un acoplado con ACC usando un controlador de freno de posventa. Los controladores de freno de posventa podrían no integrarse correctamente con el sistema ACC.

Si está equipado, cuando se remolca un acoplado, las características de marcha con ACC, tales como el espacio de seguimiento, las velocidades de aceleración y las velocidades de frenado pueden modificarse a fin de proporcionar una mejor experiencia de remolque.

El ACC se puede utilizar para remolcar un acoplado cuando el acoplado conectado está dentro de los límites de tamaño y peso permisibles aprobados por GM.

Consulte *Remolque* ⇨ *303*.

Cuando se remolca un acoplado con ACC, es importante ajustar correctamente el rendimiento del freno del remolque. Consulte "Sistema integrado de control de los frenos del remolque" en *Equipo de remolque* ⇨ *306* para conocer el procedimiento de ajuste del rendimiento del freno del remolque.

Utilice el Modo remolque/acarreo cuando desciende cuestas de colinas o montañas empinadas, o cuando acarrea cargas pesadas.

Consulte *Control de modo conductor* ⇨ *253*.

**Desactivado del ACC**

Hay tres formas de desactivar el ACC:

- Presione levemente el pedal del freno.
- Pulsar .
- Pulsar .

**Borrado de la velocidad de la memoria**

La velocidad ajustada en el ACC se borra de la memoria al pulsar  o al desconectar el encendido.

**Condiciones climáticas que afectan al ACC**

La operación del sistema puede resultar limitada cuando se usa bajo nieve, lluvia intensa o en condiciones de rociado de carretera.

**Instalaciones de accesorios y modificaciones del vehículo**

No instale o coloque ningún objeto alrededor del área del parabrisas donde se encuentra la cámara delantera que pueda obstruir la visión de la misma.

No instale objetos sobre el vehículo que sobresalgan y obstruyan la cámara delantera, como una canoa, un kayak u otros objetos que se puedan transportar en un sistema de portaequipajes.

Consulte *Sistema de portaequipajes del techo* ⇨ *104*.

No modifique el capó, los faros o las luces antiniebla, ya que esto podría limitar la capacidad de la cámara de detectar objetos.

**Limpieza del sistema sensor**

Puede que el sensor de la cámara en el parabrisas, detrás del espejo retrovisor, y los sensores del frente del vehículo se bloqueen con nieve, hielo, suciedad, barro o residuos. Este área se debe limpiar para que el ACC funcione correctamente.

Si el ACC no funciona, puede estar disponible el control de velocidad crucero normal. Consulte "Cambio entre ACC y el control de velocidad crucero normal" más atrás en esta sección. Siempre tenga en cuenta las condiciones de conducción antes de usar cualquiera de los dos sistemas de control de velocidad crucero.

Para obtener instrucciones de limpieza, consulte "Lavado del vehículo" en *Cuidado exterior* ⇨ *391*.

# Sistemas de asistencia al conductor

Este vehículo puede contar con funciones que trabajan conjuntamente para evitar colisiones o reducir los daños causados por una colisión cuando conduce, retrocede o estaciona. Lea esta sección completa antes de utilizar estos sistemas.

**⚠ Peligro**

No se fíe de los sistemas de asistencia al conductor. Estos sistemas no reemplazan la necesidad de prestar atención y de conducir con seguridad. Puede no escuchar o sentir las alertas o advertencias proporcionadas por estos sistemas. La falta de cuidado adecuado cuando conduce puede resultar en heridas, la muerte o daños al vehículo. Vea *Conducción defensiva* ⇨ *216*.

Bajo muchas situaciones, estos sistemas no pueden:

- Detectar niños, peatones, ciclistas o animales.
- Detectar vehículos u objetos fuera del área monitoreada por el sistema.
- Funcionar en todas las velocidades de conducción.
- Advertirle o darle suficiente tiempo para evitar un accidente.
- Funcionar en una baja visibilidad o en condiciones climáticas malas.

(Continuación)

**Peligro (Continuación)**

- Funcionar si el sensor de detección no está limpio o si está cubierto por hielo, nieve, barro o suciedad.
- Funcionar si el sensor de detección está cubierto, como por una pegatina, un imán o una placa metálica.
- Funcionar si el área alrededor del sensor de detección está dañada o no reparada adecuadamente.

Se requiere siempre de prestar total atención mientras conduce y debe estar preparado para actuar y aplicar los frenos y/o maniobrar el vehículo para evitar accidentes.

**Asiento con alerta de seguridad o audible**

Algunas funciones de asistencia al conductor alertan a éste, por medio de campanillas, si hay obstáculos. Para ver los ajustes disponibles para esta función, toque el icono de Ajustes en la página de inicio de infoentretenimiento. Seleccione "Vehículo" para mostrar la lista de opciones disponibles y seleccione "Comodidad y conveniencia".

Si está equipado con un asiento con alerta de seguridad, el cojín del asiento del conductor puede proporcionar una alerta por pulso vibratorio en vez de una campanilla. Para ver los ajustes disponibles para esta función, toque el icono de Ajustes en la página de inicio de infoentretenimiento. Seleccione "Vehículo" para mostrar la lista de opciones disponibles y seleccione "Sistemas de colisiones/detecciones".

**Limpieza**

Según sean las opciones del vehículo, mantenga estas áreas del vehículo limpias para asegurar el mejor rendimiento de la función de asistencia al conductor. Los mensajes del Centro de información del conductor (DIC) pueden aparecer cuando los sistemas no están disponibles o están bloqueados.

- Paragolpes delantero y trasero y el área debajo de los paragolpes
- Rejilla delantera y faros
- Lente de cámara delantera en rejilla delantera o cerca del emblema delantero
- Paneles de lado delantero y lado posterior
- Exterior del parabrisas, delante del espejo retrovisor
- Lente de cámara lateral en la parte inferior de los retrovisores exteriores
- Paragolpes de las esquinas del lado posterior
- Cámara retrovisora arriba de la placa de la patente

## Sistemas de asistencia para estacionar o ir marcha atrás

Si están equipados, la Cámara de visión trasera (RVC), el Asistente para estacionamiento trasero (RPA), el Asistente de estacionamiento delantero (FPA), la Visión envolvente, y la Alerta de tráfico cruzado trasero (RCTA) pueden ayudar al conductor a estacionar o a evitar objetos. Compruebe siempre alrededor del vehículo cuando estaciona o retrocede.

## Cámara de visión trasera (RVC)

Cuando se efectúa el cambio a R (Marcha atrás), la RVC muestra una imagen del área detrás del vehículo en el infoentretenimiento. Se muestra la pantalla anterior cuando se sale de la posición R (Marcha atrás) después de un breve

retardo. Para volver a la pantalla anterior más rápidamente, presione Inicio o Retroceso en el sistema del infoentretenimiento, cambie a P (Estacionado) o alcance una velocidad del vehículo de aproximadamente 12 km/h (8 mph) estando en D (Conducción). La cámara retrovisora está arriba de la placa patente.

1. Vista mostrada por la cámara

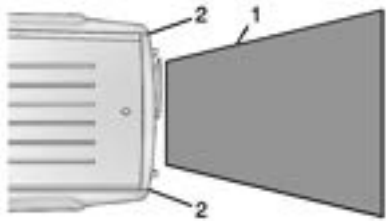


1. Vista mostrada por la cámara
2. Esquinas del paragolpes trasero

Las imágenes proyectadas pueden estar más lejos o más cerca que lo que parecen. El área mostrada es limitada y los objetos que están cerca de ambas esquinas del paragolpes o debajo de él no se muestran.

Puede mostrarse un triángulo de advertencia para poner de manifiesto que el RPA o RCTA ha detectado un objeto. Este triángulo cambia de ámbar a rojo y aumenta de tamaño cuanto más cerca está el objeto.

**⚠ Peligro**

Las cámaras no muestran niños, peatones, ciclistas, tráfico perpendicular, animales o cualquier otro objeto ubicado fuera del campo visual de la cámara, debajo del

(Continuación)

**Peligro (Continuación)**

paragolpes o bajo el vehículo. Las distancias que se muestran pueden ser diferentes de las distancias reales. No conduzca ni estacione el vehículo usando solamente esas cámaras. Verifique siempre detrás y alrededor del vehículo antes de conducir. La falta del cuidado adecuado puede ocasionar lesiones, la muerte o daños al vehículo.

## Sistema de vista circundante

Si está equipada, la visión circundante muestra una imagen del área alrededor del vehículo, junto con las vistas de la cámara delantera o trasera, en la pantalla del infoentretenimiento. La cámara delantera está en la parrilla o cerca del emblema delantero, las cámaras laterales están en la parte inferior de los espejos retrovisores exteriores y la cámara trasera está arriba de la placa patente.

Se puede acceder al sistema de vista circundante seleccionando CAMERA (CÁMARA) en la pantalla del infoentretenimiento o cuando se coloca la palanca de cambios en R (Marcha atrás). Para volver a la pantalla anterior más

rápidamente, pulse cualquier botón en el sistema del infoentretenimiento, cambie a P (Estacionamiento) o alcance una velocidad del vehículo de unos 12 km/h (8 mph).

**⚠ Peligro**

Las cámaras de visión circundante tienen puntos ciegos y no muestran todos los objetos cerca de las esquinas del vehículo. Los espejos exteriores plegables que están fuera de su posición pueden no mostrar la visión circundante correctamente. Compruebe siempre alrededor del vehículo cuando estaciona o retrocede.

1. Vistas mostradas por las cámaras de visión circundante
2. Área no mostrada

1. Vistas mostradas por las cámaras de visión circundante
2. Área no mostrada

**Vistas de cámaras**

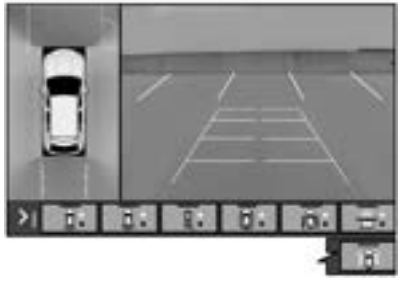

Toque los botones de las vistas de cámaras que están en la parte inferior de la pantalla del infoentretenimiento.

**Vista delantera/trasera estándar :** Muestra una imagen del área delante o detrás del vehículo. Toque Front/Rear Standard View (Vista delantera/trasera estándar) en la pantalla del infoentretenimiento cuando la vista de cámaras está activa. Si se toca el botón de forma reiterada, se alterna entre las vistas de cámara delantera y trasera.

Si está equipada, la cámara de visión delantera también se muestra cuando el sistema de asistencia para el estacionamiento detecta un objeto a menos de 30 cm (12 pulgadas).

**Vista delantera/trasera en intersección :** Muestra una vista del tráfico cruzado delantero o trasero que muestra objetos que estén directamente a la izquierda o a la derecha de la zona delante o detrás del vehículo. Toque Junction View (Vista de intersección) en la pantalla del infoentretenimiento cuando la vista de cámaras está activa. Si se toca el botón de forma reiterada, se alterna entre las vistas de cámara delantera y trasera.

**Vista delantera/trasera aérea :** Muestra una Vista elevada delantera o trasera del vehículo. Al tocar el botón se cambia entre las dos vistas.

**Vista delantera/trasera tipo tazón :** Muestra una vista del vehículo desde la parte delantera o trasera del mismo. Toque Bowl View (Vista tipo tazón) en la pantalla del infoentretenimiento cuando la vista de cámaras está activa. Si se toca el botón de forma reiterada, se alterna entre las vistas de cámara hacia adelante y hacia atrás. El Asistente de estacionamiento y RCTA no están disponibles cuando la vista circular está activa.

**Vista lateral delantera/trasera :** Muestra una vista que muestra los objetos cercanos a los laterales delanteros o traseros del vehículo. Toque Side Forward/Rearward View (Vista lateral delantera/trasera) en la pantalla del infoentretenimiento cuando la vista de cámaras está activa. Si se toca el botón de forma reiterada, se alterna entre las vistas de cámara hacia adelante y hacia atrás. Los sobreimpresos del asistente de estacionamiento y del RCTA no se encuentran disponibles cuando la vista lateral trasera/delantera está activa.

**Vista del enganche :** Si está equipado, asiste al conectar a un remolque. Muestra una vista ampliada del enganche para ayudar a alinear la bola de enganche del vehículo con el acoplador del remolque. Al cambiar a P (Estacionamiento) estando en esta vista, se activa automáticamente el freno de estacionamiento eléctrico (EPB).

**Líneas guía :** Muestra las líneas guía disponibles. Las marcas horizontales representan la distancia desde el vehículo.

**Vista desde arriba :** Muestra una imagen del área que rodea al vehículo, junto con otras vistas en la pantalla de infoentretenimiento. Vista desde arriba puede habilitarse o deshabilitarse presionando el botón de Vista desde arriba varias veces.

**Guía para enganche**

Si está equipada, la función muestra una única línea guía centrada en la pantalla de la cámara para asistir en la alineación de la bola del enganche del vehículo con el acoplador del remolque. Seleccione el botón de línea guía para remolques, luego alinee la línea guía por sobre el acoplador del remolque. Maniobre constantemente el vehículo para mantener la línea guía centrada respecto del acoplador mientras retrocede. Los sobreimpresos del asistente de estacionamiento y RVC no se muestran cuando la línea guía para remolque está activa. La guía para enganche solo se encuentra disponible en la vista estándar.

Para revisar el remolque cuando está en una marcha de avance a una velocidad superior a los 12 km/h (8 mph), toque CAMERA (CÁMARA) en la pantalla del infoentretenimiento para ver la cámara trasera. Toque X para salir de la vista. De lo contrario, se saldrá automáticamente luego de ocho segundos.

**⚠ Peligro**

Use la guía para enganche solo para ayudar a retroceder el vehículo hacia el enganche del remolque o, cuando está conduciendo a más de 12 km/h (8 mph), para revisar brevemente el estado de su remolque. No lo use para ningún otro propósito, como para tomar decisiones de cambio de carril. Antes de cambiar de carril, siempre mire los espejos y mire por sobre su hombro. Un uso inadecuado puede provocarle heridas graves a usted o a terceros.

## Asistencia al estacionamiento

El vehículo puede estar equipado con el Asistente de estacionamiento trasero (RPA) y el Asistente de estacionamiento delantero (FPA). El sistema Asistente de

estacionamiento puede brindar asistencia al conductor mientras retrocede y se estaciona. Asistente de estacionamiento utiliza sensores ultrasónicos en la defensa para medir la distancia entre el vehículo y los objetos.
El sistema calcula la distancia entre el vehículo y el objeto midiendo el tiempo que tardan las ondas ultrasónicas en regresar al rebotar en el objeto. El Asistente de estacionamiento trabaja únicamente a velocidades de hasta unos 11 Km/h (7 mph). Una luz indicadora iluminada en el sistema de estacionamiento está lista para operar.
Los sensores en las defensas pueden detectar objetos hasta 1.8 m (6 pies) detrás y 1.25 m (4 pies) adelante del vehículo a una distancia de 25 cm (10) del suelo y por debajo del nivel de la defensa. Estas distancias de detección pueden ser más cortas en climas más calurosos o húmedos. Los sensores bloqueados no podrán detectar objetos y pueden también causar falsas detecciones. Mantenga los sensores limpios de lodo, suciedad, nieve, hielo y escarcha; y limpie los sensores después de un lavado a temperaturas bajo cero.

**⚠ Peligro**

El Sistema Asistente de estacionamiento no sustituye la conducción cuidadosa y atenta. El sistema de asistencia para estacionamiento no detecta niños, peatones, ciclistas, animales u objetos ubicados por debajo del paragolpes o que están demasiado cerca o demasiado lejos del vehículo. No está disponible a velocidades mayores que 11 km/h (7 mph). Para evitar lesiones, muerte, o daños al vehículo, aún con Asistente de estacionamiento, siempre revise el área alrededor del vehículo y verifique todos los espejos antes de avanzar o retroceder.

**Cómo funciona el sistema**

El tablero de instrumentos puede tener una pantalla del Asistente de estacionamiento con barras que muestran la distancia al objeto, dirección de conducción, e información sobre la ubicación del objeto para el sistema de Asistente de estacionamiento. A medida que se acerca el objeto, se iluminan más barras y cambian de color amarillo a ámbar y rojo.

Cuando un objeto está muy cerca de la parte trasera del vehículo (<0.6m (2 pies)), sonarán cinco pitidos desde la parte trasera seguidos de un pitido continuo desde la parte trasera, o ambos lados del Asiento de alerta de seguridad emitirán cinco pulsos. Cuando un objeto está muy cerca del frente del vehículo (<0.3m (1 pie)), sonará un pitido continuo desde el frente, o ambos lados del Asiento de alerta de seguridad pulsarán cinco veces. Los bips de FPA son de un tono más alto que para RPA.

## Activar o desactivar las funciones

El botón P ubicado en el menú de personalización se utiliza para activar o desactivar el Asistente de estacionamiento.

El asistente de estacionamiento delantero y trasero se puede desactivar, activar o activar con barra de remolque por medio de la personalización del vehículo. Para ver los ajustes disponibles para esta función, toque el icono de Ajustes en la página de inicio de infoentretenimiento. Seleccione "Vehículo" para mostrar la lista de opciones disponibles y seleccione "Sistemas de colisión/detección". Si Asistencia de estacionamiento se apaga a través de la personalización del vehículo, el botón de Asistencia de estacionamiento se desactivará. Para volver a activar el asistente de estacionamiento, seleccione On (Activado) en la personalización del vehículo. El ajuste de activado con barra de remolque permite que el asistente de estacionamiento funcione correctamente con un enganche para remolques. Desactive la asistencia de estacionamiento cuando remolque un acoplado.

Para ver los ajustes disponibles para esta función, toque el icono de Ajustes en la página de inicio de infoentretenimiento. Seleccione "Vehículo" para mostrar la lista de opciones disponibles y seleccione "Sistemas de colisión/detección". En algunos modelos, seleccione el botón de líneas de guía en la pantalla de infoentretenimiento para encenderlas o apagarlas.

## Frenado automático en reversa (RAB)

### Advertencia de reversa y frenado automático en reversa (RAB)

Si está equipado, los vehículos con control de velocidad crucero adaptativo (ACC), cuentan con el sistema de advertencia de reversa y el sistema de frenado automático en reversa (RAB). Estando en R (Reversa), las alertas de advertencia de reversa de objetos ubicados atrás a velocidades del vehículo superiores a 8 km/h (5 mph) y el RAB pueden producir automáticamente un frenado fuerte a velocidades entre 1 y 32 km/h (0,5 a 20 mph).

El sistema de advertencia de reversa emitirá un pitido desde atrás cuando se detecte un objeto por primera vez, o pulsará dos veces a ambos lados del asiento de alerta de seguridad. Cuando el sistema detecta un posible choque, se escucharán pitidos desde la parte trasera o se sentirán cinco pulsos a ambos lados del asiento de alerta de seguridad. Puede producirse también una breve y brusca aplicación de los frenos.

**⚠ Peligro**

El sistema de advertencia de reversa funciona solamente a velocidades superiores a 8 km/h (5 mph). No detecta niños, peatones, ciclistas, animales u objetos debajo del paragolpes o que están demasiado cerca o demasiado lejos del vehículo. En algunas situaciones, tales como a altas velocidades de reversa, puede no haber tiempo suficiente para que se produzca la aplicación breve y brusca del sistema de frenos del vehículo. Para evitar lesiones, muertes o daños al vehículo, aún con el sistema de advertencia de reversa, verifique siempre el área alrededor del vehículo y verifique todos los espejos antes de retroceder.

Cuando el vehículo está en R (Reversa), si el sistema detecta que el vehículo está retrocediendo demasiado rápido, para evitar una colisión con un objeto detectado detrás de su vehículo en su trayectoria, puede

producir automáticamente un frenado fuerte a fin de contribuir a evitar o reducir el daño causado por una colisión en reversa.

**⚠ Peligro**

El RAB podría no evitar muchos tipos de colisiones en reversa. No espere que se aplique el frenado automático. Este sistema no está diseñado para que reemplace el frenado del conductor y solo funciona en R (Reversa) cuando se detecta un objeto directamente detrás del vehículo. Podría no frenar o detenerse a tiempo para evitar la colisión. No frenará debido a objetos cuando el vehículo se mueve a muy bajas velocidades. No detecta niños, peatones, ciclistas, animales u objetos debajo del paragolpes o que están demasiado cerca o demasiado lejos del vehículo. Para evitar lesiones, muertes o daños al vehículo, incluso con RAB, siempre verifique el área de alrededor del vehículo antes y durante el retroceso.

Al presionar el pedal del freno después de que el vehículo se detiene, se libera el RAB. Si el pedal del freno no se presiona a la brevedad después de la parada, podría aplicarse el freno de estacionamiento eléctrico (EPB). Cuando es seguro, presione firmemente el pedal del acelerador en cualquier momento para anular temporalmente el RAB.

**⚠ Peligro**

Podría haber casos en los que se produzca un frenado automático inesperado o no deseado. Si esto ocurre, ya sea presione el pedal del freno o presione firmemente el pedal del acelerador para liberar los frenos del sistema RAB. Antes de liberar los frenos, compruebe el RVC y verifique el área de alrededor del vehículo para asegurarse de que sea seguro proceder.

Los eventos de frenado inesperados son posibles con un accesorio instalado estático, como un portabicicletas o un portabicicletas montado en el gancho.

## Alerta por peatón detrás

Si está equipado y bajo ciertas condiciones, esta función puede proporcionar alertas para un peatón dentro del alcance del sistema directamente detrás del vehículo. Esta función solo trabaja en R (Reversa) a menos de 12 km/h (8 mph), y detecta peatones hasta a 8 m (26 pies) durante la conducción diurna. Durante la conducción nocturna, el rendimiento de la función es muy limitado.

**Indicador de alerta de peatón trasero**

Cuando se detecta un peatón dentro del alcance del sistema justo detrás del vehículo, este símbolo destella en ámbar en la pantalla del infoentretenimiento, junto con cinco pitidos de la campanilla trasera o, si está equipado, dos pulsaciones en ambos lados del asiento del conductor. Cuando se detecta un peatón cerca del vehículo, el símbolo destella en rojo en la pantalla del infoentretenimiento, junto con diez pitidos de la campanilla trasera o, si está equipado, siete pulsaciones en ambos lados del asiento del conductor.

**⚠ Peligro**

La Alerta de peatón trasero no frena automáticamente el vehículo. Tampoco proporciona una alerta a menos que detecte a un peatón, y puede no detectar a todos los peatones si:

- El peatón no está directamente detrás del vehículo, completamente visible para la Cámara de visión trasera (RVC), o de pie.
- El peatón es parte de un grupo.
- El peatón es niño(a).
- La visibilidad es deficiente, incluyendo condiciones nocturnas, niebla, lluvia o nieve.
- La RVC está bloqueada por tierra, nieve o hielo.
- La RVC, las luces traseras o las lámparas de retroceso no están limpias ni en condiciones adecuadas de trabajo.
- El vehículo no está en R (Reversa).

Para ayudar a evitar la muerte o lesiones, siempre verifique si hay peatones alrededor del vehículo antes de

(Continuación)

**Peligro (Continuación)**

retroceder. Esté preparado para actuar y aplicar los frenos. Vea *Conducción defensiva* ⇨ *216*. Mantenga la RVC, luces traseras y lámparas de retroceso limpias y en buen estado.

La Alerta de peatón trasero se puede establecer a Desactivada o Alerta Para ver los ajustes disponibles en la pantalla del infoentretenimiento, toque Ajustes > Vehículo > Sistemas de detección de colisión > Detección de peatón trasero.

Si está equipado, las alertas se pueden establecer para emitir pitidos o pulsos de asiento. Para ver los ajustes disponibles en la pantalla del infoentretenimiento, toque Ajustes > Vehículo > Sistemas de detección de colisión > Tipo de alerta.

## Sistema de alerta de cruce de tráfico trasero (RCTA)

Si está equipado, el Alerta de tráfico cruzado trasero (RCTA) muestra un triángulo rojo de advertencia con una flecha que apunta hacia la izquierda o hacia la derecha en la pantalla del infoentretenimiento para advertir sobre tráfico proveniente de la izquierda o de la derecha. El sistema detecta objetos que se acercan a hasta 20 m (65 pies) del lado izquierdo o derecho detrás del vehículo. Cuando se detecta un objeto, o bien suenan tres pitidos desde la izquierda o la derecha, o el asiento con alerta de seguridad emite tres pulsaciones a la derecha o la izquierda, según la dirección del objeto detectado.

### Conducción con un remolque

Tenga cuidado al retroceder cuando lleva un remolque. La función de RCTA se deshabilita automáticamente cuando se engancha un remolque al vehículo.

### Activar o desactivar las funciones

Para ver los ajustes disponibles para esta función, toque el icono de Ajustes en la página de inicio de infoentretenimiento. Seleccione "Vehículo" para mostrar la lista de opciones disponibles y seleccione "Sistemas de colisiones/detecciones".

## Sistemas de asistencia para conducir

Si están equipados, cuando conduce el vehículo en una marcha de avance, los sistemas de Alerta de colisión delantera (FCA), Frenado por peatón delantero (FPB), Asistente para conservación de carril (LKA),

Alerta por zona lateral ciega (SBZA), Alerta por cambio de carril (LCA) y/o Frenado de emergencia automático (AEB) pueden ayudarle a evitar un accidente o a reducir los daños por un choque.

## Sistema de alerta de colisión frontal (FCA)

Si está equipado, el sistema FCA puede ayudar a evitar o reducir los daños causados por choques frontales. Al acercarse muy rápidamente a un vehículo que está adelante, el FCA genera una alerta roja que destella en el parabrisas y emite campanillas rápidas o pulsaciones en el asiento del conductor. El FCA también enciende una alerta visual en color ámbar si se está siguiendo a otro vehículo demasiado de cerca.

FCA detecta vehículos dentro de una distancia de aproximadamente 60 m (197 pies) y funciona a velocidades superiores a 8 km/h (5 mph). Si el vehículo cuenta con el control de velocidad crucero adaptable (ACC), el mismo puede detectar vehículos a distancias de aproximadamente 110 m (360 pies) y funciona a cualquier velocidad.

Consulte *Control de velocidad crucero autoadaptable (Avanzado)* ⇨ *263*.

**⚠ Peligro**

El FCA es un sistema de alerta y no aplica los frenos. Al acercarse a excesiva velocidad a un vehículo que se desplaza más lentamente o está detenido delante nuestro, o cuando seguimos a un vehículo demasiado de cerca, FCA podría no generar una advertencia con el tiempo suficiente para ayudar a evitar un choque. Es también posible que no genere advertencia alguna. El FCA no advierte sobre peatones, animales, letreros, barandas, puentes, conos de señalización u otros objetos. Esté preparado para actuar y aplicar los frenos. Vea *Conducción defensiva* ⇨ *216*.

El sistema FCA se puede desactivar mediante los ajustes del vehículo. Para ver los ajustes disponibles para esta función, toque el icono de Ajustes en la página de inicio de infoentretenimiento. Seleccione "Vehículo" para mostrar la lista de opciones disponibles y seleccione "Sistemas de colisiones/detecciones".

### Detección del vehículo que va delante

Las advertencias de FCA no se producirán a menos que el sistema FCA detecte un vehículo delante. Cuando se detecta un vehículo, el indicador de vehículo delante aparecerá verde. Es posible que no se detecten vehículos en curvas, rampas de salida de autopistas o en pendientes, por la poca visibilidad; o si un vehículo adelante está obstruido parcialmente por peatones u otros objetos. El FCA no detectará otro vehículo adelante hasta que esté completamente dentro del carril de conducción.

**⚠ Peligro**

El FCA no genera una advertencia que ayude a evitar un choque a menos que detecte un vehículo. El FCA puede no detectar un vehículo delante si su sensor está obstruido por suciedad, nieve o

(Continuación)

**Peligro (Continuación)**

hielo, o si el parabrisas está averiado. También puede no detectar un vehículo en caminos sinuosos o en pendiente, o en condiciones que pueden limitar la visibilidad tales como niebla, llueve o nieve, o si los faros o el parabrisas no están limpios o en buen estado. Mantenga el limpiaparabrisas, los faros y los sensores del FCA limpios y en buen estado.

**Alerta de colisión**

**Con pantalla de visualización frontal**

**Sin pantalla de visualización frontal**

Cuando su vehículo se acerca a otro vehículo detectado de forma demasiado rápida, la visualización del FCA en rojo destellará en el parabrisas. Además, se emiten ocho campanillas agudas rápidas en el frente o ambos lados del asiento con alerta de seguridad realizarán cinco pulsaciones. Cuando se produce esta alerta de choque, el sistema de frenos podría prepararse para una frenada más rápida a cargo del conductor, y ello puede causar una desaceleración breve y suave. Siga aplicando el pedal de freno según sea necesario.

**Alerta de distancia de seguridad**

El indicador de vehículo adelante se muestra en color ámbar cuando está siguiendo a un vehículo delante suyo demasiado cerca.

**Selección del tiempo de alerta**

El control de alerta de choque está en el volante de dirección. Pulse para ajustar el tiempo del FCA a Distante, Mediano o Próximo. La primera vez que se pulsa el botón, aparece el ajuste actual en el DIC. Cada pulsación adicional sobre el botón modifica este ajuste. El ajuste elegido seguirá vigente hasta que sea modificado, y afectará el tiempo tanto de las funciones Alerta de colisión como de Alerta de distancia de seguridad. La temporización de ambas alertas variará en función de la velocidad del vehículo. Cuanto mayor la velocidad del vehículo, mayor la distancia a la cual se producirá la alerta. Tome en cuenta las condiciones del tránsito y del tiempo cuando seleccione la temporización de la alerta. La gama de temporizaciones de alerta que se pueden seleccionar podría no ser adecuada para todos los conductores y todas las condiciones de conducción.

Si su vehículo está equipado con el Control de velocidad crucero adaptable (ACC), al cambiar la configuración del tiempo en el FCA se cambia automáticamente la configuración del espacio de seguimiento de ACC (Lejano, Mediano o Cercano).

### Indicador de distancia de seguimiento

La distancia de seguimiento a un vehículo en movimiento delante suyo se indica a modo de tiempo de seguimiento en segundos, en el centro de información para el conductor (DIC). Consulte *Centro de información del conductor (Nivel base)* ⇨ *143* o *Centro de información del conductor (Gama alta)* ⇨ *146*. El tiempo de seguimiento mínimo es de 0,5 segundos de distancia. Si no hay ningún vehículo adelante detectado o el vehículo precedente está fuera de alcance del sensor, se muestran guiones.

### Alertas innecesarias

FCA puede generar alertas innecesarios por vehículos que giran, vehículos en otros carriles, objetos que no son vehículos o sombras. Estas alertas son parte del funcionamiento normal, y no indican que el vehículo necesite servicio.

### Limpieza del sistema

Si el sistema de FCA parece no estar operando correctamente, lo siguiente puede corregir el problema:

- Limpie el parabrisas del lado de afuera, frente al espejo retrovisor.
- Limpie todo el frente del vehículo.
- Limpie los faros.

Para obtener instrucciones de limpieza, consulte "Lavado del vehículo" en *Cuidado exterior* ⇨ *391*.

El funcionamiento del sistema también puede resultar limitado cuando se usa bajo nieve, lluvia intensa o en condiciones en que la carretera está mojada y los neumáticos de los vehículos delante suyo pulverizan agua.

## Frenado automático de emergencia (AEB)

Si está equipado, el sistema AEB podría ayudar a evitar un impacto delantero o a reducir los daños causados por el mismo. El AEB también incluye el asistente de frenado inteligente (IBA). Cuando el sistema detecta un vehículo delante suyo, que se está desplazando en la misma dirección que la suya, y con el cual usted puede estar por colisionar, el sistema puede proporcionar un refuerzo del frenado o frenar automáticamente el vehículo. Esto puede ayudar a evitar una colisión, o reducir la severidad de la misma, cuando se conduce en una marcha de avance. Según la situación, el vehículo puede frenar automáticamente de forma moderada o rápida. Este frenado de emergencia automático solo puede ocurrir si se detecta un vehículo. Esto se muestra encendiendo el indicador de vehículo adelante del FCA.

Consulte *Sistema de alerta de colisión frontal (FCA)* ⇨ *283*.

El sistema funciona cuando se está conduciendo con una marcha de avance a una velocidad entre 8 km/h (5 mph) y 80 km/h (50 mph) o, en vehículos con control de velocidad crucero adaptativo (ACC), a una velocidad mayor a los 4 km/h (2 mph). Puede detectar vehículos hasta aproximadamente 60 metros (197 pies).

**⚠ Peligro**

El AEB es una función de emergencia de preparación para colisiones. No está diseñado para evitar accidentes. No cuente con el AEB para que frene su vehículo. El AEB no bajará la velocidad

(Continuación)

**Peligro (Continuación)**

por debajo del rango de velocidad de funcionamiento y solo responde a los vehículos detectados.

Es posible que el AEB:

- No detecte un vehículo adelante en caminos sinuosos o empinados.
- No detecte todos los vehículos, en especial vehículos con remolque, tractores, vehículos embarrados, etc.
- No detecte un vehículo cuando el clima limita la visibilidad, como en casos de niebla, lluvia o nieve.
- No detecte un vehículo adelante si está parcialmente obstruido por peatones u otros objetos.

Se requiere siempre de prestar total atención mientras conduce y debe estar preparado para actuar y aplicar los frenos y/o maniobrar el vehículo para evitar accidentes.

El AEB puede desacelerar el vehículo hasta detenerlo completamente para intentar evitar una colisión potencial. Si esto sucede, AEB puede detener el vehículo momentáneamente. Presione firmemente el acelerador para continuar conduciendo.

**⚠ Peligro**

El AEB puede frenar repentinamente el vehículo de forma automática en situaciones no esperadas o deseadas. Podría responder a un vehículo que esté girando delante suyo, una barandilla, una señal u otros objetos inmóviles. Para anular el AEB, presione firmemente el pedal del acelerador, si es seguro hacerlo.

## Asistente inteligente de frenado (IBA)

El IBA puede activarse cuando se presiona rápidamente el pedal del freno proporcionando un refuerzo al frenado según la velocidad con que se acerque al vehículo adelante y la distancia entre ambos.

Es normal que se sientan pulsaciones menores en el pedal del freno o que el pedal se mueva durante este momento, y el pedal del freno se debe mantener aplicado mientras que sea necesario. El IBA se desactivará automáticamente solo cuando se suelte el pedal del freno.

**⚠ Peligro**

El IBA puede aumentar el frenado del vehículo en situaciones en que no es necesario. Puede bloquear el flujo del tráfico. Si esto ocurre, retire su pie del pedal del freno y luego aplique los frenos según sea necesario.

El AEB y el IBA se pueden deshabilitar por medio de la personalización del vehículo. Para ver los ajustes disponibles para esta función, toque el icono de Ajustes en la página de inicio de infoentretenimiento. Seleccione "Vehículo" para mostrar la lista de opciones disponibles y seleccione "Sistemas de colisiones/detecciones".

**⚠ Peligro**

El uso del AEB o IBA mientras lleva un remolque puede provocar la pérdida del control de su vehículo y, por consiguiente, un accidente. Establezca el sistema en la opción Alert (Alerta) u Off (Desactivado) cuando lleva un remolque. Si el vehículo está equipado con Super

(Continuación)

**Peligro (Continuación)**

Cruise o Control de velocidad crucero adaptativo, se pueden usar AEB e IBA mientras arrastra un remolque.

Puede mostrarse un mensaje informando que el sistema no está disponible si:

- La parte delantera del vehículo o el parabrisas no están limpios.
- Una lluvia intensa o nieve está interfiriendo con la detección de objetos.
- Hay un problema en el sistema StabiliTrak/Control electrónico de la estabilidad (ESC).

El sistema del AEB no necesita servicio.

## Sistema de frenado para peatones delanteros (FPB)

Si está equipado, el sistema FPB puede ayudarle a evitar o reducir el daño causado por el atropello de peatones que estén delante del vehículo cuando está conduciendo con una marcha de avance. El FPB muestra un indicador en color ámbar, 🚶, cuando se detecta a un peatón en las proximidades delante del vehículo. Cuando se acerca demasiado rápido a un peatón detectado, el FPB proporciona una alerta destellante en color rojo en el parabrisas y suena una campanilla rápida o emite pulsos en el asiento del conductor. El FPB puede proporcionar un refuerzo al freno o frenar automáticamente el vehículo. Este sistema incluye el asistente inteligente de frenado (IBA) y el sistema de frenado de emergencia automático (AEB) también puede responder a los peatones.

Consulte *Frenado automático de emergencia (AEB)* ⇨ *285*.

El sistema FPB puede detectar y alertar a los peatones cuando se está en una marcha de avance y en una velocidad entre 8 km/h (5 mph) y 80 ( km/h) (50mph). Durante la conducción diurna, el sistema detecta a peatones a una distancia de hasta aproximadamente 40 metros (131 pies). Durante la conducción nocturna, el rendimiento del sistema es muy limitado.

**⚠ Peligro**

El FPB no proporciona una alerta ni frena automáticamente el vehículo, excepto si detecta a un peatón. El FPB puede no detectar a los peatones, incluyendo niños, en los siguientes casos:

(Continuación)

**Peligro (Continuación)**

- Cuando el peatón no está directamente adelante del vehículo, completamente visible, o de pie, o cuando forma parte de un grupo.
- Debido a una escasa visibilidad, incluyendo en condiciones nocturnas, niebla, lluvia o nieve.
- Si el sensor del FPB está obstruido por suciedad, nieve o hielo.
- Si los faros o el parabrisas no están limpios o en condiciones adecuadas.

Esté preparado para actuar y aplicar los frenos. Para mayor información, consulte *Conducción defensiva* ⇨ *216*. Mantenga el limpiaparabrisas, los faros y el sensor del FPB limpios y en buen estado.

El FPB se puede establecer en Off (Desactivado), Alert (Alerta), o Alert and Brake (Alerta y frenado) mediante los ajustes del vehículo. Para ver los ajustes disponibles en la pantalla del infoentretenimiento, toque Ajustes > Vehículo > Sistemas de detección/colisión.

## Detección de un peatón adelante

Las alertas y el frenado automático del FPB no se ejecutarán excepto que el sistema FPB detecte a un peatón. Cuando se detecta una persona que puede entrar en la trayectoria de avance del vehículo, el indicador de peatón adelante se enciende en color ámbar.

## Alerta por peatón adelante

**Con pantalla de visualización frontal**

**Sin pantalla de visualización frontal**

Cuando el vehículo se acerca demasiado rápido a un peatón que se encuentra adelante del vehículo, la alerta del FPB destella en rojo sobre el parabrisas. Se emiten ocho campanillas agudas rápidas en el frente o ambos lados del asiento con alerta de seguridad realizarán cinco pulsaciones. Cuando se produce esta alerta por peatón, el sistema de frenos podría prepararse para una frenada más rápida a cargo del conductor, y ello puede causar una desaceleración breve y suave. Siga aplicando el pedal de freno según sea necesario. Es posible que se desactive el control de velocidad crucero cuando se produce una alerta por peatón adelante.

## Frenado automático

Si el FPB detecta que está a punto de impactar a un peatón que se encuentra justo adelante del vehículo, y los frenos no se han aplicado, el FPB puede frenar automáticamente de forma moderada o brusca. Esto puede evitar algunos atropellos a peatones a muy baja velocidad o reducir las lesiones en el peatón. El FPB puede frenar automáticamente cuando detecta a un peatón si está en una velocidad de entre 8 km/h (5 mph) y 80 km/h (50 mph). Los niveles de frenado automático pueden estar reducidos en ciertas ocasiones, como al conducir a velocidades más altas.

El FPB puede desacelerar el vehículo hasta detenerlo completamente para intentar evitar una colisión potencial con un peatón. Si esto sucede, el vehículo puede detenerse momentáneamente. Presione firmemente el acelerador para avanzar.

**⚠ Peligro**

El FPB puede alertar o frenar repentinamente el vehículo de forma automática en situaciones no esperadas o deseadas. Podría emitir una falsa alerta o frenar si detecta objetos con forma o tamaño similar a un peatón, incluyendo sombras. Esto es parte del funcionamiento normal, y no indican que el vehículo necesite servicio. Para anular

(Continuación)

**Peligro (Continuación)**

el frenado automático, presione firmemente el pedal del acelerador, si es seguro hacerlo.

El sistema de frenado automático se puede desactivar mediante los ajustes del vehículo.Para ver los ajustes disponibles en la pantalla del infoentretenimiento, toque Configuración > Vehículo > Sistemas de detección/colisión > Detección de peatón al frente.

**⚠ Peligro**

El uso del sistema FPB mientras lleva un remolque puede provocar la pérdida del control de su vehículo y, por consiguiente, un accidente. Establezca el sistema en la opción Alert (Alerta) u Off (Desactivado) cuando lleva un remolque. Si el vehículo está equipado con Super Cruise o Control de velocidad crucero adaptativo, se puede usar FPB mientras arrastra un remolque.

### Limpieza del sistema

Si el FPB parece no funcionar correctamente, el problema puede corregirse limpiando el exterior del parabrisas delante del espejo retrovisor.

## Alerta de zona lateral ciega (SBZA)

Si está equipado, el sistema SBZA es una ayuda para cambiar de carril para los conductores evitando los choques con vehículos en movimiento que circulan en la zona ciega lateral o de puntos ciegos. Cuando el vehículo avanza, el indicador del espejo izquierdo o derecho se iluminará si se detecta un vehículo en movimiento en esa zona ciega. Si se activa el indicador de giro y se detecta un vehículo del mismo lado, el sistema destellará a modo de una advertencia adicional para que no cambie de carril. Ya que este sistema es parte del sistema de alerta por cambio de carril (LCA), lea toda la sección del LCA antes de usar esta función.

## Alerta de cambio de carril (LCA)

Si está equipado, el sistema de Alerta de cambio de carril (LCA) es una ayuda de cambio de carril que puede asistir al conductor a evitar colisiones por cambios de carril cuando hay vehículos desplazándose en la áreas de zona ciega lateral, o punto ciego, o con vehículos que se acercan rápidamente a estas áreas desde atrás. Cuando se detecta un vehículo en la zona ciega, la pantalla de advertencia de LCA se iluminará en el espejo lateral correspondiente y parpadeará si la señal direccional está encendida. El sistema de Alerta de zona ciega lateral (SBZA) se incluye como parte del sistema LCA.

**⚠ Peligro**

El sistema LCA no alerta al conductor sobre vehículos fuera de las zonas de detección del sistema, peatones, ciclistas o animales. Puede no proporcionar alertas cuando se cambia de carril bajo todas las condiciones de conducción. La falta de cuidado adecuado cuando se cambia de carril puede resultar en heridas, la muerte o daños al vehículo. Antes de realizar un cambio de carril, siempre verifique los espejos, mire sobre su hombro y use las luces indicadoras de giro.

**Zonas de detección del LCA**

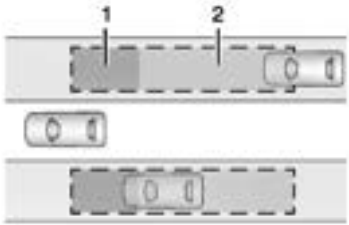


1. Zona de detección del SBZA
2. Zona de detección del LCA

Al arrastrar un remolque, la función LCA está desactivada. Cuando no se está arrastrando un remolque, el sensor del LCA cubre una zona de aproximadamente un carril a ambos lados del vehículo o 3.5 m (11 pies). La altura de la zona es de aproximadamente 0,5 m (1,5 pies) y de 2 m (6 pies) con respecto al suelo. El conductor también recibe una advertencia si un vehículo se aproxima rápidamente a esta zona hasta aproximadamente 70 m (230 pies) detrás del vehículo.

## Área extendida de zona ciega lateral (ESBZA)

Si está equipado, el sistema ESBZA es una ayuda para cambiar de carril para los conductores evitando choques con vehículos en movimiento que circulan en áreas de zona ciega lateral, o punto ciego. El área extendida de la zona ciega lateral agrega el área de la zona ciega a lo largo del costado de un remolque que el vehículo portador está jalando.

Cuando el vehículo avanza, el indicador del espejo izquierdo o derecho se iluminará si se detecta un vehículo en movimiento en dicha zona ciega extendida. Si se activa el indicador de giro y se detecta un vehículo del mismo lado, el sistema destellará a modo de una advertencia adicional para que no cambie de carril. Ya que este sistema es parte del sistema de Alerta por cambio de carril, lea toda la sección de la Alerta por cambio de carril antes de usar esta función.

**⚠ Peligro**

El sistema ESBZA no alerta al conductor sobre vehículos fuera de las zonas de detección del sistema, peatones, ciclistas

(Continuación)

**Peligro (Continuación)**

o animales. Puede no proporcionar alertas cuando se cambia de carril bajo todas las condiciones de conducción. La falta de cuidado adecuado cuando se cambia de carril puede resultar en heridas, la muerte o daños al vehículo. Antes de realizar un cambio de carril, siempre verifique los espejos, mire sobre su hombro y use las luces indicadoras de giro.

**Zonas de detección de ESBZA**

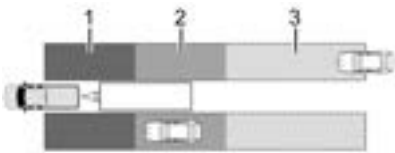


1. Zona de detección del SBZA
2. Zona de detección de ESBZA
3. Zona de detección del LCA

El área de advertencia del alerta de la zona lateral ciega (SBZA) abarca aproximadamente 5 m (16 pies) desde la mitad del vehículo hacia atrás. El área de advertencia de Alerta de zona ciega lateral extendida (ESBZA) comienza aproximadamente a 3 m (10 pies)

hasta el borde posterior del vehículo y vuelve a subir a 21 m (69 pies) detrás del vehículo. La longitud máxima del remolque es 12 m (39 pies).

### Cómo funciona el sistema

El símbolo de LCA/ESBZA se ilumina en los espejos laterales cuando el sistema detecta un vehículo en movimiento en el carril de al lado que está en la zona ciega lateral extendida. Esto indica que puede ser peligroso cambiar de carril. Antes de realizar un cambio de carril, compruebe el indicador de SBZA, verifique los espejos, mire sobre su hombro y use las luces indicadoras de giro.

**Indicador del espejo lateral izquierdo**

**Indicador del espejo lateral derecho**

Cuando arranca el vehículo, los indicadores del LCA/ESBZA de ambos espejos exteriores se encenderán brevemente para indicar que el sistema está funcionando. Cuando el vehículo avanza, el indicador del espejo izquierdo o derecho se iluminará si se detecta un vehículo en movimiento en esa zona ciega. Si se activa la luz indicadora de giro en la misma dirección que el vehículo detectado, este indicador parpadeará como una advertencia extra de no cambiar de carril.

Las imágenes del LCA/ESBZA pueden no aparecer cuando se rebasa rápidamente a otro vehículo, o cuando rebasa un vehículo detenido. El LCA/ESBZA puede no alertar respecto a objetos fijados al vehículo, como una bicicleta, u objetos que se extienden más allá de cualquiera de los lados del vehículo o remolque. Éste es el funcionamiento normal del sistema; el vehículo no necesita servicio.

El sistema LCA/ESBZA se puede desactivar mediante los ajustes del vehículo. Para ver los ajustes disponibles en la pantalla del infoentretenimiento, toque Ajustes > Vehículo > Sistemas de detección/colisión. Si el conductor inhabilita el sistema SBZA, los indicadores ESBZA de los espejos no se encenderán.

### Cuando el sistema parece no funcionar de manera adecuada

Las pantallas LCA/ESBZA pueden no encenderse al rebasar rápidamente a un vehículo o al rebasar un vehículo detenido. Las zonas de detección del LCA/ESBZA que se extienden detrás del costado del vehículo no se desplazan más atrás cuando se lleva un remolque. Tenga precaución al cambiar de carril cuando lleva un remolque. El sistema del LCA/ESBZA puede alertar acerca de objetos sujetados al vehículo, como un remolque, una bicicleta o un objeto que se extiende hacia afuera de los costados del vehículo o remolque. Éste es el funcionamiento normal del sistema; el vehículo no necesita servicio.

El sistema LCA/ESBZA puede no alertar siempre al conductor sobre los vehículos presentes en la zona lateral ciega, especialmente cuando la humedad es elevada. El sistema no necesita servicio. El sistema se puede iluminar debido a rieles de protección, señalizaciones, árboles, arbustos y otros objetos fijos. Éste es el funcionamiento normal del sistema; el vehículo no necesita servicio.

El sistema del LCA/ESBZA puede no funcionar cuando los sensores de LCA//ESBZA de las esquinas izquierda o derecha de la defensa trasera están cubiertos con tierra, suciedad, nieve, hielo o lodo, y durante las lluvias fuertes. Para obtener instrucciones de limpieza, consulte "Lavado del vehículo" en *Cuidado exterior* ⇨ *391*. Si en el DIC aparece el mensaje de sistema inhabilitado después de limpiar ambos lados del vehículo en dirección a las esquinas traseras, consulte a su distribuidor.

Si en el DIC aparece el mensaje de sistema inhabilitado después de limpiar ambos lados del vehículo en dirección a las esquinas traseras, consulte a su distribuidor

Si el indicador del LCA/ESBZA no se ilumina cuando hay vehículos en la zona ciega y el sistema está limpio, el sistema puede necesitar servicio. Lleve el vehículo a su concesionario.

Cuando el ESBZA está desactivado por cualquier razón que no sea porque lo apaga el conductor, la opción de Alerta de zona lateral ciega extendida activada no estará disponible en el menú de personalización.

### Conducción con un acoplado

Aunque este sistema está destinado a ayudar a los conductores a evitar accidentes de cambio de carril, no reemplaza la visión del conductor y, por tanto, debe considerarse una ayuda para cambio de carril. Incluso con el sistema ESBZA, el conductor debe verificar cuidadosamente si hay objetos fuera de la zona de reporte (por ejemplo, un vehículo que se acerca rápidamente) o un vehículo a lo largo del costado del remolque antes de cambiar de carril.

Tenga precaución al cambiar de carril cuando lleva un remolque.

## Asistencia para mantener el carril (LKA)

Si está equipado, el LKA puede ayudar a evitar los choques debidos a un abandono no intencional del carril. El sistema usa una cámara para detectar las demarcaciones de los carriles. El LKA puede estar listo para asistir a velocidades entre 50 km/h (31 mph) y 180 km/h (112 mph). El LKA puede asistir girando levemente el volante si el vehículo se aproxima a una demarcación de carril detectada. También puede proporcionar un alerta de la advertencia por salida de carril (LDW) si el vehículo cruza una demarcación de carril detectada. Este sistema no está pensado para mantener al vehículo centrado en el carril. El LKA no asistirá ni alertará si la luz de giro está activada en la dirección en que se está saliendo del carril, o si detecta que usted está acelerando, frenando o maniobrando de forma activa. El LKA se puede anular girando el volante de forma manual. Si el sistema detecta que usted está maniobrando intencionalmente a otro carril, la LDW no se ejecuta. No espere que se ejecute la LDW cuando usted cambie intencionalmente de carril.

**⚠ Peligro**

El sistema del LKA no maniobra al vehículo constantemente. Puede no mantener al vehículo en el carril o emitir una alerta por salida del carril (LDW), incluso si se ha detectado una demarcación de carril.

Puede que los sistemas del LKA y LDW:

- No proporcionen una alerta o una asistencia de movimiento del volante suficiente para evitar salir del carril o evitar un accidente.

(Continuación)

**Peligro (Continuación)**

- No detectar demarcaciones de carril con mal tiempo o escasa visibilidad. Esto puede ocurrir si el parabrisas o los faros están obstruidos por suciedad, nieve o hielo; si no están en buen estado; o si el sol brilla directamente sobre la cámara.
- Detectar bordes de carretera.
- Detectar carriles en caminos sinuosos o en pendiente.

Si el LKA solo detecta demarcaciones de carril de un lado de la carretera, solo le asistirá o proporcionará una alerta del LKW cuando se acerque al carril del lado del cual ha detectado la marca de carril. Incluso con los sistemas del LKA y LDW, usted debe dirigir el vehículo. Mantenga siempre la atención centrada en la carretera y el vehículo en la posición correcta dentro del carril, ya que de lo contrario podrían producirse daños al vehículo, lesiones o la muerte. Mantenga el limpiaparabrisas, los faros y los sensores de cámara siempre limpios y en buen estado. No use el LKA en

(Continuación)

**Peligro (Continuación)**

condiciones climatológicas adversas o en caminos con demarcaciones de carril poco claras, tales como en zonas de construcción.

**⚠ Peligro**

El uso del LKA en caminos resbaladizos puede provocar la pérdida de control del vehículo y, por consiguiente, un accidente. Desactive el sistema.

**⚠ Peligro**

El LKA no alerta al conductor si el remolque que está acarreando cruza a un carril adyacente. Podrían producirse heridas de gravedad o daño a propiedades si el remolque se moviera hacia otro carril. Controle siempre la posición del remolque que esté llevando para asegurarse de que esté dentro del mismo carril que el vehículo remolcador.

### Cómo funciona el sistema

El LKA usa una cámara sensorial que se encuentra instalada en el parabrisas, delante del espejo retrovisor, para detectar las demarcaciones de los carriles. Puede proporcionar una leve asistencia en la dirección si detecta que se está saliendo del carril de forma involuntaria. También puede proporcionar una alerta audible o una pulsación en el asiento del conductor que indican que se ha cruzado una demarcación de carril. El sistema no proporciona LDW cuando se maniobra intencionalmente sobre un marcador de carril.

Para activar o desactivar el LKA, pulse a la izquierda del volante. Si está equipado, la luz testigo del botón se enciende cuando el LKA está activado y se apaga cuando el LKA está deshabilitado. En algunos vehículos, se requiere una pulsación prolongada de más de tres segundos para desactivar el LKA.

Cuando está activado, se enciende en blanco, si está equipado, lo que indica que el sistema no está listo para asistir. se enciende en verde si el LKA está listo para asistir. El LKA puede asistir girando suavemente el volante si el vehículo se aproxima a una demarcación de carril

detectada. se enciende en color ámbar cuando está asistiendo. También puede proporcionar una alerta de la advertencia por salida de carril (LDW) destellando en color ámbar si el vehículo cruza una demarcación de carril detectada. Adicionalmente, se pueden emitir tres campanillas, o el asiento del conductor puede emitir tres pulsaciones, a la izquierda o la derecha, según la dirección en que se está saliendo del carril.

**Tomar el control del volante**

El sistema del LKA no maniobra al vehículo constantemente. Si el LKA no detecta una maniobra activa del conductor, se puede emitir una alerta y una campanilla. Maniobre el vehículo para desestimarla. El LKA podría quedar fuera de servicio temporalmente luego de que se emitan repetidamente alertas para que tome el control del volante.

### Cuando el sistema parece no funcionar de manera adecuada

El funcionamiento del sistema puede ser afectado por:

- Vehículos cercanos adelante.
- Cambio súbito de iluminación, como al pasar por un túnel.
- Carreteras peraltadas.
- Carreteras con demarcaciones de carril en mal estado, como en las carreteras de dos carriles.

Si el sistema del LKA no funciona correctamente con las demarcaciones de carril claramente visibles, puede ser útil limpiar el limpiaparabrisas.

Se puede mostrar un mensaje de notificación de obstrucción de la cámara si la misma está obstruida. Algunos sistemas de asistencia para el conductor pueden funcionar con un rendimiento reducido o directamente no funcionar. Se puede mostrar un mensaje informando que el LKA o el LDW no están disponibles si los sistemas están temporalmente fuera de servicio. Este mensaje se puede deber a que la cámara está obstruida. El sistema del LKA no necesita servicio. Limpie la parte externa del parabrisas detrás del espejo retrovisor.

Las alertas de LDW y/o la asistencia del LKA se pueden producir por marcas en el asfalto, sombras, grietas en el camino, demarcaciones de carril provisorias o de construcción, u otras imperfecciones de la carretera. Éste es el funcionamiento normal del sistema; el vehículo no necesita servicio. Desactive el LKA si continúan estas condiciones.

## Combustible

### Combustible Top Tier

GM recomienda utilizar gasolina detergente TOP TIER para mantener el motor limpio, reducir los depósitos en el motor y mantener un rendimiento óptimo del vehículo. Busque el logotipo TOP TIER Logo o consulte en www.toptiergas.com una lista de los revendedores de gasolina detergente TOP TIER y los países que corresponden.

## Combustible recomendado (Motor 5.3L)

Use el combustible recomendado para el mantenimiento correcto del vehículo.

Use gasolina sin plomo con un octanaje indicado de 91 RON o superior y con etanol hasta 10% en volumen. De lo contrario, se escuchará un ruido de golpeteo audible. Si se escucha un golpeteo fuerte mientras está usando nafta con un octanaje de 91 RON o superior, el motor necesita servicio.

## Combustible recomendado (Motor 6.2L)

Se recomienda una gasolina sin plomo con un octanaje indicado de 95 RON o superior y con etanol hasta 10% en volumen. Si no está disponible, la gasolina sin plomo con octanaje 91 RON se puede usar, pero ocasionará un rendimiento y una maniobrabilidad reducidos. Una vez disponible, se debe continuar utilizando gasolina 95 RON o superior. Si se escucha un golpeteo fuerte cuando se está usando gasolina sin plomo 95 RON o superior, el motor necesita servicio.

## Combustibles prohibidos

**Atención**

No use combustibles con cualquiera de las siguientes condiciones; de hacerlo, puede dañar el vehículo e invalidar la garantía:

- Combustible con cualquier cantidad de metanol, metilal, ferroceno y anilina. Estos combustibles puede corroer las partes metálicas del sistema de combustible y dañar las partes de plástico o de goma.

(Continuación)

**Atención (Continuación)**

- Un combustible que contiene metales, tales como el tricarbonilo metilciclopentadienil de manganeso (MMT), que puede dañar el sistema de control de emisiones y las bujías.
- Combustible con un octanaje inferior al recomendado. El uso de este tipo de combustible reducirá el rendimiento y el ahorro del combustible, y puede reducir la vida útil del catalizador de emisiones.

## Aditivos para el combustible

Se recomienda firmemente la gasolina detergente TOP TIER para el uso en su vehículo. Si en su país no hay gasolina detergente TOP TIER, agregue gasolina ACDelco Fuel System Treatment Plus al tanque de gasolina del vehículo en cada cambio de aceite o cada 15.000 km (9.000 millas), el primero que se produzca. La gasolina detergente TOP TIER y la gasolina ACDelco Fuel System Treatment Plus ayudarán a mantener limpio el tanque de combustible de su vehículo, con óptimo rendimiento. Si no puede obtener el ACDelco

Fuel System Treatment Plus - Gasoline, consulte al concesionario acerca del aditivo aprobado por GM disponible en su país.

## Llenar el tanque

La flecha en el medidor de combustible indica de qué lado del vehículo se encuentra la puerta de carga de combustible.

Consulte *Indicador de combustible* ⇨ *124*.

**⚠ Peligro**

Los vapores del combustible se queman violentamente y pueden causar lesiones e incluso la muerte.

Siga estas pautas para ayudar a evitar herirse o herir a terceros:

- Lea y siga todas las instrucciones que se encuentren en el islote del surtidor de combustible.
- Apague el motor cuando recarga combustible.
- Mantenga el combustible alejado de llamas, chispas y otros materiales incandescentes.
- No deje el surtidor desatendido.

(Continuación)

**Peligro (Continuación)**

- Evite el uso de dispositivos electrónicos mientras recarga combustible.
- No vuelva a entrar en el vehículo mientras se está bombeando el combustible.
- Mantenga a los niños alejados del surtidor de combustible y nunca permita que lo usen.
- Antes de tocar la boquilla de recarga, toque algún objeto metálico para descargar la electricidad estática de su cuerpo.
- Si se inserta la boquilla de recarga demasiado rápido, puede salir combustible atomizado. Esta atomización puede ocurrir si el tanque está casi lleno, y es más probable en clima cálido. Inserte la boquilla de recarga lentamente y espere a que pare cualquier ruido de soplido antes de comenzar a hacer fluir el combustible.

Para abrir la tapa de combustible, empuje y suelte del borde central trasero de la tapa. La tapa de carga de combustible se desbloquea cuando se desbloquean las puertas del vehículo.

Consulte *Operación de la llave remota* ⇨ *8*.

El sistema de recarga sin tapa no cuenta con una tapa para el tubo de recarga. Inserte y trabe lenta y completamente la boquilla de llenado.

**⚠ Peligro**

El llenar de más el tanque de combustible por más de tres clics de una boquilla estándar puede causar:

(Continuación)

**Peligro (Continuación)**

- Problemas con el rendimiento del vehículo, incluyendo que se detenga el motor y daños al sistema de combustible.
- Derrames de combustible.
- Incendios potenciales por combustible.

Tenga cuidado de no derramar combustible. Espere cinco segundos luego de haber terminado de cargar combustible antes de extraer la boquilla. Limpie el combustible de las superficies pintadas lo antes posible.

Consulte *Cuidado exterior* ⇨ *391*.

**⚠ Peligro**

Si se inicia un incendio mientras está cargando combustible, no retire la boquilla. Corte el suministro de combustible cerrando el surtidor o notificando al empleado de la estación de servicio. Aléjese del área inmediatamente.

**Agregar combustible al tanque con el bidón de gasolina portátil**

Si el vehículo se queda sin combustible y debe ser recargado con un bidón portátil:

1. Ubique el adaptador del embudo sin tapa.
2. Inserte y enganche el embudo en el sistema de combustible sin tapa.

**⚠ Peligro**

Si intenta recargar combustible sin usar el adaptador para embudos, puede provocar un derrame de combustible y dañar el sistema de combustible sin tapa. Esto puede provocar un incendio y usted u otras personas pueden resultar con quemaduras graves y el vehículo se puede dañar.

3. Retire el adaptador del embudo y límpielo y vuelva a colocarlo en su lugar de almacenamiento.

## Llenado de un recipiente portátil de combustible

**⚠ Peligro**

Nunca llene un recipiente portátil de combustible mientras está en el vehículo. La descarga de electricidad estática del recipiente podría inflamar el vapor del combustible. Usted u otras personas pueden sufrir graves quemaduras y puede dañarse el vehículo. Para evitar causar lesiones a usted mismo y a terceros:

- Cargue combustible solo en recipientes aprobados.
- No llene un recipiente mientras el mismo está dentro del vehículo, en el baúl del mismo, en la caja de una pickup o en cualquier superficie que no sea el suelo.
- Antes de accionar la boquilla, póngala en contacto con el interior de la abertura de llenado. Mantenga contacto hasta que se complete el llenado.

(Continuación)

**Peligro (Continuación)**

- Mantenga el combustible alejado de llamas, chispas y otros materiales incandescentes.
- Evite usar dispositivos electrónicos mientras bombea combustible.

# Remolque

## Información general acerca del remolque

Use únicamente equipos de remolque que hayan sido diseñados para el vehículo. Comuníquese con su concesionario o el concesionario de equipos de remolque para obtener asistencia cuando prepare el vehículo para remolcar un acoplado. Lea la sección completa antes de remolcar un acoplado.

Para remolcar un vehículo fuera de servicio, vea *Transporte de un vehículo averiado* ⇨ *390*.

## Características de conducción y consejos para el remolque

**⚠ Peligro**

Usted puede perder el control cuando lleva un remolque si no usa el equipamiento correcto o no conduce el vehículo correctamente. Por ejemplo, si el remolque es demasiado pesado o si sus frenos son inadecuados para la carga, el vehículo puede no detenerse como se espera. Usted y las demás personas podrían sufrir heridas graves. También puede dañarse el vehículo y las reparaciones no están cubiertas por la garantía del mismo. Remolque un acoplado solo si ha seguido todos los pasos de esta sección. Consulte al concesionario para recibir asesoramiento e información acerca del remolque de un acoplado con el vehículo.

### Conducción con un acoplado

Remolcar es distinto de simplemente conducir solo el vehículo. Remolcar implica modificar el manejo, la aceleración, el frenado, la durabilidad y la economía de combustible. El remolque exitoso y seguro requiere el uso adecuado del equipo correcto.

La información que sigue tiene muchas sugerencias y reglas de seguridad para el remolque que han sido comprobadas a lo largo del tiempo. Muchas de ellas son importantes para su seguridad y para la de sus acompañantes. Lea atentamente esta sección antes de transportar un remolque.

Cuando remolque un acoplado:

- Familiarícese, y cumpla todas las leyes nacionales y locales que se aplican al transporte de remolques. Estos requisitos varían de país a país.
- Las leyes nacionales pueden exigir el uso de retrovisores laterales extendidos. Si la visibilidad es limitada o está obstruida durante el remolque, instale retrovisores laterales extendidos en su vehículo, aunque no sea obligatorio.
- No remolque un acoplado durante los primeros 800 km (500 millas) de uso del vehículo, para evitar daños al motor, el eje u otras piezas.
- Realice el primer cambio de aceite antes de un remolque pesado.

- No conduzca por encima de 800 km/h (50 mph) y no arranque el motor con la máxima aceleración durante los primeros 800 km (500 mi) de remolque del acoplado.
- Remolque en D (Conducción). El modo de remolque/acarreo se recomienda para los acoplados más pesados. Consulte *Control de modo conductor* ⇨ *253*. Si la transmisión baja de marcha con excesiva frecuencia, se puede elegir una marcha más baja usando el modo manual. Consulte*Modo manual* ⇨ *242*.

Si están equipadas, las siguientes funciones de asistencia para el conductor se deberían desactivar cuando se lleva un remolque:

- Asistente de estacionamiento
- Asistente de estacionamiento automático (APA)
- Frenado automático en marcha atrás (RAB)

Si está equipado, las siguientes características de asistencia al conductor se deben activar como alerta o desactivar al remolcar un acoplado, salvo que esté equipado con Super Cruise:

- Frenado de emergencia automático (AEB)
- Frenado por peatones adelante (FPB)

Si está equipado con el alerta por cambio de carril (LCA), las zonas de detección del LCA que se extienden detrás del costado del vehículo no se desplazan más atrás cuando se lleva un remolque. Tenga precaución al cambiar de carril cuando lleva un remolque.

Si está equipado con Alerta de tráfico cruzado trasero RIM (RCTA, RTCB y RAB), estas funciones se desactivarán al transportar un remolque.

**⚠ Peligro**

Cuando lleve un remolque, los gases del escape pueden acumularse en la parte trasera del vehículo y entrar al mismo si el portón trasero, el baúl/compuerta trasera o la ventana de más atrás están abiertas.

Cuando lleve un remolque:

- No conduzca con el portón trasero, el baúl/compuerta trasera o la ventanilla de más atrás abiertas.
- Abra completamente las salidas de aire en o debajo del tablero de instrumentos.

(Continuación)

**Peligro (Continuación)**

- Ajuste también el sistema de climatización a un modo que solo ingrese aire exterior. Consulte "Sistemas de climatización" en el Índice.

Para más información acerca del monóxido de carbono, consulte *Sistema de escape del motor* ⇨ *237*.

El remolque de un acoplado requiere experiencia. La combinación del vehículo más el remolque es más larga y no responde tan bien como el vehículo por sí solo. Acostúmbrese a conducir y frenar la combinación conduciendo por un tramo de camino nivelado antes de conducir por caminos públicos.

La estructura del acoplado, los neumáticos y los frenos deben ser todos adecuados para transportar la carga deseada. Un equipo acoplado no adecuado puede hacer que la combinación se comporte de manera inesperada o no segura. Antes de conducir, inspeccione todas las piezas y accesorios del enganche, las cadenas de seguridad, los conectores eléctricos, las lámparas, los neumáticos y los espejos del acoplado.

Consulte *Equipo de remolque* ⇨ *306*. Si el acoplado tiene frenos eléctricos, arranque la combinación moviendo y luego aplicando manualmente el controlador de frenos del acoplado, para comprobar que los frenos del acoplado funcionen. Durante el viaje, compruebe cada tanto que la carga y el acoplado están bien fijados, y que funcionan las luces y los frenos del acoplado.

## Remolque con sistema de control de estabilidad

Durante el remolque, es posible que se oiga el sistema de control de estabilidad.
El sistema reacciona al movimiento del vehículo causado por el acoplado, principalmente al doblar en las curvas. Esto es normal cuando se remolcan acoplados pesados.

## Distancia de seguimiento

Manténgase, como mínimo, al doble de la distancia con respecto al vehículo que le precede que la que mantendría conduciendo el vehículo sin el acoplado. Así puede contribuir a evitar frenadas bruscas y giros repentinos.

## Adelantamiento a otros vehículos

Es necesaria una mayor distancia de adelantamiento cuando se remolca un acoplado. La combinación del vehículo más el remolque no acelerará tan rápidamente y es mucho más larga que con el vehículo solamente. Es necesario adelantarse una distancia mucho mayor con respecto al vehículo que se ha pasado antes de volver al carril. Pase en caminos nivelados. De ser posible, evite pasar en colinas.

## Marcha atrás

Sostenga la parte inferior del volante con una mano. Para mover el acoplado a la izquierda, mueva esa mano a la izquierda. Para mover el acoplado a la derecha, mueva esa mano a la derecha. Retroceda siempre lentamente y, si es posible, haga que alguien le guíe.

## Giros

| Atención |
| --- |
| Para evitar daños a su vehículo, gire más lentamente y haga curvas más amplias cuando lleva un remolque. Si hace giros muy cerrados puede provocar que el remolque toque al vehículo. |

Cuando esté remolcando tome las curvas más abiertas que de costumbre, para que el acoplado no pase sobre las banquinas, los cordones, o golpee carteles en la carretera, árboles u otros objetos. Haga siempre señales de giro con bastante antelación. No gire o frene súbitamente.

## Conducción en pendientes

Reduzca la velocidad y cambie a una marcha más baja antes de comenzar a bajar una pendiente descendente larga o pronunciada. Si no se rebaja el cambio, los frenos pueden recalentarse y reducir la eficiencia del frenado.

El vehículo puede remolcar en D (Avance). Cambie la transmisión a una marcha más baja si la transmisión realiza cambios demasiado frecuentes bajo cargas pesadas y/o situaciones de pendientes.

Cuando se remolca a gran altitud, el refrigerante del motor hervirá a temperaturas más bajas que a menor altitud. Si el motor se apaga inmediatamente después de remolcar en pendientes ascendentes pronunciadas en altura, el vehículo puede presentar signos similares al recalentamiento del motor. Para evitarlo, deje el motor en marcha,

preferentemente en terreno nivelado con el cambio en P (Estacionamiento) unos minutos antes de apagar el motor. Si se enciende la luz de recalentamiento, consulte *Recalentamiento del motor* ⇨ *337*.

### Estacionamiento en pendientes

**⚠ Peligro**

Para evitar graves lesiones o la muerte, siempre estacione su vehículo y el remolque en una superficie nivelada, cuando sea posible.

Cuando estacione el vehículo y el acoplado en una colina:

1. Mantenga presionado el pedal del freno, pero no haga el cambio a P (Estacionamiento) todavía. Gire las ruedas hacia la banqueta si el vehículo está mirando cuesta abajo, o hacia el lado del tráfico si está mirando cuesta arriba.
2. Haga que alguien coloque cuñas en las ruedas del remolque.
3. Con las cuñas de las ruedas en su lugar, suelte lentamente el pedal de freno para permitir que las cuñas absorban la carga del remolque.
4. Vuelva a aplicar el pedal del freno. Luego aplique el freno de estacionamiento y coloque el cambio en P (Estacionamiento).
5. Suelte el pedal del freno.

### Al partir después de estacionar en una pendiente

1. Aplique y mantenga presionado el pedal del freno.
   - Arranque el motor.
   - Cambie a la marcha deseada.
   - Libere el freno de estacionamiento.
2. Suelte el pedal del freno.
3. Conduzca lentamente hasta que el acoplado se libere de los calzos.
4. Deténgase y haga que alguien recoja y guarde los calzos.

### Colocación y quitado de un bote del agua

#### Retroceso del remolque hacia el agua

**⚠ Peligro**

- Haga que todos los pasajeros salgan del vehículo antes de retroceder a la parte inclinada de la rampa. Abra las

(Continuación)

**Peligro (Continuación)**

ventanas del conductor y del acompañante antes de retroceder hacia la rampa. Esto proporcionará una vía de escape en el improbable caso de que el vehículo se deslice hacia adentro del agua.

- Si la superficie de descarga del bote está resbaladiza, haga que el conductor permanezca en el vehículo con el pedal del freno presionado mientras se descarga el bote. El área de descarga de botes puede estar especialmente resbaladiza durante la marea baja, cuando parte de la rampa haya estado anteriormente sumergida durante la marea alta. No retroceda hacia la rampa para descargar el bote si no está seguro de que el vehículo pueda mantener la tracción.
- No mueva el vehículo si hay alguien en el trayecto del remolque. Algunas partes del remolque pueden estar debajo del agua y pueden no quedar visibles para las personas que están asistiendo en la descarga del bote.

Desconecte el cableado hacia el remolque antes de retroceder al agua para evitar daños a los circuitos eléctricos del remolque. Vuelva a conectar el cableado del remolque luego de retirarlo del agua. Si el remolque cuenta con frenos eléctricos que pueden funcionar cuando este está sumergido, puede ser de ayuda dejar el enchufe eléctrico del remolque conectado para mantener la operatividad de los frenos del remolque cuando el mismo está sobre la rampa para botes.

Para retroceder el remolque al agua:

1. Si está equipado, coloque el vehículo en Tracción en todas las ruedas alta o Tracción en todas las ruedas automática.
2. Retroceda lentamente por la rampa para botes hasta que el bote quede flotando, no más de lo necesario.
3. Mantenga presionado el pedal del freno, pero no haga el cambio a P (Estacionamiento) todavía.
4. Haga que alguien coloque cuñas en las ruedas delanteras del vehículo.
5. Suelte lentamente el pedal del freno para permitir que las cuñas absorban la carga del remolque.
6. Vuelva a aplicar el pedal del freno. Luego aplique el freno de estacionamiento y coloque el cambio en P (Estacionamiento).
7. Suelte el pedal del freno.

**Extracción del remolque del agua**

1. Mantenga presionado el pedal del freno.
2. Arranque el motor y coloque una marcha.
3. Libere el freno de estacionamiento.
4. Suelte el pedal del freno.
5. Conduzca lentamente hasta que las ruedas se liberen de las cuñas.
6. Deténgase y haga que alguien recoja y guarde los calzos.
7. Tire lentamente del remolque para retirarlo del agua.
8. Una vez que el vehículo y el remolque se hayan sacado de la parte inclinada de la rampa para botes, se puede quitar la tracción en las cuatro ruedas alta en el vehículo. Cambie al modo de conducción que sea adecuado para las condiciones del camino.

**Atención**

Si los neumáticos del vehículo comienzan a patinar y el vehículo comienza a deslizarse hacia el agua, quite el pie del pedal del acelerador y presione el pedal del freno. Solicite ayuda para retirar el vehículo de la rampa.

## Mantenimiento cuando se lleva un remolque

El vehículo necesita servicio con mayor frecuencia cuando se utiliza para remolcar acoplados. Consulte *Mantenimiento programado* ⇨ *402*. Es especialmente importante revisar el aceite del motor, el lubricante de ejes, las correas, el sistema de refrigeración y los sistemas de freno antes de cada viaje y durante el mismo.

Compruebe periódicamente que todos los pernos y tuercas del enganche del acoplado estén bien apretados.

## Refrigeración del motor cuando lleva un remolque

El sistema de refrigeración puede recalentarse temporalmente durante condiciones de funcionamiento exigentes.

Consulte *Recalentamiento del motor* ⇨ *337*.

## Remolque

**Atención**

Arrastrar un acoplado incorrectamente puede averiar el vehículo y terminar en reparaciones costosas que no están cubiertas por la garantía del vehículo. Para llevar un acoplado correctamente, siga las instrucciones de esta sección y consulte a su concesionario para recibir información importante sobre cómo remolcar un acoplado con el vehículo.

Remolcar es distinto de simplemente conducir solo el vehículo. Remolcar implica modificar el manejo, la aceleración, el frenado, la durabilidad y la economía de combustible. Para remolcar en forma correcta y segura se necesita el equipo adecuado, el cual se debe usar correctamente.

La información que sigue tiene muchas sugerencias y reglas de seguridad para el remolque que han sido comprobadas a lo largo del tiempo. Muchas de ellas son importantes para su seguridad y para la de sus acompañantes. Lea atentamente esta sección antes de remolcar un acoplado.

### Peso del remolque

**⚠ Peligro**

Jamás supere la capacidad de remolque de su vehículo.

Para remolcar en condiciones de seguridad se deben controlar el peso, la velocidad, la altitud, las pendientes de los caminos, la temperatura exterior, las dimensiones del frente del acoplado, y con qué frecuencia se utiliza el vehículo para remolcar un acoplado.

### Capacidades de peso para remolcar

Cuando se lleva un remolque, el peso combinado del vehículo, los contenidos en el vehículo, el remolque y los contenidos en el remolque deben ser menores a todas las clasificaciones de peso máximo del vehículo, incluyendo:

- Clasificación del peso bruto combinado (GCWR)
- Clasificación del peso bruto del vehículo (GVWR)
- Clasificación del peso máximo del remolque
- Clasificación del peso bruto del eje trasero (GAWR-RR)
- Clasificación del peso máximo de la lanza de remolque

Consulte "Ajuste del enganche para distribución del peso" en *Equipo de remolque* ⇨ *306* para determinar si se requieren barras de compensación para obtener la clasificación del peso máximo del remolque.

Consulte "Frenos del acoplado" en *Equipo de remolque* ⇨ *306* para determinar si se requieren frenos en función del peso del acoplado .

La única manera de asegurar que el peso no supera ninguno de estos valores nominales es pesar la combinación del vehículo que remolca y el acoplado, completamente cargado para el viaje, obteniendo los pesos individuales para cada uno de estos elementos.

**⚠ Peligro**

Tanto usted como otros podrían sufrir graves lesiones o la muerte si el acoplado es demasiado pesado, o los frenos del

(Continuación)

**Peligro (Continuación)**

acoplado no son adecuados para la carga. El vehículo puede sufrir averías y las reparaciones no están cubiertas por la garantía del mismo.

Solo remolque un acoplado si ha seguido todos los pasos de esta sección. Consulte al concesionario para recibir asesoramiento e información acerca del remolque de un acoplado.

## Clasificación del peso bruto combinado (GCWR)

El peso bruto combinado es el peso total admisible del vehículo y el acoplado completamente cargados, incluidos combustible, pasajeros, carga, equipos y accesorios. No supere el peso bruto combinado admisible para su vehículo. La GCWR del vehículo está en la etiqueta de información sobre remolcado.

Para revisar que el peso del vehículo y el remolque estén dentro de la GCWR del vehículo, siga estos pasos:

1. Comience con el "peso en vacío" de la etiqueta con información para el remolcado.
2. Agregue el peso del remolque cargado y listo para el viaje.
3. Agregue el peso de todos los pasajeros.
4. Agregue el peso de toda la carga en el vehículo.
5. Agregue el peso de los instrumentos de enganche tales como la barra de tracción, la bola, las barras de compensación de carga o las barras estabilizadoras.
6. Agregue el peso de todos los accesorios o equipamiento de posventa que se hayan agregado al vehículo.

El peso resultante no puede exceder el valor GCWR del vehículo.

El peso combinado bruto se puede confirmar también pesando el vehículo y el remolque en una balanza pública. El vehículo y el remolque deben cargarse para el viaje con los pasajeros y la carga.

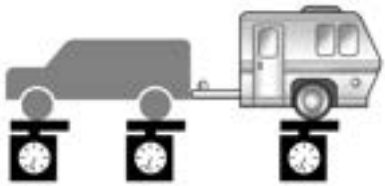

## Clasificación del peso bruto del vehículo (GVWR)

Vea más información sobre la máxima capacidad de carga del vehículo en *Límites de carga del vehículo* ⇨ *227*. Cuando se calcula el peso bruto del vehículo con un acoplado enganchado, se debe incluir el peso de la lanza del acoplado como parte del peso que acarrea el vehículo.

## Peso máximo del remolque

El peso máximo del acoplado se calcula suponiendo que el vehículo remolcador lleva un conductor, un acompañante en el asiento delantero y todo el equipo necesario para remolcar. Este valor representa el remolque más pesado que puede llevar el vehículo,

pero puede ser necesario reducir el peso del remolque para que se mantenga dentro de la GCWR, la GVWR, la carga máxima de la lanza de remolque o la GAWR-RR del vehículo.

Use la tabla de clasificación de remolque para hallar cuánto puede pesar el acoplado en base al modelo del vehículo, su cadena cinemática y las opciones de remolque.

Un enganche para remolque sobre el paragolpes con escalón solo puede soportar un peso total de hasta 2.271 kg (5.000 lb). Si se agrega una bola de enganche de remolques al paragolpes con escalón, revise la clasificación de la bola de enganche para asegurarse de que sea superior al peso total del remolque.

## Clasificación del peso máximo de la lanza de remolque

El peso máximo de la lanza de remolque es el peso permisible de la lanza de remolque que puede soportar el vehículo usando un enganche de remolque convencional. Puede ser necesario reducir el peso general del remolque para que quede dentro de la clasificación del peso máximo de la lanza de remolque y, al mismo tiempo, mantener el balance correcto de la carga del remolque.

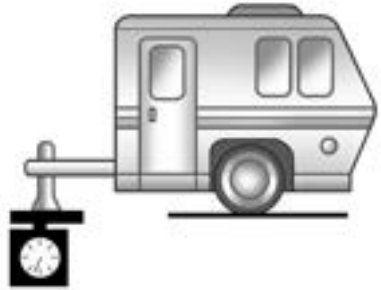

No exceda el peso máximo de la lanza de remolque de 567 kg (1.250 lbs) con un enganche de remolque convencional.

El peso de la lanza de remolque contribuye al peso bruto del vehículo (GVW). El GVW incluye el peso en vacío de su vehículo, los pasajeros, la carga, el equipamiento y el peso de la lanza de remolque. Las opciones del vehículo, pasajeros, carga y equipos reducen el peso máximo admisible de la lanza que puede llevar el vehículo, lo cual también reduce el peso máximo permisible del acoplado.

## Balance de la carga del remolque

Se debe mantener el correcto equilibrio de la carga del acoplado para asegurar su estabilidad. Un equilibrio incorrecto de la carga es la principal causa de oscilación del acoplado.

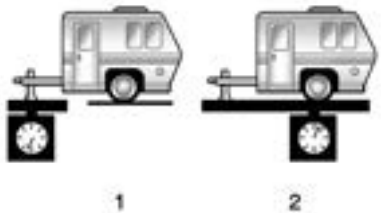


El peso de la lanza de remolque (1) debe estar entre el 10% y el 15% del peso total del remolque cargado (2). Algunos tipos específicos de acoplado, tales como los acoplados de botes, quedan fuera de este intervalo. Consulte siempre en el manual del propietario del acoplado el peso recomendado de la lanza del acoplado para

cada acoplado. Jamás supere las cargas máximas para su vehículo, acople y acoplado.

El porcentaje del balance de la carga del remolque se calcula así: peso (1) dividido por el peso (2) multiplicado por 100.

Luego de cargar el remolque, pese por separado el remolque y luego la lanza de remolque y calcule el porcentaje del balance de la carga del remolque para ver si los pesos y la distribución son adecuados para su vehículo. Si el remolque es demasiado pesado, puede ser posible transferir parte de la carga al vehículo. Si la lanza de remolque es demasiado pesada o no pesa lo suficiente, puede ser posible reacomodar la carga dentro del remolque.

No exceda el peso máximo de la lanza del remolque correspondiente a su vehículo. Use la extensión del enganche más corta disponible para posicionar la rótula del enganche más cerca de su vehículo. De esta forma se contribuye a reducir el efecto del peso de la lanza del acoplado en el enganche y el eje trasero.

Si se usa un portaequipajes en el alojamiento para enganche del acoplado, elija un portaequipajes que ubique la carga lo más cerca posible del vehículo. Asegúrese de que el peso total, incluido el portaequipaje, no sea mayor que la mitad del peso máximo de la lanza permitido para el vehículo, o 227 kg (500 lbs), el menor de los dos.

### Clasificación del peso bruto del eje trasero (GAWR-RR)

La GAWR-RR es el peso total que puede soportar el eje trasero del vehículo. No supere la GAWR-RR del vehículo para un viaje cuando sume el peso del vehículo remolcador y el remolque completamente cargados, incluyendo el peso de la lanza de remolque. Si usa un enganche de distribución de peso, no supere la GAWR-RR después de colocar las barras de resorte de distribución de peso.

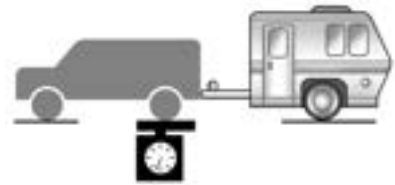

Solicite a su concesionario información o asistencia sobre remolcado.

## Equipo de remolque

### Ganchos de remolque

**⚠ Peligro**

A fin de evitar lesiones graves o daños a la propiedad, siga siempre las instrucciones del fabricante del enganche cuando fije su dispositivo de barra de tracción/acoplamiento en el receptor del enganche del vehículo.

(Continuación)

**Peligro (Continuación)**

Asegúrese de que el dispositivo de barra de tracción/acoplamiento quede fijado con un pasador retén de bloqueo u otro medio tal que la rotación del pasador o mecanismo de bloqueo no cause que el pasador se salga o se afloje durante el uso. Si no se fija correctamente el dispositivo de barra de tracción/ acoplamiento al receptor, puede producirse la separación del enganche/ receptor durante el remolque.

**Enganche convencional**

Hay un enganche convencional sujetado con pernos al cuadro o a la estructura o al transversal del vehículo remolcador, y generalmente se clasifica con la Clase 2, 3 o 4.

Use siempre los equipos de enganche correctos para su vehículo. Vientos laterales, camiones de gran tamaño que pasan a su lado y caminos irregulares pueden afectar al acoplado y al enganche.

Un equipamiento de enganche adecuado para su vehículo ayuda a mantener el control de la combinación del vehículo con el remolque. Muchos remolques se pueden remolcar usando un enganche de peso que tenga un acoplador enganchado a la bola de remolque, o un anillo de remolque enganchado a un gancho tipo muela. Otros remolques pueden necesitar de un enganche de distribución del peso que use barras de resorte para distribuir el peso de la lanza de remolque entre los ejes del vehículo y del remolque. Consulte "Capacidad del peso máximo de la lanza de remolque" en *Remolque* ⇨ *303* para conocer los pesos límite para los diversos tipos de enganches.

Evite realizar giros cerrados cuando usa un enganche sobre paragolpes con escalón para así evitar daños. Realice giros más abiertos para evitar el contacto entre su remolque y su paragolpes.

**Cubierta del enganche**

Para quitar la cubierta del enganche, si está equipada:

1. Quite las dos fijaciones de las lengüetas inferiores (2).
2. Tire del borde inferior de la cubierta hasta que quede en un ángulo de aproximadamente 45 grados.
3. Tire de la cubierta hacia arriba para desenganchar las fijaciones superiores (1).

Para volver a montar la cubierta del enganche:

1. Mantenga la cubierta a un ángulo de 45 grados respecto del vehículo y presione las lengüetas superiores dentro de las ranuras del paragolpes.
2. Empuje la parte inferior de la cubierta hacia adelante hasta que las lengüetas inferiores se alineen con las ranuras inferiores.
3. Coloque a presión en su lugar la cubierta del enganche empujando hacia adelante las esquinas superiores (1).
4. Vuelva a colocar las dos fijaciones de las lengüetas inferiores (2).

Analice la posibilidad de utilizar controles mecánicos de la oscilación con cualquier acoplado. Consulte a un profesional del remolque acerca de controles de oscilación, o las recomendaciones e instrucciones del fabricante del acoplado.

## Enganche de distribución del peso y ajuste

Un enganche de distribución del peso puede ser útil con algunos remolques. Use las siguientes directrices para determinar si debería usar un enganche de distribución del peso.

| Peso del remolque | Uso del enganche de distribución del peso | Distribución del enganche |
|---|---|---|
| Hasta 2.720 kg (6.000 lbs) | No se requiere | 50% |
| Más de 2.720 kg (6.000 lbs) | Requerido | 50% |

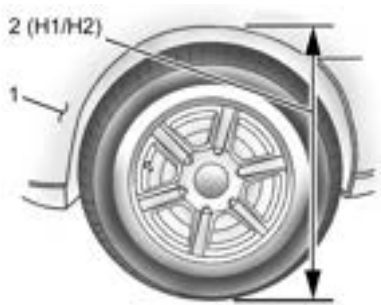


1. Frente del vehículo
2. Distancia de la carrocería al suelo H1/H2

**Remolque**

1. Ubique la camioneta de forma que el remolque quede listo para conectarse (Mantenga el remolque separado).
2. Mida la altura desde la parte superior de la apertura de la rueda delantera en el guardabarros hasta el suelo (H1).
3. Sujete el vehículo al remolque, no coloque barras de distribución de peso en este momento.
4. Mida la altura desde la parte superior de la apertura de la rueda delantera en el guardabarros hasta el suelo (H2).
5. Instale y ajuste la tensión en las barras de distribución de peso siguiendo las recomendaciones del fabricante de manera que la altura del guardabarros delantero sea aproximadamente H2-[(H2-H1)/2] (la media entre las dos alturas de manejo medidas).
6. Revise visualmente el remolque y el enganche de distribución del peso para asegurarse de que se hayan cumplido con las recomendaciones del fabricante.

| Medición | Ejemplo de altura 1500 (mm) |
|---|---|
| H1 | 1000 |
| H2 | 1050 |
| H2–H1 | 50 |
| (H2–H1)/2 | 25 |
| H2- [(H2-H1)/2] | 1025 |

**Remolcar con el Sistema de suspensión neumática de cuatro esquinas**

1. Ajuste la suspensión neumática del vehículo a la "Altura normal de separación del suelo".
2. Ubique la camioneta de forma que el remolque quede listo para conectarse (Mantenga el remolque separado).
3. Habilite el 'Modo de servicio' de la suspensión neumática en la pantalla de infoentretenimiento central en Configuración/Vehículo/Suspensión.
4. Mida la altura desde la parte superior de la apertura de la rueda delantera en el guardabarros hasta el suelo (H1).
5. Sujete el vehículo al remolque, no coloque barras de distribución de peso en este momento.
6. Mida la altura desde la parte superior de la apertura de la rueda delantera en el guardabarros hasta el suelo (H2).
7. Instale y ajuste la tensión en las barras de distribución de peso siguiendo las recomendaciones del fabricante de manera que la altura del guardabarros delantero sea aproximadamente H2-[(H2-H1)/3] (1/3 entre las dos alturas de manejo medidas, debajo de la altura de manejo secundaria {H2}).
8. Desactive el "Modo de servicio" de la suspensión neumática.
9. La suspensión neumática ajustará automáticamente la altura de manejo siguiendo el paso 8.
10. Revise visualmente el remolque y el enganche de distribución del peso para asegurarse de que se hayan cumplido con las recomendaciones del fabricante.

| Medición | Ejemplo de altura 1500 (mm) |
|---|---|
| H1 | 1 000 |
| H2 | 1 060 |
| H2–H1 | 60 |
| (H2–H1)/3 | 20 |
| H2–[(H2–H1)/3] | 1 040 |

## Neumáticos

- No remolque un acoplado si el vehículo está rodando con una rueda auxiliar compacta.
- Los neumáticos deben estar correctamente inflados para poder soportar la carga al remolcar un acoplado. Consulte en *Neumáticos* ⇨ *359* las instrucciones sobre el inflado correcto de los neumáticos.

## Cadenas de seguridad

Fije siempre cadenas entre el vehículo y el acoplado, fijando las cadenas a los agujeros en la plataforma de enganche del acoplado. Las instrucciones sobre cadenas de seguridad pueden ser provistas por el fabricante del enganche o por el fabricante del acoplado.

Si el remolque que se lleva pesa hasta 2.271 kg (5.000 lbs) con un paragolpes con escalón instalado en fábrica, las cadenas de seguridad se pueden amarrar a los puntos de amarre en el paragolpes; de lo contrario, las cadenas de seguridad se deben amarrar a los orificios en el enganche del remolque.

Cruce las cadenas de seguridad debajo de la lanza del acoplado para contribuir a evitar que la lanza entre en contacto con la carretera si se separa del gancho de remolque. Siempre deje solamente la holgura suficiente para que la combinación pueda girar. Nunca permita que las cadenas de seguridad se arrastren sobre el suelo.

## Frenos del remolque

Los remolques cargados de más de 900 kg (2.000 lbs) deben estar equipados con sistemas de frenos y con frenos en cada eje. Se recomiendan los equipos de frenado de acoplado que cumplan con los requisitos de la asociación de normas del Canadá (CSA) según CAN3-D313 o su equivalente.

Las normativas locales o estatales pueden exigir que los remolques tengan su propio sistema de frenos si el peso con carga del remolque supera un cierto peso mínimo, el cual puede variar entre estado y estado. Lea y siga las instrucciones de los frenos del acoplado, de modo que se instalen, ajusten y mantengan correctamente. Jamás intente conectarse al sistema de frenos hidráulicos de su vehículo. Si lo hace, puede que no

funcionen tanto los frenos antibloqueo del vehículo como los frenos del remolque, lo cual podría provocar un accidente.

### Arnés de cables del remolque

El conector de siete pines para remolques está colocado en el paragolpes. Este conector se puede enchufar a un conector de remolques universal resistente de siete pines, el cual puede conseguir por medio de su concesionario.

Use solamente un conector de siete cables redondo con terminales de hoja plana que cumpla con las especificaciones SAE J2863 para obtener una conectividad eléctrica adecuada.

El arnés de siete cables contiene los siguientes circuitos del remolque:

- Amarillo/Gris: Luz de giro/luz de freno izquierda
- Verde/Violeta: Luz de giro/luz de freno derecha
- Gris/Marrón: Luces traseras
- Blanco: Tierra
- Blanco/verde: Luces de reversa
- Rojo/verde: alimentación de la batería
- Azul oscuro: Frenos del remolque

Para ayudar a cargar una batería remota (no del vehículo), cambie el modo de manejo a Remolque/Arrastre. Si el remolque es demasiado liviano para el Modo Tow/Haul (Remolque/Acarreo), encienda los faros para ayudar a cargar la batería.

### Provisiones del cableado del control de frenos eléctricos

Estos cables se incluyen con el vehículo como parte del paquete de cableado para remolques. Estas provisiones son para un controlador de frenos eléctricos.

El arnés debe ser instalado por su concesionario o un centro de servicio calificado.

Consulte el manual del propietario del controlador de posventa de freno eléctrico para acoplado para determinar los códigos de color del controlador de freno eléctrico del acoplado. Los colores de los cables en el controlador del freno pueden ser distintos de los del vehículo.

### Luces del acoplado

Al comenzar cada viaje verifique siempre el buen estado de todas las luces del acoplado, y periódicamente en viajes más largos.

### Mensajes de conexión y luces del remolque

Cuando el remolque está conectado y funcionando correctamente, no aparece ningún mensaje de conexión o luces del remolque en el centro de información del conductor (DIC). En cambio, si el vehículo detecta un problema con la conexión o las luces del remolque, puede ver el o los siguientes mensajes en el DIC:

- CHECK TRAILER XXX LAMP (REVISAR LUZ XXX DEL REMOLQUE) aparece cuando se detectó una falla de lámpara o cableado en el remolque. Revise el cableado y las luces del remolque.

### Luces indicadoras de giro cuando se remolca un acoplado

Cuando estén correctamente conectadas, las señales direccionales del remolque se encenderán para indicar que el vehículo está girando, cambiando de carril o deteniéndose. Cuando se transporta un remolque, se encienden las flechas en el cuadro de instrumentos, aún si el remolque no está correctamente conectado o los focos están fundidos.

## Modo Remolque/acarreo

Respecto a instrucciones sobre como entrar en el modo de remolque/acarreo, consulte *Control de modo conductor* ⇨ *253*.

Remolque/acarreo es útil cuando se está arrastrando un acoplado pesado o una carga grande o pesada

El modo de remolque/acarreo está diseñado para máxima eficacia cuando el peso combinado del vehículo y el acoplado es al menos 75% del peso bruto combinado máximo del vehículo. Consulte "Peso máximo del remolque" en *Remolque* ⇨ *303*.

El Modo Tow/Haul (Remolque/acarreo) es de máxima utilidad cuando se lleva un remolque pesado o una carga grande o pesada:

- por terreno ondulado
- en tráfico de parar y arrancar
- en playas de estacionamiento abarrotadas

Si se opera el vehículo en el Modo Tow/Haul (Remolque/acarreo) cuando se llevan cargas livianas o cuando no se está remolcando, no se provocan daños; sin embargo, no se recomienda y puede tener como consecuencia desagradables características de conducción provenientes del motor y de la transmisión y una reducción en el rendimiento del combustible.

## Sistema integrado de control de los frenos del remolque

Puede que el vehículo cuente con el sistema integrado de control de los frenos del remolque (ITBC) para ser usado con remolques con frenos eléctricos o con la mayoría de los sistemas de freno de remolques eléctricos sobre hidráulicos. Estas instrucciones son válidas para ambos tipos de frenos eléctricos de remolques.

Este símbolo está en el panel de control del freno del remolque en los vehículos con el sistema ITBC. La transferencia de energía a los frenos del remolque es proporcional a la fuerza con la que se frena el vehículo. Esta disponibilidad de transferencia de energía a los frenos del remolque se puede ajustar a una gran variedad de situaciones de remolcado.

El sistema ITBC está integrado con los sistemas de frenos, frenos antibloqueo y StabiliTrak/Control electrónico de estabilidad (ESC) del vehículo. En condiciones de remolque que activen los sistemas del StabiliTrak/ESC o los frenos antibloqueo del vehículo, la electricidad que se envía a los frenos del remolque se ajusta automáticamente para minimizar el bloqueo de las ruedas del remolque. Esto no significa que el remolque tenga StabiliTrak/ESC.

Si los sistemas del StabiliTrak/ESC, los frenos antibloqueo o los frenos del vehículo no funcionan correctamente, puede que el sistema ITBC no funcione en toda su capacidad o que directamente no funcione. Asegúrese de que estos sistemas estén completamente operativos para lograr que el sistema ITBC funcione correctamente.

El sistema ITBC recibe energía por medio del sistema eléctrico del vehículo. Al desconectar el encendido también se desconecta el sistema ITBC. El sistema ITBC solo queda completamente operativo cuando el encendido está en ON/RUN (ENCENDIDO/MARCHA).

**⚠ Peligro**

Si se conecta un remolque que cuenta con un sistema de frenos neumáticos puede provocar una reducción o una pérdida total del frenado del remolque, incluyendo una mayor distancia de frenado o una inestabilidad del remolque, lo que podría resultar en lesiones graves, la muerte o daños a la propiedad. Solo use el sistema de ITBC con sistemas de frenos de remolque eléctricos o eléctricos sobre hidráulicos.

**Panel de control de los frenos del remolque**

1. Palanca de aplicación manual de los frenos del remolque
2. Símbolo de remolque
3. Botones de ajuste del rendimiento de los frenos del remolque

El panel de control del ITBC se encuentra en el tablero de instrumentos, a la izquierda de la columna de dirección. El panel de control permite ajustar la cantidad de transferencia de energía, lo que resulta en lo que se conoce como rendimiento de los frenos del remolque, que tienen disponibles los frenos del remolque y permite la aplicación manual de los frenos del remolque. Use el panel de control del ITBC y la página de visualización de los frenos del remolque en el DIC para ajustar y mostrar la corriente enviada a los frenos del remolque.

**Página de visualización de los frenos del remolque en el DIC**

La página de visualización del ITBC indica:

- Los ajustes del rendimiento de los frenos del remolque
- Transferencia de energía a los frenos del remolque
- Conexión del remolque
- Estado de funcionamiento del sistema.

Para visualizar:

- Desplácese por las páginas de menú del DIC
- Pulse el botón (+) o (–) en Trailer Gain (Rendimiento de los frenos del remolque)
- Active la palanca de aplicación manual de los frenos del remolque

RENDIMIENTO DE LOS FRENOS DEL REMOLQUE:

Pulse un botón de Trailer Gain (Rendimiento de los frenos del remolque) para recuperar el ajuste de rendimiento actual. Cada vez que se pulsan y se sueltan los botones del rendimiento se cambia el ajuste del rendimiento de los frenos del remolque. Pulse Trailer Gain (Rendimiento de los frenos del remolque) (+) o (–) para ajustar. Mantenga pulsado para ajustar de forma constante el rendimiento de los frenos del remolque. Para desactivar la transferencia de energía al remolque, ajuste el rendimiento de los frenos del remolque en 0,0. Este ajuste se puede establecer entre 0,0 y 10,0 con un remolque conectado o desconectado.

TRANSFERENCIA DE ENERGÍA AL REMOLQUE: Esto se muestra siempre que haya conectado un remolque con frenos eléctricos. La transferencia a los frenos del remolque se basa en la fuerza con la que se frena al vehículo y está relacionada al ajuste del

rendimiento de los frenos del remolque. La transferencia se muestra entre 0 y 100% para cada ajuste del rendimiento.

La transferencia de energía al remolque indicará "- - - - - -" en la página de visualización de los frenos del remolque cuando ocurra lo siguiente:

- No hay un remolque conectado.
- El remolque conectado no cuenta con frenos eléctricos, no se muestra un mensaje en el DIC.
- Se desconectó un remolque que tiene frenos eléctricos, se muestra el mensaje CHECK TRAILER WIRING (COMPRUEBE EL CABLEADO DEL REMOLQUE) en el DIC
- Hay una falla en el cableado a los frenos del remolque, se muestra el mensaje CHECK TRAILER WIRING (COMPRUEBE EL CABLEADO DEL REMOLQUE) en el DIC
- El sistema ITBC no está funcionando debido a una falla, se muestra el mensaje SERVICE TRAILER BRAKE SYSTEM (REALICE SERVICIO AL SISTEMA DE FRENOS DEL REMOLQUE) en el DIC

**Palanca de aplicación manual de los frenos del remolque**

Deslice esta palanca hacia la derecha para aplicar los frenos eléctricos del remolque de forma independiente a los frenos del vehículo. Use esta palanca para ajustar el rendimiento de los frenos del remolque para obtener una transferencia de energía adecuada a los frenos del remolque. Esta palanca también se puede usar en cualquier momento para requerir un frenado adicional del remolque. Las luces de freno del remolque y del vehículo se encienden cuando los frenos del vehículo o los frenos manuales del remolque se aplican y están correctamente conectados.

**Procedimiento de ajuste del rendimiento de los frenos del remolque**

El rendimiento de los frenos del remolque se debe establecer para una condición de remolcado específica y se debe volver a ajustar cada vez que cambie la carga del vehículo, la carga del remolque o las condiciones de la superficie del camino.

**⚠ Peligro**

Si se ajusta demasiado rendimiento o un rendimiento insuficiente a los frenos del remolque, los mismos pueden no detener al vehículo y al remolque como deberían hacerlo, lo que puede provocar un accidente. Siga siempre las instrucciones para ajustar el rendimiento de los frenos del remolque al rendimiento de frenado del remolque adecuado.

Para ajustar el rendimiento de los frenos del remolque para cada condición de remolcado:

1. Conduzca el vehículo con el remolque acoplado sobre una superficie de camino nivelada que sea representativa de la condición de remolque y que esté libre de tránsito a una velocidad entre 32 y 40 km/h (20 y 25 mph) y accione completamente la palanca de aplicación manual de los frenos del remolque.

**Nota**

Si se ajusta el rendimiento de los frenos del remolque a velocidades inferiores al rango de 32 o 40 km/h (20 o 25 mph), puede dar como resultado un ajuste incorrecto del rendimiento.

2. Ajuste el rendimiento del freno del remolque usando los botones de ajuste del Trailer Gain (Rendimiento del freno del remolque) al punto inmediatamente inferior al que se bloquean las ruedas del remolque, lo cual se puede detectar al escuchar un chirrido en las ruedas o ver humo en los neumáticos al momento en que se bloquean.

**Nota**

El bloqueo de las ruedas del remolque puede no ocurrir si la carga del mismo es muy pesada. En este caso, ajuste el rendimiento del freno del remolque a la configuración más alta posible de acuerdo a la condición de remolcado.

3. Vuelva a ajustar el rendimiento del freno del remolque siempre que cargue el vehículo, el remolque o que cambien las condiciones de superficie del camino, o si nota que se bloquean las ruedas del remolque cuando se lo remolca.

**Otros mensajes del DIC relativos al control de frenos integrado (ITBC)**

TRAILER BRAKES CONNECTED (FRENOS DE REMOLQUE CONECTADOS): Este mensaje se muestra brevemente cuando se conecta por primera vez al vehículo un remolque con frenos eléctricos. Este mensaje desaparece automáticamente luego de unos 10 segundos. Este mensaje se puede aceptar y cerrar antes de que desaparezca automáticamente.

CHECK TRAILER WIRING (REVISAR CABLEADO DE REMOLQUE): Este mensaje se mostrará si:

- El sistema del ITBC determina inicialmente que hay una conexión a un remolque con frenos eléctricos y luego se desconecta del vehículo el arnés de cables del remolque.

  Si ocurre la desconexión mientras el vehículo está detenido, este mensaje desaparece automáticamente en unos 30 segundos. Este mensaje también desaparece si se lo acepta o si se vuelve a conectar el arnés de cableado del remolque.

  Si la desconexión ocurre con el vehículo en movimiento, este mensaje permanecerá mostrándose hasta que se apague el vehículo. Este mensaje también desaparece si se lo acepta o si se vuelve a conectar el arnés de cableado del remolque.
- Hay una falla eléctrica en el cableado a los frenos del remolque. Este mensaje permanece mostrándose siempre que haya una falla eléctrica en el cableado del remolque. Este mensaje también desaparece si se lo acepta.

Para determinar si la falla eléctrica se encuentra en el lado del vehículo o en el lado del remolque de la conexión del arnés de cableado:

1. Desconecte del vehículo el arnés de cableado del remolque.
2. Apague el vehículo.
3. Espere 10 segundos, después coloque el vehículo nuevamente a RUN (Operación).
4. Si el mensaje CHECK TRAILER WIRING (REVISAR CABLEADO DE REMOLQUE) vuelve a aparecer, la falla eléctrica se encuentra en el lado del vehículo.

Si el mensaje CHECK TRAILER WIRING (REVISAR CABLEADO DE REMOLQUE) sólo aparece al conectar el arnés de cableado al vehículo, la falla eléctrica está del lado del remolque.

TRAILER BRAKES DISABLED SERVICE REQUIRED (FRENOS DE REMOLQUE DESACTIVADOS, SE REQUIERE SERVICIO): Este mensaje se muestra cuando hay un problema con el sistema ITBC. Si este mensaje continúa apareciendo durante varios re-arranques, haga revisar su vehículo.

Si los mensajes CHECK TRAILER WIRING (REVISAR CABLEADO DE REMOLQUE), TRAILER BRAKES DISABLED SERVICE REQUIRED (FRENOS DE REMOLQUE DESACTIVADOS, SE REQUIERE SERVICIO), SERVICE TRAILER BRAKES (DÉ SERVICIO A FRENOS DEL REMOLQUE), HOLD LAST KNOWN GAIN (MANTENER ÚLTIMA GANACIA CONOCIDA), o REDUCED TRAILER BRAKING (FRENADO REDUCIDO DE REMOLQUE) se muestran durante la conducción, el sistema ITBC puede no estar funcionando completamente o puede que no funcione en absoluto. Cuando las condiciones del tránsito lo permitan, retire cuidadosamente el vehículo a un lado del camino y apague el vehículo. Revise la conexión del cableado al remolque y vuelva a encender el vehículo. Si cualquiera de estos mensajes continúa mostrándose, o bien el vehículo o bien el remolque requieren de un servicio.

Un concesionario de GM podría diagnosticar y reparar los problemas del remolque. Sin embargo, estos trabajos de diagnóstico o de reparación no están cubiertos por la garantía del vehículo. Contacte al vendedor del remolque para obtener asistencia con las reparaciones del remolque y para obtener información sobre la garantía del mismo.

## Control de oscilación del remolque (TSC)

Los vehículos con StabiliTrak/control electrónico de la estabilidad (ESC)tienen una función de control de oscilación de acoplado (TSC). La oscilación del acoplado es un movimiento indeseado de lado a lado del acoplado mientras se remolca. Si el vehículo está remolcando un acoplado y el TSC detecta que aumenta la oscilación, se aplican selectivamente los frenos del vehículo en cada rueda a fin de ayudar a reducir la oscilación excesiva del acoplado. Si está equipado con el sistema de control integrado de frenos de remolque (ITBC), y el remolque tiene un sistema de frenos eléctrico, StabiliTrak también puede aplicar los frenos del remolque.

Si el TSC está habilitado, la luz de advertencia del sistema de control de tracción (TCS)/StabiliTrak destellará en el cuadro de instrumentos. Reduzca la velocidad del vehículo levantando gradualmente el pie del acelerador. Si el remolque continúa balanceándose, el StabiliTrak puede reducir el par del motor para ayudar a reducir la velocidad del vehículo. El TSC no funcionará si el StabiliTrak está desactivado. Vea *Control de tracción/Control electrónico de estabilidad* ⇨ *250*.

**⚠ Peligro**

La oscilación del acoplado puede causar un choque y lesiones graves o la muerte, aún si el vehículo está equipado con TSC.

Si el acoplado comienza a oscilar, reduzca la velocidad del vehículo levantando gradualmente el pie del acelerador. Luego

(Continuación)

**Peligro (Continuación)**

pare a un costado del camino para revisar el acoplado y el vehículo, y así ayudar a corregir las posibles causas: acoplado mal cargado o sobrecargado, carga no amarrada, configuración incorrecta del enganche del acoplado, neumáticos incorrectos del vehículo o del acoplado, o incorrectamente inflados. Consulte *Equipo de remolque* ⇨ *306* para conocer las especificaciones y recomendaciones del remolque y de instalación del gancho de remolque.

### Dispositivos de control electrónico del balanceo del remolque del mercado de posventa

Algunos remolques pueden venir equipados con un dispositivo electrónico diseñado para reducir o controlar el balanceo del remolque. Los fabricantes de equipos de posventa también ofrecen dispositivos similares que se conectan al cableado entre el remolque y el vehículo. Estos dispositivos pueden interferir con los sistemas de freno del remolque del vehículo o con otros sistemas, incluyendo los sistemas antibalanceo integrados, si están equipados. Podrían aparecer mensajes relacionados a las conexiones del remolque o a los frenos del mismo en el DIC. Se desconocen los efectos que estos dispositivos de posventa sobre la maniobrabilidad del vehículo o el rendimiento de los frenos del remolque.

**⚠ Peligro**

El uso de dispositivos electrónicos de posventa para el control de oscilación de remolques puede resultar en una reducción del rendimiento de los frenos del remolque, pérdida de frenado del remolque u otras fallas, y puede provocar un accidente. Usted u otras personas podrían resultar heridas de gravedad o incluso perder la vida. Antes de usar alguno de estos dispositivos:

- Pregúntele al fabricante del dispositivo o del remolque si se ha sido probado meticulosamente la compatibilidad del dispositivo con la marca, el modelo y el año de su vehículo y con cualquier equipamiento opcional que tenga instalado en su vehículo.

(Continuación)

**Peligro (Continuación)**

- Antes de conducir, compruebe que los frenos del remolque estén funcionando correctamente, si están equipados. Conduzca el vehículo a unos 32-40 km/h (20-25 mph) con el remolque enganchado en una superficie de camino nivelada que esté libre de tráfico, y aplique completamente la palanca de aplicación manual del freno del remolque. También compruebe que las luces de frenos y demás luces del remolque funcionen correctamente.
- Si en algún momento los frenos del remolque no funcionan correctamente, o si un mensaje del DIC indica de un problema con las conexiones del remolque o con los frenos del remolque, retire cuidadosamente el vehículo a un lateral del camino cuando las condiciones del tráfico lo permitan.

### Neumáticos del acoplado

Los neumáticos especiales para acoplado (ST) difieren de los neumáticos para vehículo. Los neumáticos para acoplados están diseñados con flancos rígidos para ayudar a impedir las

oscilaciones y soportar cargas pesadas. Estas características pueden dificultar la determinación de si las presiones de inflado de los neumáticos del acoplado son bajas con solo mirarlos.

Compruebe siempre las presiones de los neumáticos del acoplado antes de cada viaje, cuando los neumáticos están fríos. La baja presión de los neumáticos del acoplado es una causa principal de los reventones de neumático de acoplado.

Los neumáticos de acoplado se deterioran con el tiempo. En el flanco del neumático de acoplado se indican la semana y el año de fabricación del neumático. Muchos fabricantes de neumáticos para acoplado recomiendan remplazarlos cuando tienen más de seis años.

La sobrecarga es otra causa importante de reventones de neumático de acoplado. Jamás cargue el acoplado con más peso del que están diseñados para soportar los neumáticos. La carga permitida se indica en el flanco del neumático del acoplado.

Antes de conducir, averigüe siempre la máxima velocidad permitida para los neumáticos del acoplado. Puede que sea significativamente inferior a la velocidad permitida para los neumáticos del vehículo. La velocidad permitida puede estar indicada en el flanco del neumático del acoplado. Si no se indica la velocidad permitida, la velocidad máxima predeterminada de los neumáticos para acoplado es de 105 km/h (65 mph).

# Conversiones y agregados

## Equipos eléctricos agregados

**⚠ Peligro**

El conector de datos (DLC) se usa para reparar el vehículo y para la inspección de emisiones/prueba de mantenimiento. Vea *Indicador de averías (MIL) (Luz indicadora de necesidad de revisión del motor)* ⇨ *131*. Un dispositivo conectado al DLC —como un dispositivo de seguimiento de flota o de control del comportamiento de un conductor del mercado posventa— puede llegar a interferir con los sistemas del vehículo. Esto podría afectar el funcionamiento del vehículo y causar un accidente. Dicho dispositivo también podría acceder a información almacenada en los sistemas del vehículo.

**Atención**

Algunos equipos eléctricos pueden dañar el vehículo o causar que los componentes no funcionen, problemas que no cubre la garantía del vehículo. Verifique siempre con su concesionario antes de agregar equipos eléctricos.

**⚠ Peligro**

Ciertos equipos de radio móviles, como amplificadores y antenas utilizados para la comunicación de dos vías, pueden interferir con algunos sistemas de vehículos. Asegúrese siempre de que este equipo se suministre con una conexión a tierra local adecuada. Siga todas las instrucciones que vienen con el equipo y consulte a su distribuidor GM para obtener instrucciones adicionales de instalación de radio móvil.

Los equipos agregados pueden agotar la batería de 12 voltios del vehículo, incluso aunque el vehículo no esté en funcionamiento.

El vehículo cuenta con un sistema de airbags. Antes de intentar agregar cualquier equipo eléctrico al vehículo, consulte *Servicio de un vehículo equipado con airbag* ⇨ *77* y *Agregar equipos a un vehículo equipado con airbag* ⇨ *77*.

# Cuidado del vehículo


**Información general**
Información general ..... 322
Accesorios y modificaciones del vehículo ..... 322

**Comprobaciones en el vehículo**
Operaciones de mantenimiento realizadas por el propio usuario ..... 322
Capó ..... 323
Vista del compartimento del motor ... 325
Aceite del motor ..... 328
Sistema de vida útil del aceite del motor ..... 330
Líquido de la transmisión automática. ..... 331
Sistema de cálculo de vida útil del filtro de aire del motor ..... 331
Filtro de aire del motor ..... 332
Sistema de refrigeración ..... 333
Recalentamiento del motor ..... 337
Ventilador del motor ..... 338
Líquido de lavado ..... 338
Frenos ..... 339
Sistema de vida útil de las pastillas de freno ..... 340
Líquido de frenos ..... 341
Batería ..... 342
Tracción en las cuatro ruedas ..... 343
Eje delantero ..... 343
Eje trasero ..... 344
Verificación del mecanismo del freno de estacionamiento y P (Estacionamiento) ..... 344
Sustitución de las escobillas de los limpiaparabrisas ..... 344
Reemplazo de cristales ..... 345
Sustitución del parabrisas ..... 345
Amortiguador(es) a gas ..... 346

**Orientación de los faros**
Direccionamiento de los faros ..... 347

**Sustitución de las lámparas**
Sustitución de las lámparas ..... 347
Iluminación de LED ..... 347
Luces traseras, luces de giro, luces de freno y luces de marcha atrás (Solo Chevrolet) ..... 347

**Sistema eléctrico**
Sobrecarga del sistema eléctrico ..... 348
Fusibles y disyuntores ..... 350
Caja de fusibles del compartimento del motor ..... 351
Caja de fusibles del tablero de instrumentos ..... 355
Caja de fusibles del compartimiento trasero ..... 357

**Ruedas y neumáticos**
Neumáticos ..... 359
Neumáticos para todas las estaciones ..... 360
Neumáticos para invierno ..... 360
Neumáticos de perfil bajo ..... 361
Neumáticos todo terreno ..... 361
Presión de los neumáticos ..... 361
Presión de los neumáticos para operación a alta velocidad ..... 362
Sistema monitor de presión de los neumáticos ..... 364
Funcionamiento del monitor de presión de los neumáticos ..... 365
Revisión de los neumáticos ..... 368
Rotación de neumáticos ..... 368
Cuando llega el momento de cambiar por neumáticos nuevos ..... 369
Compra de neumáticos nuevos ..... 370
Neumáticos y ruedas de tamaño diferente ..... 371
Alineación de ruedas y balanceo de neumáticos ..... 372
Sustitución de ruedas ..... 372
Cadenas para neumáticos ..... 373
Si se desinfla un neumático ..... 373
Cambio de neumáticos ..... 375
Rueda de auxilio normal ..... 386

**Arranque con cables**
Arranque con cables ..... 387

**Remolcado del vehículo**
Transporte de un vehículo averiado ... 390

**Cuidado del aspecto**
Cuidado exterior ..... 391
Cuidado interior ..... 396
Cubrealfombras ..... 399

# Información general

Para solicitar servicio y repuestos, visite a su concesionario. Allí encontrará piezas originales y personal de servicio capacitado y con apoyo.

## Accesorios y modificaciones del vehículo

Si agrega accesorios no provistos por el concesionario o realiza modificaciones al vehículo, puede afectar su funcionamiento, incluidos los airbags, el frenado, la estabilidad, los sistemas de emisiones, la aerodinamia, la durabilidad, los sistema de asistencia al conductor y los sistemas electrónicos como el antibloqueo de frenos, el control de tracción y el control de estabilidad. Estos accesorios o modificaciones pueden incluso causar fallas o daños no cubiertos por la garantía del vehículo.

La garantía del vehículo no cubre los daños en los componentes de la suspensión causados por una modificación de la altura del vehículo fuera de la configuración de fábrica.

Los daños a los componentes del vehículo resultantes de modificaciones o la instalación o uso de piezas no certificadas por GM, incluidas las modificaciones al módulo de control o el software, no están cubiertas por los términos de la garantía del vehículo y pueden afectar la cobertura de garantía restante de las piezas afectadas.

Los accesorios GM están diseñados para complementar y funcionar con los demás sistemas del vehículo. Consulte a su concesionario para equipar el vehículo con accesorios GM originales instalados por un técnico del mismo.

Consulte también *Agregar equipos a un vehículo equipado con airbag* ⇨ *77*.

# Comprobaciones en el vehículo

## Operaciones de mantenimiento realizadas por el propio usuario

**⚠ Peligro**

Puede ser peligroso trabajar en su vehículo si no cuenta con el conocimiento, el manual de servicio, herramientas o piezas adecuados. Siga siempre los procedimientos del manual

(Continuación)

**Peligro (Continuación)**

del propietario y consulte el manual de servicio de su vehículo antes de realizar cualquier trabajo de servicio.

Si realiza algún trabajo de servicio usted mismo, use el manual de servicio apropiado. Le instruye mucho más que este manual acerca de cómo hacer el servicio del vehículo.

Este vehículo tiene un sistema de airbags. Antes de intentar realizar el servicio usted mismo, consulte *Servicio de un vehículo equipado con airbag* ⇨ *77*.

Lleve un registro con todos los recibos de repuestos y anote el kilometraje y la fecha de todos los trabajos de servicio realizados.

**Atención**

Incluso cantidades pequeñas de contaminación pueden causar daño a los sistemas del vehículo. No permita que los contaminantes entren en contacto con los líquidos, las tapas de depósitos o las varillas medidoras de nivel.

## Capó

**⚠ Peligro**

En vehículos con arranque/detenimiento automático del motor, apague el vehículo antes de abrir el capó. Si el vehículo está encendido, el motor arrancará cuando se abra el capó. Usted u otras personas pueden sufrir lesiones.

**⚠ Peligro**

Los componentes que están debajo del capó pueden calentarse cuando funciona el motor. Para evitar el riesgo de quemarse la piel sin protección, nunca toque estos componentes hasta que se hayan enfriado y use siempre un guante o toalla para evitar el contacto directo con la piel.

Quite la nieve del capó antes de abrirlo.

**Para abrir el capó.**

1. Tire de la palanca de liberación del capó con el símbolo . Está ubicada en la parte inferior izquierda del tablero de instrumentos.

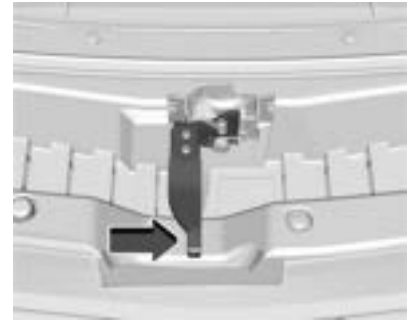

2. Vaya a la parte delantera del vehículo y localice la palanca de liberación secundaria debajo de la parte delantera central del capó. Empuje la palanca de liberación secundaria del capó hacia la derecha para liberarlo.
3. Después de levantar parcialmente el capó, el sistema de puntales de gas lo levantará automáticamente y lo mantendrá en la posición de apertura total.

**Para cerrar el capó:**

1. Antes de cerrar el capó, asegúrese de que todos los tapones de llenado estén colocados correctamente y que se retiraron todas las herramientas.

2. Jale el cofre hacia abajo hasta que el sistema de puntales de gas deje de sostenerlo.
3. Deje caer el capó. Asegúrese de que el capó esté totalmente trabado. Repita este proceso con fuerza adicional si es necesario.

**⚠ Peligro**

No circule con el vehículo si el capó no está trabado totalmente. El capó podría abrirse por completo, bloquear su visión y causar un choque. Usted u otras personas pueden sufrir lesiones. Siempre cierre totalmente el capó antes de conducir.

Si el capó no está totalmente cerrado y el vehículo está en movimiento, el centro de información para el conductor (DIC) mostrará un mensaje. Detenga y apague el vehículo, compruebe que el capó no tenga obstrucciones y ciérrelo nuevamente. Verifique si el mensaje sigue apareciendo en el DIC.

## Vista del compartimento del motor

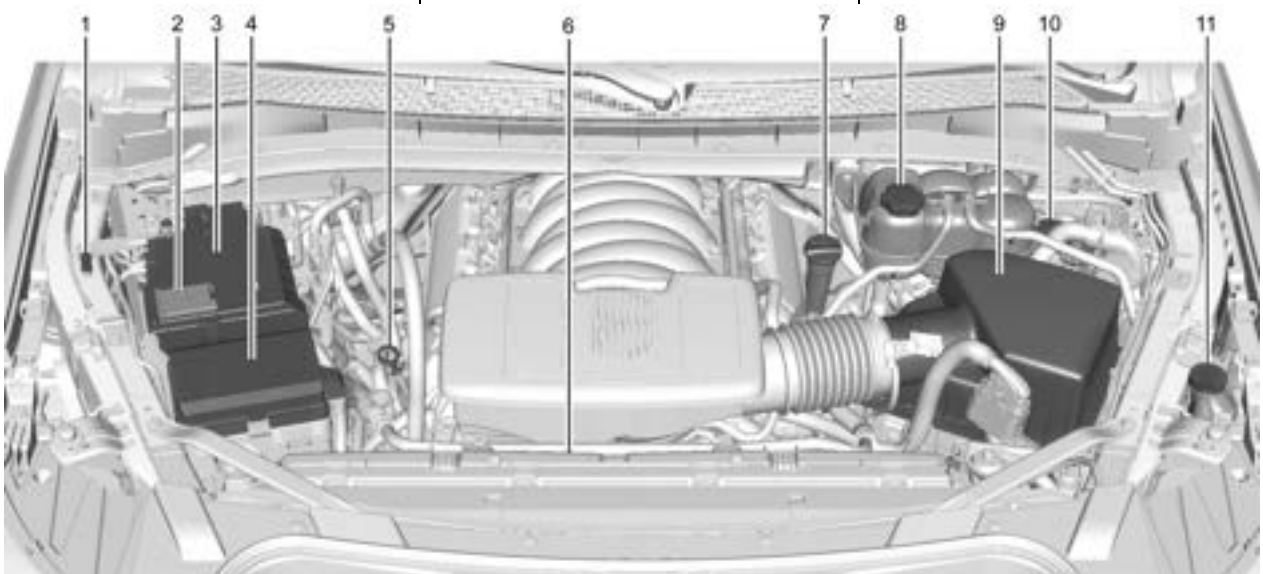


**Motor 5.3L V8**

1. Ubicación del negativo (–) remoto. Consulte *Arranque con cables* ⇨ *387*.
2. Terminal positivo (+) (bajo la tapa). Consulte *Arranque con cables* ⇨ *387*.
3. *Batería* ⇨ *342*.
4. *Caja de fusibles del compartimento del motor* ⇨ *351*.

5. Varilla de medición de aceite del motor. Consulte "Verificación del aceite del motor" en *Aceite del motor* ⇨ *328*.
6. Ventiladores de refrigeración del motor (fuera de la vista).

   Consulte *Sistema de refrigeración* ⇨ *333*.
7. Tapón de llenado de aceite del motor. Consulte "Cuándo agregar aceite del motor" en *Aceite del motor* ⇨ *328*.
8. Tanque de expansión de refrigerante y tapón de presión.

   Consulte *Sistema de refrigeración* ⇨ *333*.
9. *Filtro de aire del motor* ⇨ *332*.
10. Depósito de líquido de frenos.

    Consulte *Líquido de frenos* ⇨ *341*.
11. Depósito de líquido del lavaparabrisas. Consulte "Agregado de líquido del lavaparabrisas" en *Líquido de lavado* ⇨ *338*.

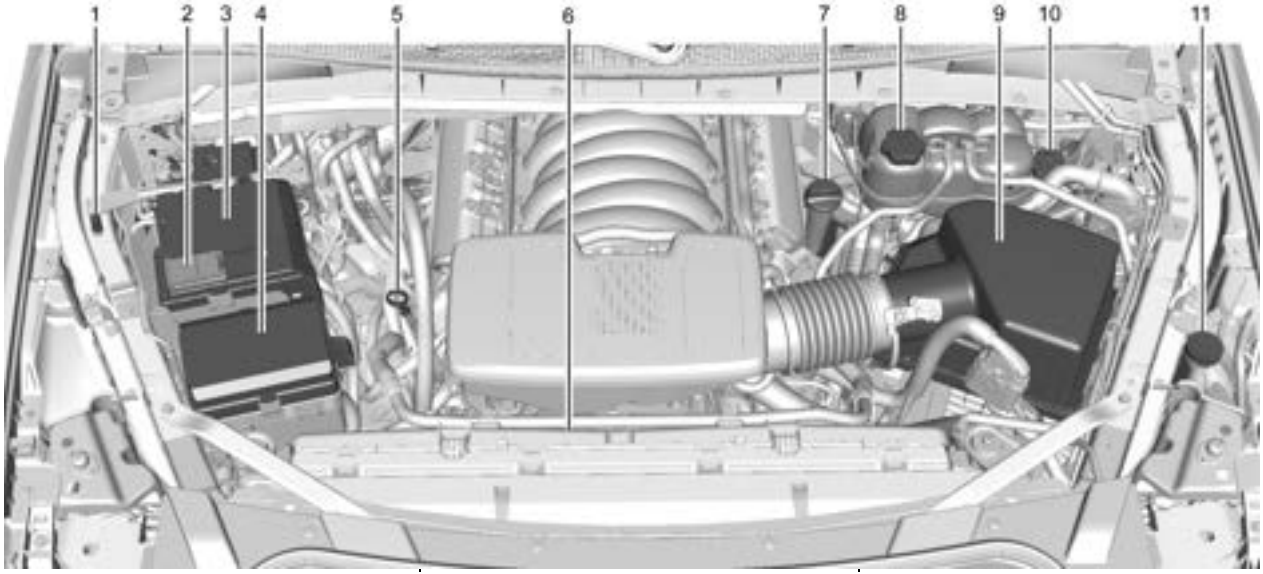


**Motor 6.2L V8**

1. Ubicación del negativo (–) remoto.
   Consulte *Arranque con cables* ⇨ *387*.
2. Terminal positivo (+) (bajo la tapa).
   Consulte *Arranque con cables* ⇨ *387*.
3. *Batería* ⇨ *342*.
4. *Caja de fusibles del compartimento del motor* ⇨ *351*.
5. Varilla de medición de aceite del motor.
   Consulte "Verificación del aceite del motor" en *Aceite del motor* ⇨ *328*.
6. Ventiladores de refrigeración del motor (fuera de la vista).
   Consulte *Sistema de refrigeración* ⇨ *333*.
7. Tapón de llenado de aceite del motor.
   Consulte "Cuándo agregar aceite del motor" en *Aceite del motor* ⇨ *328*.

8. Tanque de expansión de refrigerante y tapón de presión.

   Consulte *Sistema de refrigeración* ⇨ *333*.
9. *Filtro de aire del motor* ⇨ *332*.
10. Depósito de líquido de frenos.

    Consulte *Líquido de frenos* ⇨ *341*.
11. Depósito de líquido del lavaparabrisas. Consulte "Agregado de líquido del lavaparabrisas" en *Líquido de lavado* ⇨ *338*.

## Aceite del motor

Para asegurar el funcionamiento correcto y una larga vida útil del motor, debe prestar especial atención al aceite del motor.
Si sigue estos pasos sencillos pero importantes, contribuirá a proteger su inversión:

- Use aceite del motor aprobado de la especificación y grado de viscosidad correctos. Consulte "Selección del aceite correcto del motor" en esta sección.
- Compruebe regularmente el nivel de aceite del motor y mantenga el nivel correcto. Consulte "Verificación del aceite del motor" y "Cuándo agregar aceite del motor" en esta sección.
- Cambie el aceite del motor en el momento apropiado.

  Consulte *Sistema de vida útil del aceite del motor* ⇨ *330*.
- Deseche siempre el aceite del motor de manera correcta. Consulte "Qué hacer con el aceite usado" en esta sección.

### Verificación del aceite del motor

Compruebe regularmente el nivel del aceite del motor, cada 650 km (400 mi), especialmente antes de un viaje largo. La manija de la varilla de medición del aceite del motor es un aro. Consulte la ubicación en *Vista del compartimento del motor* ⇨ *325*.

**⚠ Peligro**

La manija de la varilla de medición del aceite del motor puede estar caliente y provocarle una quemadura. Tome la varilla de medición con una toalla o un guante.

Si aparece un mensaje de poco aceite en el Centro de información del conductor (DIC), compruebe el nivel de aceite.

Siga estas instrucciones:

- Para obtener una lectura exacta, estacione el vehículo en suelo plano. Compruebe el nivel de aceite del motor luego de que haya estado apagado como mínimo dos horas. Comprobar el nivel de aceite del motor en pendientes pronunciadas o demasiado pronto luego de apagar el motor puede causar lecturas incorrectas. La exactitud mejora al comprobar un motor en frío antes de arrancarlo. Remueva la varilla de medición y compruebe el nivel.
- Si no es capaz de esperar dos horas, el motor debe estar apagado como mínimo 15 minutos si está caliente, o 30 minutos como mínimo si el motor no está caliente. Tire de la varilla de medición, límpiela con una toalla de papel o un trapo limpios y luego empújela dentro de regreso, hasta el fondo. Extraiga nuevamente la varilla manteniendo la punta hacia abajo y lea el nivel.

### Cuándo agregar aceite del motor

Si el aceite está por debajo del área con rayas cruzadas en la punta de la varilla de medición y el motor ha estado apagado como mínimo 15 minutos, agregue 1 L (1 qt) del aceite recomendado y luego vuelva a comprobar el nivel. Consulte "Selección del aceite correcto para el motor" más adelante en esta sección para ver la explicación acerca de la clase de aceite a usar. Para conocer la capacidad del cárter de aceite del motor, consulte *Capacidades y especificaciones* ⇨ *414*.

**Atención**

No agregue demasiado aceite. Los niveles de aceite superiores o inferiores al rango de funcionamiento aceptable mostrado en la varilla medidora son dañinos para el motor. Si el nivel de aceite está por arriba del rango de funcionamiento (es

(Continuación)

**Atención (Continuación)**

decir, el motor tiene tanto aceite que el nivel sube por encima del área con cruces que muestra el rango de funcionamiento normal), puede dañarse el motor. Drene el exceso de aceite o limite la marcha del vehículo y solicite a un profesional de servicio que drene el exceso de aceite.

Consulte la ubicación del tapón de llenado de aceite del motor en *Vista del compartimento del motor* ⇨ *325*.

Agregue suficiente aceite para ubicar el nivel en el rango de funcionamiento correcto. Cuando termine, introduzca nuevamente la varilla medidora hasta el fondo.

### Selección del aceite correcto del motor

La selección del aceite correcto del motor depende de la especificación y el grado de viscosidad correctos.

Consulte *Líquidos y lubricantes recomendados* ⇨ *409*.

#### Especificación

Use aceites de motor totalmente sintéticos que cumplan con las especificaciones de dexos1. Los aceites de motor que han sido aprobados por GM como aceites que cumplen con las especificaciones de dexos1 vienen identificados con el logotipo de aprobación dexos1.

**Atención**

Si no se usa el aceite del motor recomendado o uno equivalente, pueden producirse daños en el motor no cubiertos por la garantía del vehículo.

#### Grado de viscosidad

Use aceite para motor de grado de viscosidad SAE 0W-20.

Cuando seleccione un aceite del grado de viscosidad apropiado, se recomienda elegir un aceite de la especificación correcta. Consulte "Especificación" más atrás en esta sección.

### Aditivos del aceite del motor/Lavados con aceite de motor

No agregue ningún aditivo al aceite. Los aceites recomendados que cumplen con la especificación de dexos1 es todo lo que se necesita para un buen rendimiento y para proteger el motor.

No se recomienda realizar lavados del sistema de aceite, puesto que pueden causar daños al motor no cubiertos por la garantía del vehículo.

### Qué hacer con el aceite usado

El aceite del motor usado contiene ciertos elementos que pueden ser insalubres para su piel y pueden incluso causar cáncer. No permita que su piel quede impregnada con aceite del motor mucho tiempo. Lave su piel y sus uñas con agua y jabón o un buen limpiamanos. Lave o deseche correctamente las ropas o trapos que contienen aceite del motor usado. Consulte las advertencias del fabricante acerca del uso y desecho de productos de aceite.

El aceite usado puede ser una amenaza para el medio ambiente. Si cambia el aceite usted mismo, asegúrese de drenar todo el aceite del filtro antes de desecharlo. Nunca deseche el aceite tirándolo a la basura o derramándolo en el suelo, las alcantarillas o los cursos o depósitos de agua. Recíclelo llevándolo a un sitio donde recojan aceite usado.

## Sistema de vida útil del aceite del motor

### Cuándo cambiar el aceite del motor

Este vehículo tiene un sistema de computadora que indica cuándo cambiar el aceite del motor y el filtro. Esto se basa en una combinación de factores que incluyen las revoluciones del motor, la temperatura del motor y los kilómetros recorridos. En función de las condiciones de conducción, el kilometraje al que se indica el cambio de aceite puede variar considerablemente. Para que el sistema de vida útil del aceite funcione correctamente, se debe poner a cero cada vez que se cambia el aceite.

En algunos vehículos, cuando el sistema ha calculado que se ha reducido la vida útil del aceite, aparece un mensaje CAMBIAR PRONTO EL ACEITE DE MOTOR para indicar que es necesario un cambio de aceite. Cambie el aceite tan pronto sea posible dentro de los próximos 1.000 km (600 millas). Es posible que, si se conduce en las mejores condiciones, el sistema de vida útil del aceite pueda indicar que no es necesario cambiar al aceite por hasta un año. El aceite del motor y el filtro se deben cambiar como mínimo una vez por año y, en ese momento, se debe poner a cero el sistema. En los vehículos sin el mensaje CAMBIAR PRONTO EL ACEITE DE MOTOR, es necesario un cambio de aceite cuando el porcentaje de VIDA ACEITE RESTANTE se acerca al 0%. Su concesionario tiene personal de servicio capacitado que realizará esta tarea y pondrá a cero el sistema. También es importante verificar regularmente el aceite a lo largo del intervalo entre cambios de aceite y mantenerlo al nivel correcto.

Si el sistema se pone a cero accidentalmente, el aceite debe cambiarse a los 5.000 km (3.000 millas) del último cambio de aceite. Recuerde poner a cero el sistema de vida útil del aceite toda vez que cambie el aceite.

### Cómo poner a cero el sistema de vida útil del aceite del motor

Ponga a cero el sistema toda vez que cambie el aceite del motor, de modo que el sistema pueda calcular el próximo cambio de aceite. Siempre restablezca la vida útil del aceite a 100% después de cada cambio de

aceite. No se restablece por sí sola. Para restablecer el sistema de vida útil del aceite del motor

1. Visualice el porcentaje de vida útil del aceite en el DIC. Consulte *Centro de información del conductor (Nivel base)* ⇨ *143* o *Centro de información del conductor (Gama alta)* ⇨ *146*.
2. Presione la rueda selectora del volante, o el vástago de restablecimiento a cero del cuentakilómetros parcial si el vehículo no tiene controles del DIC, durante varios segundos. Cuando aparezca el mensaje de confirmación, seleccione SÍ. La vida útil del aceite pasará a ser 100%.

El sistema de vida útil del aceite también se puede restablecer de la siguiente manera:

1. Visualice el porcentaje de vida útil del aceite en el DIC. Consulte *Centro de información del conductor (Nivel base)* ⇨ *143* o *Centro de información del conductor (Gama alta)* ⇨ *146*.
2. Presione a fondo lentamente el pedal del acelerador, tres veces, dentro de un lapso de cinco segundos.
3. Si la visualización cambia a 100%, el sistema se ha restablecido.

Si el vehículo tiene un mensaje CAMBIAR PRONTO EL ACEITE DE MOTOR y vuelve a aparecer cuando se arranca el vehículo y/o el porcentaje de vida útil del aceite está próximo a 0%, no se ha restablecido a cero el sistema de vida útil del aceite del motor. Repita el procedimiento.

## Líquido de la transmisión automática.

### Cuándo verificar y cambiar el líquido de la transmisión automática

Normalmente no es necesario comprobar el nivel de líquido de la transmisión. La única razón de pérdidas de líquido es una fuga de la transmisión o una transmisión recalentada. El vehículo no está equipado con una varilla medidora de nivel de líquido de la transmisión. Existe un procedimiento especial para verificar y cambiar el líquido de la transmisión en estos vehículos. Puesto que este procedimiento es difícil, debe realizarse en el concesionario. Para información adicional, contáctese con el concesionario.

**Atención**

El uso de un líquido de transmisión automática incorrecto puede causar daños al vehículo, y los daños pueden no ser cubiertos por la garantía del vehículo. Use siempre el líquido de transmisión automática indicado en *Líquidos y lubricantes recomendados* ⇨ *409*.

Cambie el líquido y el filtro en los intervalos de mantenimiento programados que aparecen en *Mantenimiento programado* ⇨ *402*. Asegúrese de usar el líquido de la transmisión que aparece en *Líquidos y lubricantes recomendados* ⇨ *409*.

## Sistema de cálculo de vida útil del filtro de aire del motor

Si está equipada, esta función presenta la vida útil restante del filtro de aire y el mejor momento para cambiarlo. El momento de cambiar un filtro de aire del motor depende de las condiciones de conducción y ambientales.

### Cuándo cambiar el filtro de aire del motor

Cuando el centro de información para el conductor (DIC) muestra un mensaje recomendando reemplazar el filtro de aire del motor en el próximo cambio de aceite, siga esa indicación.

Cuando el DIC muestra un mensaje recomendando reemplazar el filtro de aire del motor pronto, reemplace dicho filtro a la brevedad.

Después de cambiar el filtro de aire, se debe restablecer a cero el sistema.

Si el DIC muestra un mensaje recomendando verificar el sistema del filtro de aire del motor, consulte a su concesionario.

### Cómo restablecer a cero el sistema de vida útil del filtro de aire del motor

Para restablecer:

1. Coloque la palanca de cambios en P (Estacionamiento).
2. Visualice la vida útil del filtro de aire en el DIC. Consulte *Centro de información del conductor (Nivel base)* ⇨ *143* o *Centro de información del conductor (Gama alta)* ⇨ *146*.
3. Presione la ruedecilla en el volante para moverse al área de visualización Restablecer/Desactivar. Seleccione Restablecer y luego presione la ruedecilla durante varios segundos.
4. Presione la perilla para confirmar y restablecer.

## Filtro de aire del motor

El filtro/depurador de aire del motor está en el compartimiento del motor del lado del conductor.

Consulte *Vista del compartimento del motor* ⇨ *325*.

### Cuándo inspeccionar el filtro/depurador de aire del motor

Si el vehículo no está equipado con el sistema de vida útil del filtro de aire del motor, consulte *Mantenimiento programado* ⇨ *402* para conocer los intervalos de inspección y reemplazo del filtro depurador de aire del motor.

### Cómo inspeccionar y reemplazar el filtro/depurador de aire del motor

No encienda el motor ni mantenga el motor funcionando con la cubierta del filtro/depurador de aire del motor abierta. Antes de remover el filtro/depurador de aire del motor, verifique que la cubierta del filtro/depurador de aire del motor y los componentes cercanos estén limpios. No limpie el filtro/depurador de aire del motor ni sus componentes con agua ni aire comprimido.

Para inspeccionar o reemplazar el depurador/filtro del motor.

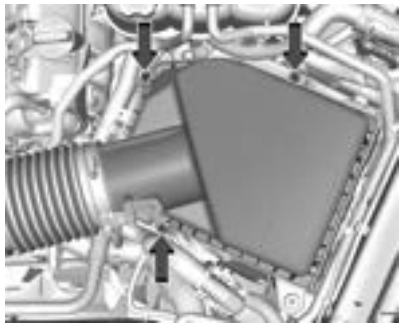

**Se muestra el motor de 5.3L V8; el de 6.2L V8 es similar**

1. Quite los tres tornillos, incline la tapa y deslícela hacia afuera del conjunto.

**⚠ Peligro**

Si es necesario reemplazar una pieza, la misma se debe reemplazar por una con el mismo número de pieza o por una equivalente. El uso de una pieza de repuesto que no tenga el mismo encaje, la misma forma y la misma función podría provocar lesiones personales o daños al vehículo.

2. Inspeccione o reemplace el depurador/filtro del motor.
3. Baje la tapa, deslícela hacia adentro del conjunto y fíjela con los tres tornillos.
4. Si está equipado, restablezca a cero el sistema de vida útil del filtro de aire del motor después de reemplazar el filtro de aire del motor.

   Consulte *Sistema de cálculo de vida útil del filtro de aire del motor* ⇨ *331*.

**⚠ Peligro**

Si hace funcionar el motor con el depurador/filtro de aire desmontado, puede quemarse o causar quemaduras a los demás. Preste atención cuando trabaje

(Continuación)

**Peligro (Continuación)**

en el motor. No arranque el motor ni conduzca el vehículo con el depurador/filtro de aire desactivado, ya que podrían salir llamas si se produce un encendido prematuro en el motor.

**Atención**

Con el depurador/filtro de aire desmontado, la suciedad puede entrar fácilmente al motor y dañarlo. Siempre tenga colocado el depurador/filtro de aire al conducir.

## Sistema de refrigeración

El sistema de refrigeración permite que el motor mantenga la temperatura de funcionamiento correcta.

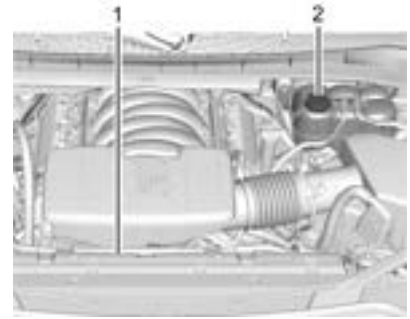


**Motor 5.3L V8**

1. Ventiladores eléctricos de refrigeración del motor (fuera de la vista).
2. Tanque de compensación del refrigerante y tapa a presión

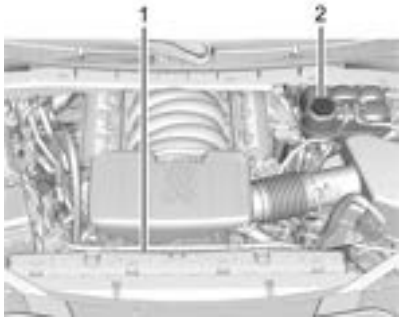


**Motor 6.2L V8**

1. Ventiladores eléctricos de refrigeración del motor (fuera de la vista).
2. Tanque de compensación del refrigerante y tapa a presión

**⚠ Peligro**

Un ventilador eléctrico debajo del capó puede arrancar incluso cuando el motor no está en funcionamiento y puede causar lastimaduras. Mantenga sus manos, ropa y herramientas lejos de cualquier ventilador eléctrico debajo del capó.

**⚠ Peligro**

No toque el calentador, el radiador, los tubos o las mangueras del aire acondicionado ni las demás piezas del motor. Pueden estar muy calientes y quemarle. No deje funcionar el motor si hay una fuga; todo el refrigerante podría filtrarse. Eso podría causar que el motor se prenda fuego y quemarle. Repare cualquier fuga antes de conducir el vehículo.

## Refrigerante del motor

El sistema de refrigeración del vehículo se llena con refrigerante del motor DEX-COOL®. Este refrigerante está diseñado para quedar en el vehículo por 5 años o 240.000 km (150.000 millas), el primero en producirse.

Se explica a continuación el sistema de refrigeración y cómo verificar y agregar refrigerante cuando el nivel está bajo.
Si existe un problema de recalentamiento del motor, consulte *Recalentamiento del motor* ⇨ *337*.

### Qué usar

**⚠ Peligro**

El agua pura, u otros líquidos como el alcohol, pueden hervir antes que la mezcla refrigerante correcta. Con agua pura o con una mezcla incorrecta, el motor podría calentarse demasiado pero no aparecerá una advertencia de recalentamiento. El motor puede prenderse fuego y usted u otros podrían quemarse.

Use una mezcla 50/50 de agua potable limpia y refrigerante DEX-COOL. Esta mezcla:

- Proporciona protección contra el congelamiento hasta una temperatura exterior de -37 °C (-34 °F).
- Proporciona protección contra ebullición hasta una temperatura del motor de 129 ° C (265 °F).
- Protege contra el óxido y la corrosión.
- No daña las piezas de aluminio.
- Ayuda a mantener la temperatura correcta del motor.

**Atención**

No use una mezcla de refrigerante DEX-COOL distinta a la que cumple la Norma GMW3420 de GM y agua potable limpia. Cualquier otra cosa puede causar daños al vehículo y al sistema de refrigeración del motor, los cuales no estarían cubiertos por la garantía del vehículo.

Nunca deseche el refrigerante del motor tirándolo a la basura o derramándolo en el suelo, las alcantarillas o los cursos o depósitos de agua. Solicite que cambie el refrigerante un centro de servicio autorizado, conocedor de los requisitos legales relativos al desecho de refrigerante usado. De esta forma contribuirá a la protección del medio ambiente y de su salud.

## Verificación del refrigerante

El tanque de compensación del refrigerante está en el compartimiento del motor, del lado del conductor del vehículo.

Consulte *Vista del compartimento del motor* ⇨ *325*.

El vehículo debe estar sobre una superficie nivelada cuando se verifica el nivel de refrigerante.

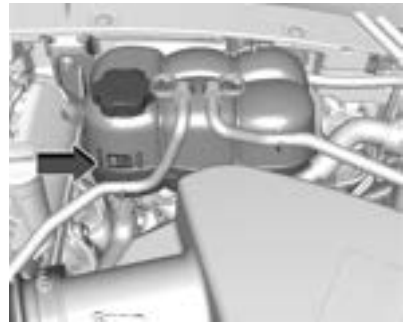

**Se muestra el motor de 5.3L V8; el de 6.2L V8 es similar**

Verifique si el refrigerante está visible en el tanque de expansión de refrigerante. Si el refrigerante dentro del depósito de compensación está hirviendo, espere hasta que se enfríe. El nivel de refrigerante debe estar en el nivel de la marca indicada o por encima de la misma. Si no lo está, es posible que haya una fuga en el sistema de refrigeración.

Si el refrigerante está visible pero el nivel del mismo no está en por encima de la marca indicada, consulte las secciones siguientes acerca de cómo agregar refrigerante al tanque de compensación del refrigerante.

## Cómo agregar refrigerante al tanque de expansión

**⚠ Peligro**

Derramar refrigerante en piezas del motor calientes puede causarle quemaduras. El refrigerante contiene glicol etileno, que se quemará si las piezas del motor están suficientemente calientes.

**⚠ Peligro**

El agua pura, u otros líquidos como el alcohol, pueden hervir antes que la mezcla refrigerante correcta. Con agua pura o con una mezcla incorrecta, el motor podría calentarse demasiado pero no aparecerá una advertencia de

(Continuación)

**Peligro (Continuación)**

recalentamiento. El motor puede prenderse fuego y usted u otros podrían quemarse.

**⚠ Peligro**

Los vapores y líquidos hirviendo del sistema de refrigeración caliente están bajo presión. Girar el tapón de presión, incluso un poco, puede causar que salgan a gran velocidad y quemarle. Nunca gire el tapón cuando el sistema de refrigeración, incluido el tapón de presión, está caliente. Espere que el sistema de refrigeración y el tapón de presión se enfríen.

**Atención**

No seguir el proceso específico de rellenado de refrigerante podría causar que el motor se recaliente y daños al sistema. Si el refrigerante no se ve en el tanque de compensación, consulte con su concesionario.

Si no se ve refrigerante en el tanque de compensación, agregue refrigerante.

1. Retire la tapa a presión del tanque de expansión de refrigerante cuando el sistema de refrigeración, incluida la tapa a presión del tanque de expansión de refrigerante y la manguera superior del radiador ya no estén calientes.

   Gire la tapa de presión lentamente, hacia la izquierda, una vuelta completa. Si se escucha un silbido, espere que cese. Un soplido significa que todavía queda presión en su interior.
2. Continúe girando lentamente la tapa a presión y sáquela.
3. Llene el tanque de compensación del refrigerante con la mezcla correcta, hasta la marca de llenado en frío.
4. Con la tapa de presión del tanque de compensación de refrigerante quitada, arranque el motor y hágalo funcionar hasta que el medidor de temperatura del refrigerante del motor indique aproximadamente 90 °C (195 °F).

   Para entonces, el nivel de refrigerante dentro del tanque de expansión puede haber bajado. Si el nivel es más bajo, agregue más de la mezcla correcta al tanque de compensación del refrigerante hasta que el nivel alcance la marca indicada.
5. Vuelva a colocar el tapón de presión, firmemente apretado.
6. Verifique el nivel de refrigerante luego de apagar el motor y de que el refrigerante se haya enfriado. Si fuera necesario, repita los pasos 1–6 del proceso de rellenado de refrigerante.

**Atención**

Si el tapón de presión no está bien apretado, pueden producirse pérdidas de refrigerante y daños del motor. Asegúrese de que el tapón esté colocado correctamente y apretado.

## Recalentamiento del motor

**Atención**

No deje funcionar el motor si hay una fuga en el sistema de refrigeración del motor. Esto puede causar la pérdida de todo el refrigerante, y dañar el sistema y el vehículo. Haga reparar cualquier fuga inmediatamente.

El vehículo cuenta con varios indicadores que advierten acerca del recalentamiento del motor.

Hay un indicador de temperatura del refrigerante y una luz de advertencia de temperatura del refrigerante del motor en el grupo de instrumentos del vehículo. Consulte *Sensor de temperatura del refrigerante del motor* ⇨ *126* y *Indicador de advertencia de temperatura del refrigerante del motor* ⇨ *138*.

Además, hay mensajes MOTOR RECALENTADO PARE MOTOR, MOTOR RECALENTADO RALENTÍ MOTOR y ENGINE POWER IS REDUCED (POTENCIA DEL MOTOR REDUCIDA) en el centro de información para el conductor (DIC).

Si se toma la decisión de no levantar el capó cuando aparece esta advertencia, obtenga inmediatamente ayuda del servicio.

Si se toma la decisión de levantar el capó, asegúrese de que el vehículo esté estacionado sobre una superficie nivelada.

Compruebe que el/los ventilador(es) de refrigeración del motor esté(n) funcionando. Si el motor recalienta, el/los ventilador/es deberían estar funcionando. Si no es así, apague el motor. Haga que el vehículo reciba servicio.

### Si sale vapor del compartimiento del motor

**⚠ Peligro**

Los vapores y líquidos hirviendo del sistema de refrigeración caliente están bajo presión. Girar el tapón de presión, incluso un poco, puede causar que salgan a gran velocidad y quemarle. Nunca gire el tapón cuando el sistema de refrigeración, incluido el tapón de presión, está caliente. Espere que el sistema de refrigeración y el tapón de presión se enfríen.

### Si no sale vapor del compartimiento del motor

El mensaje MOTOR RECALENTADO PARE MOTOR o MOTOR RECALENTADO RALENTÍ MOTOR, junto con el estado de bajo nivel de refrigerante, pueden indicar un problema grave.

Si aparece una advertencia de recalentamiento del motor pero no se ve ni se escucha vapor, el problema puede no ser tan grave. A veces, el motor puede recalentarse un poco cuando el vehículo:

- Trepa una pendiente larga un día caluroso.
- Se detiene después de marchar a alta velocidad.
- Está en ralentí (regulando) durante períodos prolongados debido al tránsito.
- Lleva un remolque, consulte *Remolque* ⇨ *303*.

Si aparece el mensaje MOTOR RECALENTADO PARE MOTOR o MOTOR RECALENTADO RALENTÍ MOTOR sin signos de vapor, pruebe esto durante aproximadamente un minuto:

1. Apague el aire acondicionado.

2. Encienda la calefacción a máxima temperatura y a máxima velocidad del ventilador. Abra las ventanillas si fuera necesario.
3. Cuando sea seguro hacerlo, salga de la carretera, ponga el cambio en P (Estacionamiento) o N (Punto muerto) y deje el motor en ralentí.

Si el sensor de temperatura del refrigerante del motor ya no está en la zona de recalentamiento, o ya no aparece una advertencia de recalentamiento, se puede conducir el vehículo. Continúe conduciendo el vehículo lentamente durante unos 10 minutos. Mantenga una distancia segura con respecto al vehículo que marcha adelante. Si la advertencia no vuelva a aparecer, continúe conduciendo normalmente y haga verificar que el sistema de refrigeración esté lleno y funciona correctamente.

Si la advertencia persiste, salga de la carretera, deténgase y estacione el vehículo inmediatamente.

Si aún no hay signos de vapor y el vehículo está equipado con un ventilador de refrigeración impulsado por el motor, presione el acelerador hasta que la velocidad del motor sea alrededor del doble de la de ralentí normal durante cinco minutos como mínimo, con el vehículo estacionado. Si la advertencia permanece activa, apague el motor y haga que todos los pasajeros salgan del vehículo hasta que se enfríe.

Si no hay signos de vapor, deje el motor en ralentí durante cinco minutos mientras está estacionado. Si la advertencia sigue apareciendo, apague el motor hasta que se enfríe.

## Ventilador del motor

Si el vehículo tiene ventiladores de refrigeración eléctricos, los mismos se podrían escuchar que están girando a una baja velocidad en la mayoría de los casos de conducción del día a día. Puede que los ventiladores se apaguen si no es necesaria una refrigeración. Si se lleva una carga pesada, si se lleva un remolque, si la temperatura exterior es alta, o si se está usando el sistema de aire acondicionado, los ventiladores pueden cambiar a la velocidad alta y puede que se escuche un aumento en el ruido de los mismos. Esto es normal e indica que el sistema de refrigeración está funcionando correctamente. Los ventiladores vuelven a la velocidad baja cuando ya no se necesite una refrigeración adicional.

Los ventiladores de refrigeración eléctricos del motor pueden seguir funcionando luego de haber apagado el motor. Esto es normal y no se requiere de un servicio.

## Líquido de lavado

### Qué usar

Cuando se necesite agregar líquido del lavaparabrisas, asegúrese de leer las instrucciones del fabricante antes de usarlo. Use líquido que tenga la suficiente protección contra el congelamiento en áreas en donde la temperatura pueda ser inferior a la de congelamiento.

### Agregado de líquido del lavaparabrisas

El vehículo cuenta con un mensaje de bajo nivel de líquido del lavaparabrisas en el DIC que se muestra cuando el nivel del líquido del lavaparabrisas es bajo. El mensaje se muestra por 15 segundos cada vez que pone en contacto el encendido. Cuando se muestra el mensaje LÍQUIDO LAVAPARABRISAS BAJO - AÑADIR LÍQUIDO, se necesita agregar líquido lavaparabrisas en el depósito para este líquido.

Abra el tapón con que tiene el símbolo del lavaparabrisas. Agregue líquido del lavaparabrisas hasta que se llene el tanque. Vea la ubicación del depósito en *Vista del compartimento del motor* ⇨ *325*.

**Atención**

- No utilice líquido lavador que contenga algún tipo de recubrimiento repelente de agua. Esto puede causar que las escobillas del limpiaparabrisas traqueteen o salten.
- No use refrigerante del motor (anticongelante) en el lavaparabrisas. Puede dañar el sistema del lavaparabrisas y la pintura.
- No mezcle agua con líquido del lavaparabrisas listo a usar. El agua puede causar el congelamiento de la solución y dañar el tanque de líquido y otras piezas del sistema del lavaparabrisas.

(Continuación)

**Atención (Continuación)**

- Cuando use líquido del lavaparabrisas concentrado, siga las instrucciones del fabricante para agregar agua.
- Llene el tanque de líquido del lavaparabrisas solo hasta las tres cuartas partes cuando está muy frío. Esto permite la expansión del líquido si se produce el congelamiento, lo que podría dañar el tanque si estuviera completamente lleno.

## Frenos

Los forros de freno de disco tienen integrados indicadores de desgaste que producen un sonido agudo de advertencia cuando están desgastados y se necesitan forros nuevos. El sonido puede ser intermitente o puede oírse continuamente cuando el vehículo está en movimiento, excepto cuando se aplica firmemente el pedal de freno.

**⚠ Peligro**

El sonido de advertencia de desgaste de los frenos significa que pronto los frenos dejarán de funcionar bien. Esto puede

(Continuación)

**Peligro (Continuación)**

ocasionar un choque. Cuando oiga el sonido de advertencia de desgaste de los frenos, solicite el servicio del vehículo.

**Atención**

Continuar conduciendo con los forros de freno desgastados puede ocasionar costosas reparaciones de los frenos.

Algunas condiciones de conducción o climatológicas pueden causar un chillido de los frenos cuando se aplican por primera vez, que desaparece después de varias aplicaciones. Esto no significa que los frenos estén funcionando mal.

Es necesario que las tuercas de rueda estén apretadas correctamente para ayudar a evitar la pulsación de los frenos. Cuando se rotan los neumáticos, inspeccione los forros de freno para detectar el posible desgaste y apriete en forma pareja las tuercas en la secuencia adecuada según las especificaciones de par de apriete.

Consulte *Capacidades y especificaciones* ⇨ *414*.

Las pastillas de freno se deben reemplazar como un conjunto completo por cada eje.

### Recorrido del pedal del freno

Consulte a su concesionario si el pedal del freno no vuelve a la altura normal o si hay un rápido aumento del recorrido del pedal. Esto puede ser indicio de que el freno necesita servicio.

### Reemplazo de piezas del sistema de frenos

Siempre reemplace las piezas del sistema de freno con piezas de repuesto aprobadas y nuevas. Si no se hace esto, los frenos pueden no funcionar correctamente.
El rendimiento del frenado puede variar de muchas maneras si se instalan piezas de freno incorrectas o si las piezas se instalan incorrectamente.

## Sistema de vida útil de las pastillas de freno

### Cuándo cambiar las pastillas de freno

Este vehículo cuenta con un sistema que calcula la vida útil restante de las pastillas de los frenos delanteros y traseros. La vida útil de las pastillas de freno se muestra en el centro de información para el conductor (DIC), junto con un porcentaje para cada eje. El sistema se debe restablecer a cero toda vez que se cambien las pastillas de freno.

Cuando el sistema determina que es necesario reemplazar las pastillas de freno, aparece un mensaje que puede incluir el kilometraje remanente.

Las pastillas de freno se deben reemplazar siempre como un conjunto completo por cada eje.

### Cómo restablecer a cero el sistema de vida útil de las pastillas de freno

El sistema detecta automáticamente cuando se reemplazan las pastillas de freno muy desgastadas. Cuando se conecta el encendido después de instalar pastillas de freno y sensores de desgaste nuevos, aparece un mensaje. Siga las indicaciones para restablecer a cero el sistema.

El sistema de vida útil de las pastillas de freno también se puede restablecer a cero manualmente:

1. Visualice la vida útil de las pastillas de freno en el DIC. Consulte *Centro de información del conductor (Nivel base)* ⇨ *143* o *Centro de información del conductor (Gama alta)* ⇨ *146*.
2. Seleccione el menú de vida útil de las pastillas de freno:
3. Seleccione las pastillas delanteras o traseras según corresponda.
4. Seleccione YES en el mensaje de confirmación. Repita el procedimiento para las pastillas del otro eje si también se reemplazaron.

### Cómo deshabilitar el sistema de vida útil de las pastillas de freno

El sistema de vida útil de las pastillas de freno se puede desactivar. Esto puede ser necesario si se instalan pastillas de freno del mercado de posventa sin sensores de desgaste. Cuando se desactiva el sistema, los porcentajes de vida útil de las pastillas de freno delanteras y traseras no se muestran. No obstante, los indicadores de desgaste integrados que producen un sonido agudo de advertencia cuando las pastillas de freno están desgastadas aún pueden determinar cuándo se deben reemplazar dichas pastillas.

Consulte *Frenos* ⇨ *339*.

Para desactivar el sistema de vida útil de las pastillas de freno:

1. Visualice la vida útil de las pastillas de freno en el DIC. Consulte *Centro de información del conductor (Nivel base)* ⇨ *143* o *Centro de información del conductor (Gama alta)* ⇨ *146*.
2. Seleccione el menú de vida útil de las pastillas de freno:
3. Seleccione DISABLE (DESHABILITAR).

Para volver a activar el sistema de vida útil de las pastillas de freno, siga los pasos precedentes pero seleccione ENABLE (HABILITAR) en el paso 2.

## Líquido de frenos

El depósito del cilindro maestro del freno está lleno con líquido de frenos DOT 4 aprobado por GM según se indica en el tapón del depósito. Vea la ubicación del depósito en *Vista del compartimento del motor* ⇨ *325*.

**Verificación del líquido de frenos**

Con el vehículo en cambio P (Estacionar) en una superficie nivelada, el nivel de líquido de frenos debería estar entre las marcas de mínimo y máximo en el depósito de líquido de frenos.

Hay solo dos razones por las que el nivel de líquido de frenos en el depósito puede bajar:

- Desgaste normal del revestimiento del freno. Cuando se instalan forros nuevos, el nivel de líquido vuelve a subir.
- Una fuga de líquido en el sistema de frenos hidráulicos. Haga reparar el sistema de frenos hidráulicos. Con una fuga, los frenos no funcionarán bien.

Limpie siempre la tapa del depósito de líquido de frenos y el área de alrededor de la tapa antes de sacarla.

No complete el nivel del líquido de frenos. El agregado de líquido no corrige la pérdida. Si se agrega líquido cuando los forros de frenos están desgastados, habrá demasiado líquido cuando se instalen los forros nuevos.

Agregue o retire líquido, según sea necesario, solo cuando se realiza un trabajo en el sistema hidráulico del freno.

**⚠ Peligro**

Si se agrega demasiado líquido de frenos, puede salpicar en el motor y quemarse, si el motor está suficientemente caliente. Usted y otras personas podrían quemarse, y puede dañarse el vehículo. Agregue líquido de frenos solo cuando se realiza un trabajo en el sistema hidráulico del freno.

Cuando el líquido de frenos cae a un nivel bajo, se enciende la luz de advertencia del freno.

Consulte *Indicador de advertencia del sistema de frenos* ⇨ *133*.

El líquido de frenos absorbe agua con el tiempo, lo que degrada la efectividad del líquido de frenos. Reemplace el líquido de frenos a los intervalos especificados para evitar que aumente la distancia de frenado.

Consulte *Mantenimiento programado* ⇨ *402*.

**Qué agregar**

Use únicamente líquido de frenos DOT 4 aprobado pode GM de un recipiente limpio y sellado.

Consulte *Líquidos y lubricantes recomendados* ⇨ *409*.

**⚠ Peligro**

El líquido de frenos equivocado o contaminado podría dañar el sistema de frenos. Esto podría resultar en la pérdida de los frenos y un posible accidente. Use siempre el líquido de frenos aprobado por GM.

**Atención**

Si se salpica líquido de frenos en las superficies pintadas del vehículo, se puede dañar el acabado de la pintura. Lave inmediatamente toda superficie pintada.

## Batería

La batería original del equipo no necesita mantenimiento. No quite el tapón ni añada líquido.

Consulte el número de repuesto indicado en la batería original cuando necesite una batería nueva. Vea la ubicación de la batería en *Vista del compartimento del motor* ⇨ *325*.

El vehículo cuenta con una batería de fibra de vidrio absorbente (AGM) de 12 voltios. La instalación de una batería estándar de 12 voltios tendrá como resultado la reducción de la vida útil de la batería de 12 voltios.

Algunos cargadores cuentan con una opción para baterías AGM para usar un cargador de baterías de 12 voltios en la batería AGM de 12 voltios. Si está disponible, use la opción AGM del cargador, para limitar el voltaje de carga a 14,8 voltios. Siga las instrucciones del fabricante del cargador.

**Sistema de detenimiento/arranque**

Este vehículo cuenta con un sistema de Paro/Arranque para apagar el motor y ayudar a conservar combustible.

Consulte *Sistema de parada/arranque* ⇨ *234*.

**⚠ Peligro**

No use fósforos o llamas cerca de la batería de un vehículo. Si necesita más luz, use una linterna.

No fume cerca de la batería de un vehículo.

Cuando trabaje alrededor de la batería de un vehículo, proteja sus ojos con gafas protectoras.

Mantenga a los niños lejos de las baterías de los vehículos.

**⚠ Peligro**

Las baterías contienen ácido que puede quemarle y gas que puede explotar. Puede lesionarse gravemente si no tiene cuidado.

Siga cuidadosamente las instrucciones cuando trabaje alrededor de una batería.

Los bornes, los terminales y los accesorios relacionados contienen plomo y compuestos de plomo que pueden causar cáncer y daños reproductivos. Lávese las manos después de manipular una batería.

### Inmovilización del vehículo

Uso infrecuente: Retire el cable negativo (–) negro de la batería a fin de evitar que la batería se descargue.

Almacenamiento por períodos prolongados: Retire el cable negativo (–) negro de la batería o use un cargador lento.

## Tracción en las cuatro ruedas

### Caja de transferencia

#### Cuándo revisar el lubricante

Consulte *Mantenimiento programado* ⇨ *402* para determinar cuándo revisar el lubricante.

#### Cómo revisar el lubricante

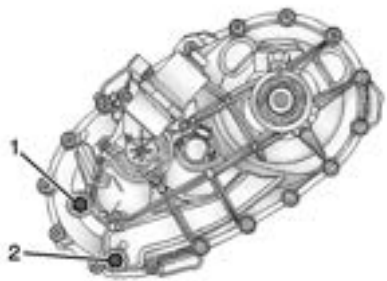


1. Tapón de la boca de llenado
2. Tapón de la boca de drenaje

Para lograr una lectura precisa, el vehículo debe estar sobre una superficie nivelada.

Si el nivel está por debajo de la parte inferior del orificio del tapón de la boca de llenado (1), que está ubicado en la caja de transferencia, se necesita agregar algo de lubricante. Agregue suficiente lubricante como para elevar el nivel hasta la parte inferior del orificio del tapón de la boca de llenado (1). Tenga cuidado de no ajustar demasiado el tapón.

#### Cuándo cambiar el lubricante

Consulte *Mantenimiento programado* ⇨ *402* para determinar cada cuánto se debe cambiar el lubricante.

#### Qué usar

Consulte *Líquidos y lubricantes recomendados* ⇨ *409* para determinar el tipo de lubricante a usar.

## Eje delantero

#### Cuándo revisar el lubricante

No es necesario verificar regularmente el líquido del eje delantero, salvo que se sospeche de una pérdida o se sienta un ruido anormal. Una pérdida de líquido podría indicar que hay un problema. Hágalo revisar y reparar. Este servicio puede ser complejo. Consulte al concesionario.

No lave directamente a presión los sellos de salida del eje delantero/trasero y/o la caja de transferencia. El agua de alta presión

puede atravesar los sellos y contaminar el líquido. El líquido contaminado acorta la vida útil de la caja de transferencia y/o de los ejes propulsores, y debe reemplazarse.

## Eje trasero

### Cuándo revisar el lubricante

No es necesario verificar regularmente el líquido del eje trasero salvo que se sospeche que hay una pérdida o se sienta un ruido anormal. Una pérdida de líquido podría indicar que hay un problema. Hágalo revisar y reparar. Este servicio puede ser complejo. Consulte al concesionario.

No lave directamente a presión los sellos de salida del eje delantero/trasero y/o la caja de transferencia. El agua de alta presión puede atravesar los sellos y contaminar el líquido. El líquido contaminado acorta la vida útil de la caja de transferencia y/o de los ejes propulsores, y debe reemplazarse.

## Verificación del mecanismo del freno de estacionamiento y P (Estacionamiento)

**⚠ Peligro**

Cuando está realizando esta verificación, el vehículo podría comenzar a moverse. Usted y otras personas podrían resultar lesionados, y pueden producirse daños a la propiedad. Asegúrese de que haya espacio libre adelante del vehículo para el caso en que comience a rodar. Esté listo para aplicar el freno normal enseguida si el vehículo comienza a moverse.

Estacione en una pendiente bastante pronunciada con el vehículo mirando cuesta abajo. Mantenga su pie en el freno normal y aplique el freno de estacionamiento.

- Para verificar la capacidad de retención del freno de estacionamiento: Con el motor en marcha y la transmisión en N (Punto muerto), retire lentamente la presión del pie sobre el pedal del freno normal. Hágalo hasta que el vehículo quede retenido por el freno de estacionamiento únicamente.
- Para verificar la capacidad de retención del mecanismo de P (Estacionamiento): Con el motor en marcha, haga el cambio a P (Estacionamiento). Luego, suelte el freno de estacionamiento y a continuación el freno normal.

Comuníquese con su concesionario si necesita servicio.

## Sustitución de las escobillas de los limpiaparabrisas

Deben inspeccionarse las escobillas del limpiaparabrisas para detectar desgaste o rajaduras.

Para el tipo y tamaño adecuados, vea *Partes de repuesto de mantenimiento* ⇨ *410*.

**Atención**

Si permite que el brazo del limpiaparabrisas toque el parabrisas cuando no está instalada la escobilla, se podría dañar el parabrisas. Cualquier avería que se produzca no sería cubierta por la garantía del vehículo. No permita que el brazo del limpiaparabrisas toque el parabrisas.

### Sustitución de las escobillas de los limpiaparabrisas delanteros

Para reemplazar el ensamble de la hoja del limpiaparabrisas:

1. Tire del conjunto del limpiaparabrisas para apartarlo del parabrisas.

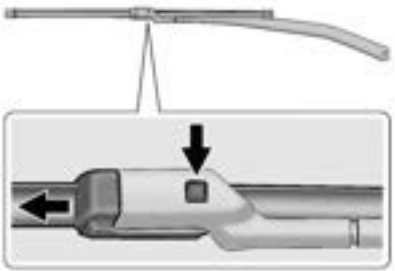

2. Presione el botón en el medio del conector del brazo del limpiaparabrisas y tire de la escobilla para quitarla del conector del brazo.
3. Retire la escobilla del limpiaparabrisas.
4. Invierta los pasos 1 a 3 para volver a colocar la escobilla del limpiaparabrisas.

### Sustituir las escobillas del limpiaparabrisas trasero

Para reemplazar la escobilla del limpialuneta:

1. Con el limpiaparabrisas trasero en la posición de apagado, abra el cristal levadizo para acceder al brazo/hoja del limpiaparabrisas trasero.

   La hoja del limpiaparabrisas trasero no se bloqueará en posición vertical, así que tenga cuidado al retirarla del vehículo.

2. Empuje la palanca de desbloqueo (2) para desenganchar el gancho y empuje el brazo del limpiaparabrisas (1) fuera del conjunto de escobilla (3).
3. Empuje el nuevo ensamble de hoja de forma segura en el gancho del brazo del limpiaparabrisas hasta que la palanca de desbloqueo haga clic en su lugar.
4. Regrese el ensamble de brazo y hoja del limpiaparabrisas a la posición de reposo en el cristal.

## Reemplazo de cristales

Si se debe reemplazar el parabrisas o un vidrio lateral delantero, consulte con su concesionario para determinar el correcto vidrio de reemplazo.

## Sustitución del parabrisas

### Sistema HUD

El parabrisas forma parte del sistema HUD. Si se debe reemplazar el parabrisas, obtenga uno que esté diseñado para HUD, de lo contrario, la imagen del HUD puede aparecer fuera de foco.

### Sistemas de asistencia al conductor

Si se hace necesario reemplazar el parabrisas y el vehículo está equipado con un sensor de cámara delantera para el sistema de asistencia el conductor, se recomienda un parabrisas de repuesto de GM. El parabrisas de repuesto debe ser montado de conformidad con las especificaciones de GM para obtener una correcta alineación. Si no es así, estos sistemas puede que no funcionen correctamente, pudiendo

presentar mensajes o no funcionar para nada. Consulte a su concesionario respecto a la correcta sustitución del parabrisas.

## Amortiguador(es) a gas

Es posible que su vehículo cuente con puntales de gas para ofrecer asistencia para levantar y mantener abierto el capó/baúl/compuerta levadiza en la posición de apertura total.

**⚠ Peligro**

Si fallan los amortiguadores a gas que mantienen abierto el capó, baúl y/o portón trasero, usted u otros podrían lastimarse de forma grave. Lleve el vehículo a su concesionario para mantenimiento inmediato. Inspeccione visualmente de forma periódica los amortiguadores a gas por signos de desgaste, fisuras u otros daños. Compruebe y asegúrese que el capó/baúl/portón trasero se mantiene abierto con suficiente fuerza. No opere si los amortiguadores no logran mantener el capó/baúl/portón trasero. Haga que el vehículo reciba servicio.

**Atención**

No aplique cinta o cuelgue objetos en los amortiguadores a gas. Tampoco empuje hacia abajo o tire de los amortiguadores a gas. Esto puede causar daños al vehículo.

Consulte *Mantenimiento programado* ⇨ *402*.

**Capó**

**Baúl**

**Portón trasero**

# Orientación de los faros

## Direccionamiento de los faros

La orientación de los faros está predeterminada y no debería requerir ajustes ulteriores.

Si el vehículo se daña en un choque, la orientación de los faros puede afectarse. Si es necesario ajustar los faros, consulte a su concesionario.

# Sustitución de las lámparas

Para el tipo apropiado de lámparas de repuesto, o cualquier procedimiento de cambio de lámparas no indicado en esta sección, comuníquese con su concesionario.

| Atención |
| --- |
| No sustituya lamparitas incandescentes por lamparitas de repuesto LED de posventa. Esto puede averiar el sistema eléctrico del vehículo. |

## Iluminación de LED

Este vehículo cuenta con varias lámparas LED. Para el reemplazo de cualquier conjunto de iluminación LED, comuníquese con su concesionario.

## Luces traseras, luces de giro, luces de freno y luces de marcha atrás (Solo Chevrolet)

### Conjunto de luz trasera de gama baja

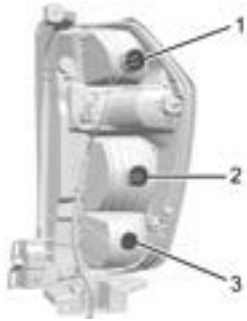


1. Luz de frenos
2. Luz indicadora de giro
3. Luz de marcha atrás

Se recomienda reemplazar los ojales cuando reemplace una lámpara. Consulte al concesionario.

Para reemplazar una de estas lámparas:

1. Abra el portón trasero.

2. Retire la pieza de ajuste central jalando hacia el centro del vehículo para desenganchar los broches.

3. Retire la cubierta de cierre de la luz trasera inferior del ensamble de la luz trasera jalando hacia atrás desde la parte superior e inferior para desenganchar los broches.

4. Retire los dos tornillos de montaje de las lámparas traseras.

5. Jale hacia atrás el ensamble de la lámpara trasera para retirarlo del vehículo.
6. Gire el portalámpara hacia la izquierda.
7. Extraiga la lámpara derecho del casquillo.
8. Reemplace la lámpara e invierta los pasos 1-6 para reinstalarla.

# Sistema eléctrico

## Sobrecarga del sistema eléctrico

El vehículo cuenta con fusibles y disyuntores para protección contra la sobrecarga del sistema eléctrico.

Cuando la carga de corriente eléctrica es demasiado alta, el disyuntor se abre y cierra, protegiendo al circuito hasta que la carga de corriente vuelva a la normalidad o se repare el problema. De esta forma se reduce en gran medida la probabilidad de sobrecarga del circuito e incendio causados por problemas eléctricos.

Los fusibles y los disyuntores protegen los cables que suministran alimentación eléctrica a los dispositivos de su vehículo.

Si se produce un problema en la ruta y es necesario reemplazar un fusible, puede tomarse prestado un fusible del mismo amperaje. Elija alguna función del vehículo que no necesite usar y reemplácelo tan pronto sea posible.

Para verificar un fusible, observe la banda en el interior del mismo. Si la banda está rota o fundida, reemplace el fusible. Asegúrese de reemplazar un fusible quemado con otro de igual tamaño y valor nominal.

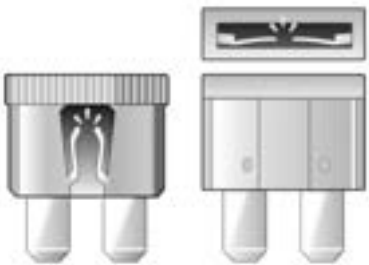

## Sustitución de un fusible quemado

1. Apague el vehículo.
2. Localice el extractor de fusibles en la tapa de extremo del tablero de instrumentos.

   Consulte *Caja de fusibles del tablero de instrumentos* ⇨ *355*.

3. Use el extractor de fusibles para retirar el fusible sujetándolo desde la parte superior o de los laterales, tal como se muestra.

4. Si el fusible se debe reemplazar inmediatamente, se suministran también fusibles de repuesto en la tapa de extremo del tablero de instrumentos o se puede tomar un fusible de reemplazo transitorio del mismo amperaje en el bloque de fusibles. Elija un fusible de una función del vehículo que no necesite para así operar el vehículo de forma segura. Repita los pasos 2-3.
5. Inserte el fusible de repuesto en la ranura vacía correspondiente al fusible quemado.

En cuanto tenga una oportunidad, visite a su concesionario para reemplazar el fusible quemado.

### Cableado de los faros

Una sobrecarga eléctrica puede causar que las lámparas se enciendan y apaguen o, en algunos casos, que permanezcan apagadas. Haga que se verifique el cableado de los faros inmediatamente si las lámparas se encienden y apagan o permanecen apagadas.

### Limpiaparabrisas

Si el motor del limpiaparabrisas se recalienta debido a una capa pesada de hielo o nieve, los limpiaparabrisas se detendrán hasta que se enfríe el motor y luego volverán a arrancar.

Si bien el circuito está protegido contra la sobrecarga eléctrica, la sobrecarga debida a nieve o hielo pesados puede causar daños en el varillaje de los limpiaparabrisas. Limpie siempre el hielo y la nieve pesados del parabrisas antes de utilizar los limpiaparabrisas.

Si la sobrecarga se debe a un problema eléctrico y no a la nieve y el hielo, asegúrese de que se repare.

## Fusibles y disyuntores

Los circuitos del cableado del vehículo están protegidos contra los cortocircuitos por una combinación de fusibles y disyuntores. De esta forma se reduce en gran medida la probabilidad de daños causados por problemas eléctricos.

**⚠ Peligro**

Los fusibles y disyuntores están marcados con su amperaje. No exceda el amperaje especificado al reemplazar fusibles y disyuntores. Usar un fusible o disyuntor desmedido puede provocar que el vehículo se prenda fuego. Usted y otros podrían lastimarse de forma grave o morir.

**⚠ Peligro**

Es peligroso instalar o usar fusibles que no cumplan con las especificaciones de los fusibles originales de GM . Los fusibles podrían fallar y provocar un incendio. Usted u otras personas podrían sufrir heridas o perder la vida, y puede dañarse el vehículo.

Consulte *Accesorios y modificaciones del vehículo* ⇨ *322* y *Información general* ⇨ *322*.

Para comprobar o reemplazar un fusible quemado, consulte *Sobrecarga del sistema eléctrico* ⇨ *348*.

## Caja de fusibles del compartimento del motor

El bloque de fusibles del compartimiento del motor está en el compartimiento del motor, del lado del conductor del vehículo.

Levante la cubierta para acceder al bloque de fusibles.

**Atención**

Si se salpican líquidos en cualquier componente eléctrico del vehículo, se puede dañar. Mantenga siempre colocadas las tapas de los componentes eléctricos.

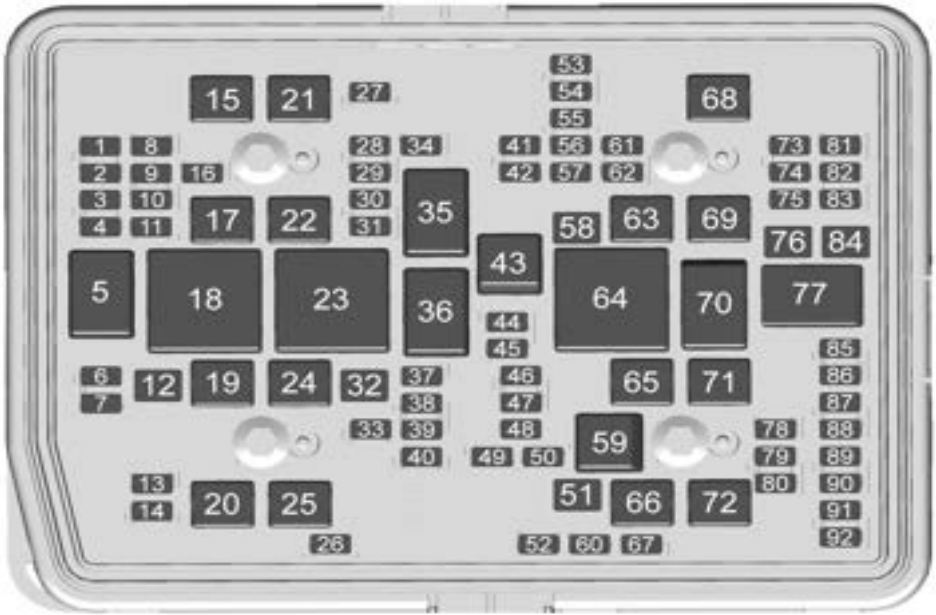


| Fusibles | Utilización |
|---|---|
| 1 | – |
| 2 | – |
| 3 | – |
| 4 | – |
| 6 | ELM 7 – Módulo de iluminación exterior 7 |
| 7 | ELM 4 – Módulo de iluminación exterior 4 |
| 8 | – |
| 9 | ELM 5 – Módulo de iluminación exterior 5 |

| Fusibles | Utilización |
|---|---|
| 10 | ELM 6 – Módulo de iluminación exterior 6 |
| 11 | Auxiliar |
| 12 | – |
| 13 | Lavaparabrisas delantero |
| 14 | Lavaluneta trasera |
| 15 | REC 2 – Caja eléctrica central trasera 2 |
| 16 | Sonda de poder |
| 17 | Auxiliar |
| 19 | Inversor de CC/CA |
| 20 | IECR 2 |
| 21 | – |
| 22 | IECL 2 |
| 24 | EBCM – Módulo de control electrónico del freno |
| 25 | REC 1 – Caja eléctrica central trasera 1 |
| 26 | Lavado de cámara |
| 27 | Bocina |
| 28 | Faro RT – Derecho |
| 29 | Faro LT – Izquierdo |
| 30 | ELM 3 – Módulo de iluminación exterior 3 |
| 31 | ELM 1 – Módulo de iluminación exterior 1 |
| 32 | – |
| 33 | Sin C/R |
| 34 | – |
| 37 | Diagnóstico en el vehículo (OBD) Carrocería |
| 38 | Carrocería MISC |
| 39 | Modificador |
| 40 | MISC Tablero de instrumentos (IP) |
| 41 | Luces de estacionamiento del remolque |
| 42 | Luz trasera derecha |
| 44 | Remolque |
| 45 | Motor de eje secundario |
| 46 | Encendido del módulo de control del motor (ECM) |
| 47 | OBD Motor |
| 48 | – |
| 49 | TCM - Módulo de control de telemática |
| 50 | Embrague del aire acondicionado |
| 51 | TCCM – Módulo de control de la caja de transferencia |
| 52 | Limpiaparabrisas |
| 53 | – |
| 54 | Luces traseras izquierdas |
| 55 | Luz de marcha atrás del remolque |
| 56 | SADS – Sistema de amortiguación semiactivo |
| 57 | Auxiliar |
| 58 | Motor de arranque |
| 60 | AFM 1 – Administración activa del combustible 1 |
| 61 | Control automático de las luces (ALC) Principal |
| 62 | ICCM/CVS/DEF – Módulo integrado de control de chasis/Solenoide de ventilación del recipiente/ Líquido de escape diésel |

| Fusibles | Utilización |
|---|---|
| 63 | Frenos del remolque |
| 65 | AUX UEC – Caja eléctrica central auxiliar de debajo del capó |
| 66 | Motor de ventilador de refrigeración izquierdo |
| 67 | AFM 2 – Administración activa del combustible 2 |
| 68 | Control automático de las luces (ALC) Motor |
| 69 | Piñón de arranque |
| 71 | Motor de ventilador de refrigeración inferior |
| 72 | Motor de ventilador de refrigeración derecho/ Inferior |
| 73 | Luz direccional/de freno izquierda de remolque |
| 74 | TIM 2 – Módulo de interfaz del remolque 2 |
| 75 | DEFC – Controlador de líquido del escape diésel |
| 76 | ELEC RNG BDS |
| 78 | ECM – Módulo de control del motor |

| Fusibles | Utilización |
|---|---|
| 79 | – |
| 80 | Bomba de enfriamiento de cabina 17W |
| 81 | Luz direccional/de freno derecha de remolque |
| 82 | TIM 1 – Módulo de interfaz del remolque 1 |
| 83 | FTZM – Módulo del área del tanque de combustible |
| 84 | Batería del acoplado |
| 85 | Motor |
| 86 | ECM – Módulo de control del motor |
| 87 | Inyector B par |
| 88 | Sensor de 02 B |
| 89 | Sensor de 02 A |
| 90 | Inyector A impar |
| 91 | Control del acelerador del módulo de control del motor (ECM) |
| 92 | Obturador AERO de embrague de ventilador de refrigeración |

| Relés | Utilización |
|---|---|
| 5 | – |
| 18 | Inversor de CC/CA |
| 23 | – |
| 35 | Luz de estacionamiento |
| 36 | Marcha/arranque |
| 43 | Motor de eje secundario |
| 59 | Embrague del aire acondicionado |
| 64 | Motor de arranque |
| 70 | Piñón de arranque |
| 77 | Tren motriz |

## Caja de fusibles del tablero de instrumentos

La puerta de acceso del bloque de fusibles del tablero de instrumentos del lado derecho está en el borde del lado del acompañante del tablero de instrumentos.

Extraiga la cubierta para acceder al bloque de fusibles. Se dispone de un extractor de fusibles en la tapa del extremo derecho del tablero de instrumentos.

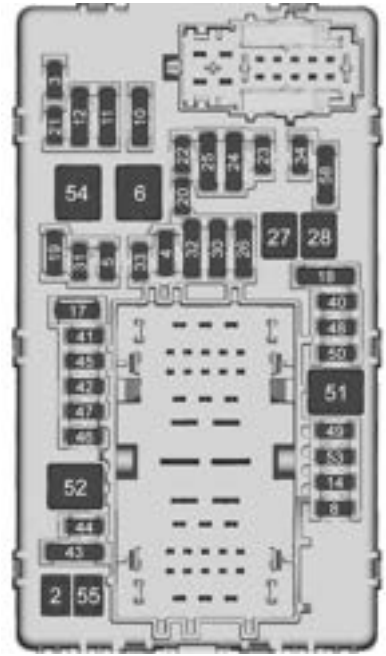


Hay relés en la parte trasera de la caja de fusibles. Para acceder, presione las lengüetas y retire la caja de fusibles.

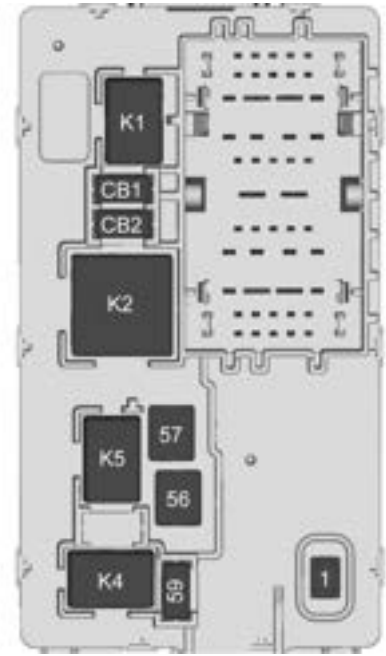


El vehículo puede no estar equipado con todos los fusibles, los relés y las funciones que se muestran.

| Fusibles | Utilización |
|---|---|
| F1 | Puerta derecha |
| F2 | Puerta izquierda |
| F3 | Sistema universal de apertura de puerta de garaje (UGDO)/ Llamada manos libres OnStar (OHC)/Cámara |
| F4 | BCM 2 – Módulo de control de la carrocería 2 |
| F5 | Pantallas |
| F6 | Ventilador delantero |
| F8 | Panel de puerta izquierda |
| F10 | Bloqueo de inclinación/ columna |
| F11 | USB/Conector de enlace de datos (DLC) |
| F12 | Módulo de puerta de enlace central (CGM)/Onstar |
| F14 | Panel de puerta derecha |
| F17 | Control del volante |
| F18 | AVM 1 – Módulo de vibración activa 1 |
| F19 | – |
| F20 | – |
| F21 | – |

| Fusibles | Utilización |
|---|---|
| F22 | Volante calefaccionado |
| F23 | – |
| F24 | – |
| F25 | Optimización del motor de búsqueda (SEO)/ MODIFICADOR |
| F26 | USB/Optimización del motor de búsqueda (SEO) Alimentación retenida para accesorios (RAP) |
| F27 | Tomacorriente auxiliar (APO)/ Alimentación retenida para accesorios |
| F28 | Auxiliar |
| F30 | SDM/AOS – Módulo de detección y diagnóstico/ Detección automática de ocupante |
| F31 | BCM 3 – Módulo de control de la carrocería 3 |
| F32 | Módulo de pila central (CSM)/USB |
| F33 | BCM 4 – Módulo de control de la carrocería 4 |
| F34 | Salida de estacionamiento |

| Fusibles | Utilización |
|---|---|
| F40 | – |
| F41 | – |
| F42 | Interruptor del freno de estacionamiento eléctrico |
| F43 | RSE – Equipo para costado de ruta |
| F44 | AVM 2 – Módulo de vibración activa 2 |
| F45 | Módulo de radio |
| F46 | BCM 1A – Módulo de control de la carrocería 1A |
| F47 | – |
| F48 | TCM - Módulo de control de telemática |
| F49 | BCM 1 – Módulo de control de la carrocería 1 |
| F50 | DMS – Sistema de monitoreo del conductor |
| F51 | – |
| F52 | – |
| F53 | – |
| F54 | Techo solar |
| F55 | APO 3 – Tomacorriente auxiliar 3 |

| Fusibles | Utilización |
|---|---|
| F56 | DC/DC CNV BATT 1 – Convertidor de corriente continua/corriente continua Batería 1 |
| F57 | DC/DC CNV BATT 2 – Convertidor de corriente continua/corriente continua Batería 2 |
| F58 | Auxiliar |
| F59 | – |

| Disyuntores | Utilización |
|---|---|
| CBO1 | APO 1 – Tomacorriente auxiliar 1 |
| CBO2 | APO 2 – Tomacorriente auxiliar 2 |

| Relés | Utilización |
|---|---|
| K1 | – |
| K2 | RAP/ACCY 1 – Alimentación retenida para accesorios/ Accesorios 1 |
| K4 | RAP/ACCY 2 – Alimentación retenida para accesorios/ Accesorios 2 |

| Relés | Utilización |
|---|---|
| K5 | – |

## Caja de fusibles del compartimiento trasero

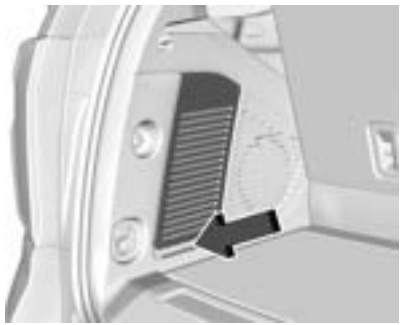

La caja de fusibles del compartimiento trasero se encuentra detrás del panel de acceso, sobre el lado izquierdo del compartimento.

Tire del panel para quitarlo, sujetándolo de las ranuras de acceso en el borde trasero.

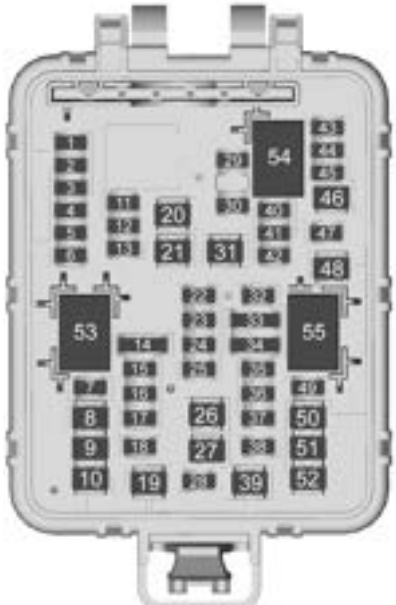


El vehículo puede no estar equipado con todos los fusibles, los relés y las funciones que se muestran.

| Fusibles | Utilización |
|---|---|
| F01 | RFA – Actuador de función remota |
| F02 | WCM – Módulo de carga inalámbrica |
| F03 | Módulo de asientos calefaccionados Fila 1 (Batería 1) |
| F04 | Módulo del asiento con memoria (MSM) conductor |
| F05 | – |
| F06 | – |
| F07 | Amp Aux 2 – Amplificador auxiliar 2 |
| F08 | – |
| F09 | SEO UPFTR 2 – Optimización del motor de búsqueda Modificador 2 |
| F10 | Motor cinturón de seguridad pasajero |
| F11 | Fila de asientos plegables eléctricos 2 |
| F12 | GBS |
| F13 | – |
| F14 | – |

| Fusibles | Utilización |
|---|---|
| F15 | Módulo de asientos calefaccionados Fila 1 (Batería 2) |
| F16 | RH CINCH Latch – Pestillo de correa lado derecho |
| F17 | Módulo del asiento con memoria pasajero |
| F18 | Limpialuneta |
| F19 | Motor cinturón de seguridad conductor |
| F20 | Desempañador trasero |
| F21 | – |
| F22 | Control de pantalla de HVAC trasera |
| F23 | EOCM – Módulo de cálculo de objetos externos |
| F24 | Amp Aux 3 – Amplificador auxiliar 3 |
| F25 | OBS DET |
| F26 | RDCM – Módulo de control de tracción trasera |
| F27 | Amp Aux 1 – Amplificador auxiliar 1 |
| F28 | VPM – Módulo de procesamiento de video |

| Fusibles | Utilización |
|---|---|
| F29 | – |
| F30 | – |
| F31 | Amp – Amplificador |
| F32 | – |
| F33 | ICCM – Módulo integrado de control de chasis |
| F34 | Módulo de asientos calefaccionados Fila 2 |
| F35 | HFCR |
| F36 | ELM – Módulo de iluminación exterior |
| F37 | – |
| F38 | Consola deslizante eléctrica |
| F39 | – |
| F40 | – |
| F41 | – |
| F42 | – |
| F43 | UPA – Asistencia de estacionamiento universal |
| F44 | – |

| Fusibles | Utilización |
|---|---|
| F45 | AFL AHL – Iluminación delantera adaptable/ Nivelación automática de los faros |
| F46 | Motor de ventilador de HVAC trasero |
| F47 | LH CINCH Latch – Pestillo de correa lado izquierdo |
| F48 | Módulo de reclinación de asiento eléctrico |
| F49 | Cristal levadizo |
| F50 | Asiento eléctrico del conductor |
| F51 | Módulo de compuerta levadiza eléctrica |
| F52 | Asiento eléctrico del acompañante |

| Relés | Utilización |
|---|---|
| K53 | – |
| K54 | – |
| K55 | CRISTAL LEVADIZO |

# Ruedas y neumáticos

## Neumáticos

Cada vehículo nuevo de GM viene con neumáticos de alta calidad de un fabricante de neumáticos líder. Consulte en el manual de la garantía la información respecto a la garantía de los neumáticos, y dónde obtener servicio. Por más información, consulte al fabricante del neumático.

**⚠ Peligro**

- Los neumáticos mal mantenidos y usados incorrectamente son peligrosos.
- Sobrecargar los neumáticos puede causar su sobrecalentamiento por excesiva flexión. Podría producirse un reventón y un choque grave. Consulte *Límites de carga del vehículo* ⇨ *227*.
- Los neumáticos poco inflados presentan el mismo peligro que los sobrecargados. El choque que

(Continuación)

**Peligro (Continuación)**

causan podría causar lesiones graves. Revise todos los neumáticos con frecuencia para mantener la presión recomendada. La presión de los neumáticos se debe comprobar cuando están fríos.

- Los neumáticos excesivamente inflados tienen mayor probabilidad de sufrir cortes, pinchazos o romperse por un impacto súbito, como el sufrido al pasar un bache. Mantenga los neumáticos a la presión recomendada.
- Los neumáticos desgastados o viejos pueden causar un choque. Si la banda de rodadura está muy desgastada, sustitúyalos.
- Sustituya los neumáticos averiados por golpes sufridos baches, cordones, etc.

(Continuación)

**Peligro (Continuación)**

- Los neumáticos mal reparados pueden causar un choque. Solo su concesionario o un taller de neumáticos autorizado debe reparar, reemplazar, retirar y colocar los neumáticos.
- No haga girar rápidamente los neumáticos a más de 56 km/h (35 mph) sobre superficies resbalosas como nieve, barro, hielo, etc. El girar excesivo puede hacer que exploten neumáticos.

Consulte *Presión de los neumáticos para operación a alta velocidad* ⇨ *362* para información sobre cómo ajustar la presión de inflado para la conducción a alta velocidad.

## Neumáticos para todas las estaciones

Este vehículo puede venir con neumáticos para todas las estaciones. Estos neumáticos están diseñados para proporcionar un buen funcionamiento general en la mayoría de las superficies de caminos y condiciones meteorológicas. Los neumáticos del equipo original diseñados según criterios de desempeño de neumáticos específicos de GM tienen el código de especificación TPC moldeado en la pared lateral. Los neumáticos para todas las estaciones del equipo original pueden identificarse por los dos últimos caracteres de este código TPC, que serán "MS".

Considere colocar neumáticos para invierno en el vehículo si espera conducir con frecuencia por caminos cubiertos de nieve o hielo. Los neumáticos para todas las estaciones proporcionan un desempeño adecuado para la mayoría de condiciones de conducción en invierno, pero a menudo no ofrecen el mismo nivel de tracción o desempeño que los neumáticos para invierno sobre caminos cubiertos de nieve o hielo.

Consulte *Neumáticos para invierno* ⇨ *360*.

## Neumáticos para invierno

Este vehículo no se equipó originalmente con neumáticos para invierno. Los neumáticos para invierno están diseñados para dar mayor tracción en caminos cubiertos de nieve y hielo. Considere colocar neumáticos para invierno en el vehículo si espera conducir con frecuencia por caminos cubiertos de hielo o nieve. Consulte a su concesionario por la disponibilidad de neumáticos de invierno y su correcta instalación. Consulte también *Compra de neumáticos nuevos* ⇨ *370*.

Con los neumáticos de invierno es posible que haya menor tracción en caminos secos, más ruido de rodaje y menor vida útil de la banda de rodadura. Después de pasar a neumáticos de invierno, esté atento a los cambios en la maniobrabilidad y el frenado del vehículo.

Si usa neumáticos de invierno:

- Use neumáticos de la misma marca y banda de rodadura en las cuatro ruedas.
- Use solo neumáticos radiales de igual tamaño, intervalo de carga y velocidad nominal que las equipadas originalmente.

Es posible que no haya neumáticos para invierno con la misma clasificación de velocidad que los neumáticos originales para las clasificaciones de velocidad H, V, W, Y y ZR. Si elige neumáticos de invierno de menor velocidad nominal, no supere jamás la velocidad máxima permitida del neumático.

## Neumáticos de perfil bajo

Si el vehículo lleva neumáticos de tamaño 275/55R20 o 275/50R22, se clasifican como neumáticos de perfil bajo.

**Atención**

Los neumáticos de perfil bajo son más susceptibles a sufrir daños por los peligros de la carretera o el impacto de cordones que los neumáticos de perfil estándar. Se pueden producir daños al neumático y/o al conjunto de rueda al entrar en contacto con peligros de la carretera tales como baches u objetos con bordes filosos, o al deslizarse contra un cordón. La garantía no cubre este tipo de averías. Mantenga los neumáticos inflados a la presión correcta y cuando sea posible, evite el contacto con cordones, baches y otros peligros de la carretera.

## Neumáticos todo terreno

Este vehículo puede tener neumáticos todo terreno o para terreno de lodo. Estos neumáticos proporcionan un buen desempeño en la mayoría de las superficies de caminos, las diferentes condiciones climáticas y la conducción fuera de carretera.

Consulte *Conducción todoterreno* ⇨ *218*.

El dibujo de estos neumáticos puede desgastarse de forma más despareja que en otros neumáticos. Tenga en consideración rotar los neumáticos más frecuentemente que a los intervalos de 12.000 km (7.500 mi) si se nota un desgaste irregular cuando hace revisar los neumáticos.

Consulte *Revisión de los neumáticos* ⇨ *368*.

## Presión de los neumáticos

Los neumáticos necesitan estar inflados con aire a la presión correcta para funcionar eficazmente.

**⚠ Peligro**

No es bueno que los neumáticos estén demasiado inflados o poco inflados. Los neumáticos poco inflados, o que no tienen suficiente aire, pueden causar:

(Continuación)

**Peligro (Continuación)**

- Sobrecarga y sobrecalentamiento de los neumáticos, que pueden producir un reventón
- Desgaste prematuro o desparejo
- Mala maniobrabilidad
- Rendimiento de combustible reducido en vehículos con motor de combustión interna
- Autonomía reducida en vehículos eléctricos

Los neumáticos excesivamente inflados, o que tienen demasiado aire, pueden causar:

- Desgaste fuera de lo común
- Mala maniobrabilidad
- Incomodidad en la marcha
- Daños innecesarios producidos por riesgos de la carretera

La placa de información de neumáticos y carga del vehículo indica los neumáticos del equipo original y su presión correcta de inflado en frío. La

presión recomendada es la mínima presión de aire necesaria para soportar la carga máxima permitida para el vehículo.

Consulte más información sobre cuánto peso puede transportar el vehículo, así como un ejemplo de placa de información de neumáticos y carga, en *Límites de carga del vehículo* ⇨ *227*. Cómo se carga el vehículo afecta su maniobrabilidad y la comodidad de la marcha. Jamás cargue en el vehículo un peso mayor al que está diseñado para transportar.

### Cuándo comprobar

Compruebe el inflado de los neumáticos una vez o más al mes.

No olvide revisar el neumático de auxilio, si el vehículo cuenta con uno. Para más información, consulte *Rueda de auxilio normal* ⇨ *386*.

### Cómo comprobar

Utilice un manómetro de bolsillo de buena calidad para revisar la presión de los neumáticos. Con mirar el neumático no se puede saber si está correctamente inflado. Compruebe la presión de los neumáticos cuando están fríos, es decir, cuando hace más de tres horas que no se conduce el vehículo o no más de 1,6 km (1 milla).

Quite la tapa de la válvula del neumático. Apoye firmemente el manómetro contra la válvula para leer la presión. Si la presión de inflado en frío coincide con la presión recomendada en la placa de información de neumáticos y carga, no es necesario ningún ajuste adicional. Si la presión de inflado es baja, agregue aire hasta alcanzar la presión recomendada. Si la presión de inflado es alta, oprima el vástago metálico en el centro de la válvula del neumático para dejar escapar aire.

Vuelva a comprobar la presión del neumático con el manómetro.

Vuelva a colocar las tapas de las válvulas en los vástagos de válvulas para que no entre tierra y humedad. Use únicamente tapas de válvulas diseñadas por GM para este vehículo. Podría llegar a dañar los sensores TPMS y no estarían cubiertos por la garantía.

## Presión de los neumáticos para operación a alta velocidad

**⚠ Peligro**

Si se conduce a altas velocidades, de 160 km/h (100 mph) o superiores, se aplica una tensión adicional sobre los neumáticos. La conducción sostenida a alta velocidad causa una acumulación excesiva de calor y puede causar una falla repentina de los neumáticos. Eso podría causar un choque y usted u otras personas podrían matarse. Algunos neumáticos especificados para alta velocidad requieren el ajuste de la presión de inflado para funcionar a altas velocidades. Cuando los límites de velocidad y las condiciones de la carretera permiten que el vehículo puede marchar a altas velocidades, asegúrese de que los neumáticos estén especificados para alta

(Continuación)

**Peligro (Continuación)**

velocidad, en excelente estado y ajustados con la presión de inflado correcta para la carga del vehículo.

Los vehículos con tamaños de neumáticos enumerados en la tabla de Presiones de inflado de operación de alta velocidad requieren un ajuste de presión de inflado cuando se conduce el vehículo a velocidades de 160 km/h (100 mph) o mayores. Establezca la presión de inflado del neumático frío al valor correspondiente en la tabla para el tamaño del neumático en el vehículo.

| Presiones de inflado de operación de alta velocidad | |
|---|---|
| **Tamaño del neumático** | **kPa (psi) de presión de inflado en frío** |
| 265/65R18 114T | 240 kPa (35 psi) |
| 275/55R20 113V (2WD) | 270 kPa (39 psi) |
| 275/55R20 113V (4WD) | 260 kPa (38 psi) |
| 275/60R20 115T | 240 kPa (35 psi) |
| 275/50R22 111H | 270 kPa (39 psi) |

Vuelva a ajustar los neumáticos a la presión de inflado en frío recomendada cuando termine la marcha a altas velocidades. Consulte *Límites de carga del vehículo* ⇨ *227* y *Presión de los neumáticos* ⇨ *361*.

## Sistema monitor de presión de los neumáticos

**Atención**

Las modificaciones realizadas al sistema monitor de presión de los neumáticos (TPMS) por cualquiera que no sea un establecimiento de servicio autorizado, pueden invalidar la autorización para usar el sistema.

El sistema monitor de presión de los neumáticos (TPMS) utiliza tecnología de radio y sensores para verificar los niveles de presión de los neumáticos. Los sensores del TPMS monitorean la presión del aire de los neumáticos de su vehículo y transmiten las lecturas a un receptor ubicado en el vehículo.

Cada neumático, incluido el de auxilio (si está provisto) debe verificarse mensualmente en frío e inflado a la presión recomendada por el fabricante del vehículo en la placa o etiqueta de presión de inflado de neumáticos del vehículo. (Si su vehículo tiene neumáticos de tamaño diferente al indicado en la placa o etiqueta de presión de inflado, debe determinar la presión de inflado correcta para esos neumáticos).

Como característica de seguridad adicional, su vehículo ha sido equipado con un sistema de monitoreo de presión de los neumáticos (TPMS) que enciende un indicador de baja presión cuando uno o más de sus neumáticos está significativamente poco inflado.

En consecuencia, cuando se enciende el indicador de baja presión de los neumáticos, debe detenerse y verificarlos lo antes posible, e inflarlos a la presión correcta. Conducir con un neumático significativamente poco inflado causa que el neumático se recaliente y puede ocasionar la falla del mismo. El inflado insuficiente también reduce el rendimiento de la energía y la vida útil de la banda de rodamiento del neumático, lo que puede afectar a la capacidad para maniobrar y detener el vehículo.

Tenga en cuenta que el TPMS no es un sustituto del mantenimiento y es responsabilidad del conductor mantener la presión correcta de los neumáticos, incluso si el inflado insuficiente no ha llegado al nivel que dispara el encendido del indicador de baja presión de inflado de los neumáticos del TPMS.

Su vehículo también está equipado con un indicador de falla del TPMS que indica cuando el sistema no funciona correctamente. El indicador de falla del TPMS está combinado con el indicador de baja presión de los neumáticos. Cuando el sistema detecta una falla, el indicador parpadea durante aproximadamente un minuto y luego queda encendido continuamente. Esta secuencia continúa durante los arranques subsiguientes del vehículo mientras exista la falla.

Cuando se enciende el indicador de falla, el sistema puede no ser capaz de detectar o enviar una señal de baja presión de los neumáticos como está previsto. Las fallas del TPMS pueden producirse por diversas razones, incluida la instalación de neumáticos o ruedas de repuesto o alternativos en el vehículo, que impiden que el TPMS funcione correctamente. Verifique

siempre el indicador de falla del TPMS después de reemplazar uno o más neumáticos o ruedas en su vehículo, para asegurar que los neumáticos y ruedas de reemplazo o alternativos permitan que el TPMS continúe funcionando correctamente.

Para más información, consulte *Funcionamiento del monitor de presión de los neumáticos* ⇨ *365*.

## Funcionamiento del monitor de presión de los neumáticos

Este vehículo puede tener un sistema monitor de presión de los neumáticos (TPMS). El TPMS está diseñado para advertir al conductor cuando existe una situación de baja presión de los neumáticos. Los sensores del TPMS están montados en cada conjunto de neumático y rueda, excluido el conjunto de rueda y neumático de auxilio. Los sensores del TPMS monitorean la presión del aire de los neumáticos del vehículo y transmiten las lecturas a un receptor ubicado en el vehículo.

Cuando se detecta una situación de baja presión de los neumáticos, el TPMS enciende la luz de advertencia de baja presión de los neumáticos ubicada en el tablero de instrumentos. Si se enciende la luz de advertencia, deténgase lo antes posible e infle los neumáticos a la presión recomendada que se muestra en la etiqueta de información de carga y neumáticos.

Consulte *Límites de carga del vehículo* ⇨ *227*.

Aparece un mensaje en el centro de información del conductor (DIC) indicando que se debe controlar la presión en un determinado neumático. La luz de advertencia de baja presión de los neumáticos y el mensaje de advertencia del DIC se encienden en cada ciclo del encendido hasta que los neumáticos se inflen a la presión de inflado correcta. Se pueden ver los niveles de presión en los neumáticos con el DIC (Centro de información del conductor). Para más información y detalles adicionales acerca del funcionamiento y las pantallas del DIC consulte *Centro de información del conductor (Nivel base)* ⇨ *143* o *Centro de información del conductor (Gama alta)* ⇨ *146*.

La luz de advertencia de baja presión de los neumáticos puede encenderse cuando el tiempo está frío y el vehículo arranca por primera vez y luego apagarse cuando se pone en movimiento. Esto podría ser un indicador temprano de que la presión de aire está bajando y que es necesario inflar los neumáticos a la presión correcta.

La etiqueta de información de neumáticos y carga adherida a su vehículo muestra el tamaño de los neumáticos del equipo original y la presión de inflado en frío correcta. Consulte un ejemplo de etiqueta de neumáticos y carga y su ubicación en *Límites de carga del vehículo* ⇨ *227*. Consulte también *Presión de los neumáticos* ⇨ *361*.

El TPMS puede advertir acerca de una situación de baja presión de los neumáticos pero no reemplaza al mantenimiento normal de los mismos. Consulte *Revisión de los neumáticos* ⇨ *368*, *Rotación de neumáticos* ⇨ *368* y *Neumáticos* ⇨ *359*.

**Atención**

Los materiales de sellado de neumáticos no son todos iguales. Un sellante para neumáticos no aprobado puede dañar los sensores del TPMS. La garantía del vehículo no cubre los daños de los sensores del TPMS causados por el uso de un sellante para neumáticos incorrecto. Use siempre el sellante para neumáticos aprobado por GM disponible en su concesionario o incluido en el vehículo.

## Luz y mensaje de falla del TPMS

El TPMS no funciona correctamente si falta o no funciona uno o más de los sensores del TPMS. Cuando el sistema detecta una falla, la luz de advertencia de baja presión de los neumáticos parpadea durante alrededor de un minuto y luego permanece encendida durante el resto del ciclo de encendido. También aparece un mensaje de advertencia en el DIC. La luz de falla y el mensaje de advertencia del DIC aparecen en cada ciclo del encendido hasta que se corrija el problema. Algunas de las situaciones que pueden causar que se enciendan son:

- Uno de los neumáticos de carretera se reemplazó por el de auxilio. El neumático de auxilio no tiene sensor TPMS. La luz de falla y el mensaje del DIC se deben apagar después de volver a colocar el neumático de carretera y una vez realizado exitosamente el proceso de adaptación de sensores. Consulte "Proceso de adaptación de sensor TPMS" a continuación.
- El proceso de adaptación de sensores del TPMS no se realizó o no se terminó exitosamente después de rotar los neumáticos. La luz de falla y el mensaje del DIC se deben apagar después de terminar exitosamente el proceso de adaptación de sensores. Consulte "Proceso de adaptación de sensor TPMS" a continuación.
- Uno o más sensores del TPMS falta o está dañado. La luz de falla y el mensaje del DIC se deben apagar cuando se instalan los sensores TPMS y una vez realizado exitosamente el proceso de adaptación de sensores. Solicite el servicio a su concesionario.
- Los neumáticos o ruedas de auxilio no coinciden con los neumáticos o ruedas del equipo original. Los neumáticos y ruedas distintos a los recomendados pueden impedir que el TPMS funcione correctamente.

  Consulte *Compra de neumáticos nuevos* ⇨ *370*.
- La operación de sistemas electrónicos o instalaciones cercanas que utilizan ondas de radiofrecuencia similares a las del TPMS puede causar el funcionamiento incorrecto de los sensores del sistema.

Si el TPMS no funciona correctamente, no puede detectar o notificar una condición de neumático con baja presión. Solicite a su concesionario el servicio si la luz de falla del TPMS y el mensaje del DIC se encienden y permanecen encendidos.

## Alerta de inflado de neumáticos (si está equipado)

Esta función ofrece alertas visuales y sonoras fuera del vehículo para ayudar a inflar con la presión del neumático en frío recomendada un neumático desinflado.

Cuando se enciende la luz de advertencia de baja presión de neumáticos:

1. Estacione el vehículo en un lugar seguro y nivelado.

2. Aplique firmemente el freno de estacionamiento.
3. Coloque la palanca de cambios en P (Estacionamiento).
4. Agregue aire al neumático que está desinflado. La luz de giro destellará.

   Cuando se alcance la presión recomendada, la bocina sonará una vez, la luz de giro dejará de destellar y se quedará encendida brevemente.

Repita estos pasos en todos los neumáticos desinflados que tengan encendida la luz de advertencia de baja presión.

**⚠ Peligro**

Inflar excesivamente un neumático puede causar que se rompa y usted u otras personas podrían resultar lesionados. No supere la presión máxima indicada en el flanco del neumático.

Si el neumático se infla excesivamente en más de 35 kPa (5 psi), la bocina sonará varias veces y la luz de giro continuará destellando varios segundos luego de terminar el inflado. Para liberar y corregir la presión, mientras la luz de giro sigue destellando, presione brevemente el centro del vástago de la válvula. Cuando se alcance la presión recomendada, la bocina sonará una vez.

Si la luz de giro no destella luego de 15 segundos de comenzar a inflar el neumático, significa que la alerta de inflado de neumáticos no ha sido activada o no funciona.

Si las luces de emergencia están encendidas, la respuesta visual de la alerta de inflado de neumáticos no funcionará correctamente.

El TPMS no activará la alerta de inflado de neumáticos correctamente bajo las siguientes condiciones:

- Hay interferencia por un dispositivo o transmisor externo.
- La presión de aire del dispositivo de inflado no es suficiente para inflar el neumático.
- Hay una falla en el TPMS.
- Hay una falla en la bocina o en las luces de giro.
- El código de identificación del sensor TPMS no está registrado en el sistema.
- El sensor TPMS tiene poca batería.

Si la alerta de inflado de neumáticos no funciona debido a interferencia del TPMS, mueva el vehículo cerca de 1 m (3 ft) hacia adelante o hacia atrás e intente nuevamente. Si la alerta de inflado de neumáticos no funciona, use un medidor de presión de neumáticos.

### Proceso de correspondencia del sensor TPMS — Función de auto-programación

Cada sensor del TPMS tiene un código de identificación exclusivo. El código de identificación debe coincidir con la posición de un neumático o rueda nuevos después de rotar los neumáticos o reemplazar uno o más de los sensores del TPMS. Cuando un neumático está instalado, el vehículo debe estar estacionario durante unos 20 minutos antes de que el sistema vuelva a calcular. El siguiente proceso de reprogramación lleva hasta 10 minutos, conduciendo a una velocidad mínima de 20 km/h (12 mph). Se mostrará un guión (-) o un valor de presión en el DIC. Consulte *Centro de información del conductor (Nivel base)* ⇨ *143* o *Centro de información del conductor (Gama alta)* ⇨ *146*. Se muestra un mensaje de advertencia en el DIC si ocurre un problema durante el proceso de reprogramación.

## Revisión de los neumáticos

Recomendamos inspeccionar los neumáticos, incluido el de auxilio si el vehículo lo tiene, para detectar signos de desgaste o daño, como mínimo una vez por mes.

Reemplace el neumático si:

- Pueden verse los indicadores en tres o más lugares del neumático.
- Se muestran cordones o tela a través de la goma del neumático.
- La banda de rodamiento o la pared lateral está rajada o desgastada lo suficiente como para mostrar los cordones o la tela.
- El neumático tiene un bulto o protuberancia, o está partido.
- El neumático tiene una pinchadura, corte u otro daño que no puede repararse bien debido al tamaño o la ubicación del daño.

## Rotación de neumáticos

Los neumáticos deben rotarse de acuerdo con el intervalo indicado en el programa de mantenimiento. Consulte *Mantenimiento programado* ⇨ *402*.

Los neumáticos se rotan para lograr un desgaste más uniforme de los mismos. La primera rotación es la más importante.

Toda vez que se detecte un desgaste anormal, rote los neumáticos lo antes posible, verifique que tengan la presión de inflado correcta y revise que los neumáticos o ruedas no tengan daños. Si el desgaste anormal continúa después de la rotación, verifique la alineación de las ruedas. Consulte *Cuando llega el momento de cambiar por neumáticos nuevos* ⇨ *369* y *Sustitución de ruedas* ⇨ *372*.

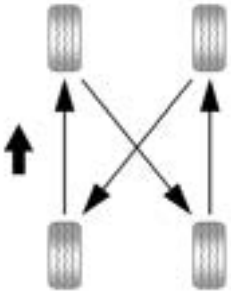

Use este esquema de rotación de los neumáticos.

No incluya el neumático de auxilio en la rotación de neumáticos.

Ajuste los neumáticos delanteros y traseros a la presión de inflado recomendada en la etiqueta de información de neumáticos y carga después de rotar los neumáticos. Consulte *Presión de los neumáticos* ⇨ *361* y *Límites de carga del vehículo* ⇨ *227*.

Reinicie el sistema monitor de presión de los neumáticos. Consulte *Funcionamiento del monitor de presión de los neumáticos* ⇨ *365*.

Verifique que todas las tuercas de rueda estén correctamente apretadas. Consulte "Par de tuerca de rueda" en *Capacidades y especificaciones* ⇨ *414* y "Desinstalación de llanta desinflada e instalación de llanta de repuesto" en *Cambio de neumáticos* ⇨ *375*.

**⚠ Peligro**

El óxido o la suciedad de la rueda o de las piezas a las que está sujeta pueden hacer que las tuercas de rueda se aflojen a lo largo del tiempo. La rueda puede salirse y causar un choque. Cuando cambie una rueda, elimine el óxido y la suciedad en los lugares en que la rueda se fija al vehículo. En una emergencia, puede usarse un trapo o toalla de papel. No obstante, use más

(Continuación)

**Peligro (Continuación)**

tarde una rasqueta o cepillo de alambre para remover todo el óxido o suciedad.

Recubra ligeramente el diámetro interno de la abertura del cubo de la rueda con grasa para cojinetes de rueda después de un cambio de rueda o rotación de neumáticos para evitar corrosión o acumulación de óxido.

**⚠ Peligro**

No aplique grasa a la superficie de montaje de la rueda, los asientos cónicos, tuercas o pernos de rueda. La grasa aplicada en estas áreas podría causar que la rueda se afloje o se salga, ocasionando una colisión.

## Cuando llega el momento de cambiar por neumáticos nuevos

Los factores tales como mantenimiento, temperatura, velocidades de marcha, carga del vehículo y estado del camino afectan a la velocidad de desgaste de los neumáticos.

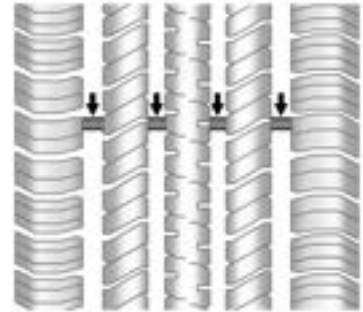

Los indicadores de desgaste de la banda de rodamiento son una manera de saber cuándo es hora de colocar neumáticos nuevos. Los indicadores de desgaste de la banda de rodamiento aparecen cuando los neumáticos tienen solo 1,6 mm (1/16 de pulgada) o menos de dibujo remanente. Consulte *Revisión de los neumáticos* ⇨ *368* y *Rotación de neumáticos* ⇨ *368*.

La goma de los neumáticos envejece con el tiempo. Esto también vale para el neumático de auxilio, si el vehículo lo tiene, aunque no se haya usado nunca. Diversos factores, incluidas las temperaturas, las condiciones de carga y el mantenimiento de la presión de inflado afectan la velocidad a la que tiene lugar el envejecimiento. GM

recomienda que los neumáticos, incluido el de auxilio si está equipado, se reemplacen después de seis años, independientemente del desgaste de la banda de rodamiento. Para identificar la antigüedad de un neumático, use la fecha de fabricación del mismo, la cual se deduce de los últimos cuatro dígitos del número de identificación del neumático (TIN) DOT, moldeado en el lateral del neumático. Los últimos cuatro dígitos del TIN indican la fecha de fabricación del neumático. Los dos primeros dígitos representan la semana y los dos últimos el año. Por ejemplo, la tercera semana del año 2020 tendrá una fecha de DOT de 4 dígitos 0320. La semana 01 es la primera semana completa (domingo a sábado) de cada año.

### Inmovilización del vehículo

Los neumáticos envejecen cuando se almacenan normalmente montados en un vehículo estacionado. Para desacelerar el envejecimiento, si el vehículo va a estar detenido durante un mes o más, estaciónelo en un lugar fresco, seco y limpio lejos de la luz solar. Este lugar debe estar libre de grasa, nafta u otras sustancias que puedan deteriorar la goma.

Estacionar por un período prolongado puede causar zonas planas en los neumáticos que pueden ocasionar vibraciones durante la marcha. Cuando tenga el vehículo detenido un mes o más, retire los neumáticos o levante el vehículo para reducir el peso aplicado sobre los mismos.

## Compra de neumáticos nuevos

GM ha desarrollado y adaptado neumáticos específicos para el vehículo. Los neumáticos del equipo original instalados fueron diseñados para cumplir la clasificación del sistema de especificación de criterios de desempeño de neumáticos de General Motors (Tire Spec). Cuando se necesita reemplazar los neumáticos, GM recomienda especialmente comprar neumáticos con la misma TPC Spec.

El sistema TPC Spec exclusivo de GM considera más de una docena de especificaciones críticas que afectan al desempeño general del vehículo, incluidos el desempeño del sistema de frenos, la marcha y la maniobrabilidad, el control de tracción y el monitoreo de presión de los neumáticos. El número TPC Spec de GM está moldeado en la pared lateral del neumático cerca del tamaño del mismo. Si los neumáticos tienen un diseño de banda de rodamiento para todas las estaciones, el número TPC Spec está seguido por MS (iniciales de Barro y Nieve en inglés).

GM recomienda reemplazar los neumáticos desgastados en juegos completos de cuatro. La profundidad uniforme de la banda de rodamiento en todos los neumáticos contribuye a mantener el desempeño del vehículo. El desempeño del frenado y la maniobrabilidad pueden ser afectados adversamente si no se reemplazan todos los neumáticos al mismo tiempo. Si se han realizado la rotación y el mantenimiento correctos, los cuatro neumáticos deberían desgaste aproximadamente al mismo tiempo. No obstante, si es necesario reemplazar solo el juego de neumáticos desgastados de un eje, coloque los neumáticos nuevos en el eje trasero. Consulte *Rotación de neumáticos* ⇨ *368*.

**⚠ Peligro**

Los neumáticos pueden explotar durante un servicio incorrecto. Intentar montar o desmontar un neumático puede causar lesiones o la muerte. Solo su concesionario o centro de servicio de neumáticos autorizado debería montar o desmontar los neumáticos.

**⚠ Peligro**

La mezcla de neumáticos de diferentes tamaños (distintos a los instalados originalmente en el vehículo), marcas, patrones de banda de rodamiento o tipos puede causar la pérdida de control del vehículo, ocasionando una colisión u otros daños al mismo. Utilice el tamaño, marca y tipo correctos de neumático en todas las ruedas.

**⚠ Peligro**

Utilizar neumáticos de telas sesgadas en el vehículo puede causar que las bridas del aro desarrollen rajaduras después de muchos kilómetros de marcha. Un neumático y/o una rueda pueden fallar repentinamente y causar un choque. Use solo neumáticos de telas radiales en las ruedas del vehículo.

Es posible que no haya neumáticos para invierno con el mismo rango de velocidad que los neumáticos originales para los neumáticos con un rango de velocidad de H, V, W, Y y ZR. Nunca exceda los límites de velocidad máxima de los neumáticos para invierno cuando use neumáticos con un rango de velocidad inferior.

Si deben reemplazarse los neumáticos del vehículo por un neumático que no tiene número de TPC Spec, asegúrese de que sea del mismo tamaño, rango de carga, clasificación de velocidad y construcción (radial) que los originales.

La etiqueta de información de neumáticos y carga indica los neumáticos del equipo original del vehículo. Consulte *Límites de carga del vehículo* ⇨ 227.

## Neumáticos y ruedas de tamaño diferente

Si se instalan ruedas o neumáticos que son de tamaño diferente a las ruedas y neumáticos del equipo original, el desempeño del vehículo, incluidos el frenado, las características de marcha y maniobrabilidad, estabilidad y resistencia el vuelco, pueden verse afectados. Si el vehículo posee sistemas electrónicos como de antibloqueo de frenos, airbags antivuelco, control de tracción, control electrónico de estabilidad o doble tracción, el funcionamiento de estos sistemas también puede verse afectado.

**⚠ Peligro**

Si se usan ruedas de tamaños diferentes, puede no existir un nivel aceptable de rendimiento y seguridad si se seleccionan neumáticos no recomendados para esas

(Continuación)

**Peligro (Continuación)**

ruedas. De esta forma aumenta la probabilidad de choques y lesiones graves. Use solo sistemas de ruedas y neumáticos específicos de GM desarrollados para el vehículo y haga que los instale correctamente un técnico certificado de GM.

Consulte *Compra de neumáticos nuevos* ⇨ *370* y *Accesorios y modificaciones del vehículo* ⇨ *322*.

## Alineación de ruedas y balanceo de neumáticos

Los neumáticos y las ruedas se alinearon y balancearon en fábrica para proporcionar máxima vida útil y el mejor desempeño general. No es necesario realizar regularmente el ajuste de la alineación de ruedas y el balanceo de neumáticos. Considere realizar una verificación de la alineación si existe un desgaste anormal de los neumáticos o el vehículo tira notoriamente hacia un lado u otro. Es normal que el vehículo tire ligeramente hacia la izquierda o derecha, dependiendo de la corona del camino y/u otras variaciones de la superficie del mismo tales como canaletas o surcos. Si su vehículo vibra cuando circula sobre una carretera lisa, es posible que deba volver a balancear los neumáticos y las ruedas. Consulte a su concesionario para obtener el diagnóstico correcto.

## Sustitución de ruedas

Reemplace toda rueda que esté abollada, rajada o con mucho óxido o corrosión. Si las tuercas de rueda se aflojan continuamente, deben reemplazarse la rueda, los bulones de rueda y las tuercas de rueda. Si la rueda pierde aire, reemplácela. Algunas ruedas de aluminio se pueden reparar. Consulte a su concesionario si se presenta alguna de estas situaciones.

Su concesionario conoce la clase de rueda que se necesita.

Cada rueda nueva debe tener la misma capacidad de carga, diámetro, ancho y desplazamiento, y se debe montar de la misma manera que la rueda reemplazada.

Reemplace las ruedas, los bulones de rueda, las tuercas de rueda o los sensores del sistema de monitoreo de presión de los neumáticos (TPMS) por piezas nuevas originales de GM.

**⚠ Peligro**

Utilizar ruedas, bulones de rueda o tuercas de rueda de reemplazo incorrectas puede ser peligroso. Pueden afectar al frenado y la maniobrabilidad del vehículo. Los neumáticos pueden perder aire y producir la pérdida del control, ocasionando una colisión. Use siempre las ruedas, bulones de rueda y tuercas de rueda correctas para reemplazo.

**⚠ Peligro**

Es peligroso reemplazar una rueda por una usada. Es probable que se desconozca cómo fue usada o cuántos kilómetros de uso tiene. Puede fallar repentinamente y causar un choque. Cuando reemplace ruedas, use ruedas nuevas originales de GM.

**Atención**

La rueda incorrecta puede causar también problemas de vida útil de los cojinetes, refrigeración de los frenos, calibración del velocímetro o el cuentakilómetros, orientación de los faros, altura del paragolpe y separación del vehículo del suelo, así como la separación del neumático o de la cadena del neumático con respecto a la carrocería y el chasis.

## Cadenas para neumáticos

**⚠ Peligro**

Si el vehículo tiene neumáticos de tamaño 275/60R20 o 275/50R22, no use cadenas para neumáticos. No hay suficiente holgura. Las cadenas para neumáticos usadas en un vehículo en el cual no hay suficiente holgura pueden averiar los frenos, la suspensión u otras partes del vehículo. La zona averiada por las cadenas para neumáticos pueden ocasionar la pérdida del control del vehículo y un choque.

(Continuación)

**Peligro (Continuación)**

Use otro tipo de dispositivo de tracción solo si el fabricante lo recomienda para la combinación de tamaño de neumáticos del vehículo y el estado de los caminos. Siga las instrucciones del fabricante. Para evitar daños en el vehículo, conduzca lentamente y vuelva a ajustar o quite el dispositivo de tracción si está contactando el vehículo. No haga girar rápidamente las ruedas en vacío.

Si usa dispositivos de tracción, móntelos en los neumáticos traseros.

**Atención**

Si el vehículo está equipado con un tamaño de neumático diferente a 275/60R20 o 275/50R22, use cadenas de neumático solo donde sea legal y solo cuando sea necesario. Use cadenas que tengan el tamaño apropiado para los neumáticos. Instale las cadenas en los neumáticos del eje trasero. No use cadenas en los neumáticos del eje delantero. Ajuste las cadenas tanto como

(Continuación)

**Atención (Continuación)**

se posible con las puntas sujetadas de forma segura. Conduzca lentamente y siga las instrucciones del fabricante de las cadenas. Si las cadenas tocan el vehículo, deténgase y vuelva a ajustarlas. Si el contacto continúa, aminore la velocidad hasta que cese. Conducir muy rápido o girar las ruedas con las cadenas colocadas dañará el vehículo.

## Si se desinfla un neumático

No es habitual que un neumático se reviente durante la marcha, especialmente si los neumáticos se mantienen correctamente. Si sale aire de un neumático, es mucho más probable que pierda lentamente. Pero si alguna vez se produce un reventón, he aquí algunos consejos acerca de qué esperar y qué hacer:

Si falla un neumático delantero, el neumático pinchado crea un arrastre que tira el vehículo hacia ese lado. Retire el pie del pedal del acelerador y tome firmemente el volante. Trate de mantenerse en el carril y luego frene suavemente hasta detener el vehículo, bien fuera de la carretera si es posible.

Un reventón trasero, particularmente en una curva, actúa en forma muy similar al derrape y puede requerir la misma corrección que el derrape. Deje de apretar el pedal del acelerador y conduzca para enderezar el vehículo. Pueden sentirse muchos golpes y ruidos. Frene suavemente hasta detener el vehículo, bien fuera de la carretera si es posible.

**⚠ Advertencia**

Circular con un neumático desinflado puede causar daños permanentes al neumático. Si se vuelve a inflar el neumático después de haber circulado con él mientras estaba muy poco inflado o desinflado, puede causar un reventón y un choque grave. Nunca intente volver a inflar un neumático con el que se ha circulado mientras estaba muy poco inflado o desinflado. Haga que su concesionario o un centro de servicio de neumáticos autorizado repare o reemplace el neumático desinflado lo antes posible.

**⚠ Peligro**

Es peligroso levantar un vehículo e introducirse debajo de él para realizar mantenimiento o reparaciones sin los equipos de seguridad y la capacitación apropiados. Si se suministra un gato con el vehículo, está diseñado únicamente para cambiar un neumático desinflado. Si se utiliza para otra cosa, usted u otras personas podrían lesionarse gravemente o matarse si el vehículo se desliza fuera del gato. Si se suministra un gato con el vehículo, utilícelo únicamente para cambiar un neumático desinflado.

Si se desinfla un neumático, evite daños adicionales al neumático y la rueda conduciendo lentamente hasta un lugar nivelado, bien fuera de la carretera si es posible. Encienda las balizas.

Consulte *Luces de emergencia* ⇨ *157*.

Si su vehículo está cargado a la máxima capacidad de carga o cerca de ella, puede ser difícil instalar el gato debajo del vehículo debido al entorno (banquina con pendiente, basuras del camino, etc.). El retiro de algo de peso puede mejorar la posibilidad de instalar el gato debajo del vehículo en la posición de levantamiento correcta.

**⚠ Peligro**

Cambiar un neumático puede ser peligroso. El vehículo puede deslizarse fuera del gato y rodar o caer, causando lesiones o la muerte. Busque un lugar nivelado para cambiar el neumático. Para contribuir a impedir que el vehículo se mueva:

1. Aplique firmemente el freno de estacionamiento.
2. Coloque el vehículo en P (Estacionamiento).
3. En vehículos con tracción en las cuatro ruedas con posición de la caja de transferencia N (Neutral), asegúrese de que la caja de transferencia esté en una marcha de avance — no en N (Neutral).
4. Apague el motor y no lo vuelva a arrancar mientras el vehículo está levantado.

(Continuación)

**Peligro (Continuación)**

5. No permita que los pasajeros permanezcan en el vehículo.
6. Coloque calzos de rueda, de tenerlos, a ambos lados del neumático en la esquina opuesta al neumático que se cambia.

Cuando el vehículo tiene un neumático desinflado (2), use el ejemplo siguiente como guía para la colocación de los calzos de rueda (1), si cuenta con ellos.

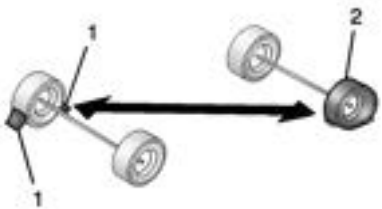


1. Calzo de rueda (Si cuenta con uno)
2. Neumático desinflado

La siguiente información explica cómo usar el gato y cambiar un neumático.

## Cambio de neumáticos

Antes de cambiar un neumático desinflado, consulte "Operación sin manos" en *Portón trasero* ⇨ *19*.

### Paquete de freno de desempeño Tahoe Rally Sport RPO J49

La llanta/rueda de repuesto original no se ajustará en el eje delantero si está equipado con el paquete de frenos de desempeño RPO J49. Si hay una llanta desinflada en el eje delantero, se debe usar una llanta/rueda del eje trasero para reparar. La llanta de repuesto reemplazará la llanta/rueda que se retiró del eje trasero.

Si está equipado con el paquete de frenos de desempeño RPO J49 y la llanta desinflada está en el eje delantero, deténgase después de realizar todos los pasos de Desinstalación de llanta de repuesto y herramientas y haga lo siguiente. De otra manera, continúe con el procedimiento:

1. Retire la llanta trasera y reemplácela con la llanta de repuesto siguiendo todos los pasos en Desinstalación de llanta desinflada e Instalación de llanta de repuesto.
2. Realice todos los pasos de Desinstalación de llanta desinflada e Instalación de llanta de repuesto nuevamente, esta vez reemplazando la llanta delantera desinflada con la llanta trasera.
3. Continúe a Almacenamiento de llanta desinflada o de repuesto y herramientas.

## Extracción del neumático de auxilio y las herramientas

El equipo necesario para cambiar un neumático desinflado se almacena en la parte trasera del vehículo. Las herramientas de elevación están debajo del piso de carga, aseguradas con correas de velcro. El gato está detrás de una puerta en el panel de moldura en el lado del conductor.

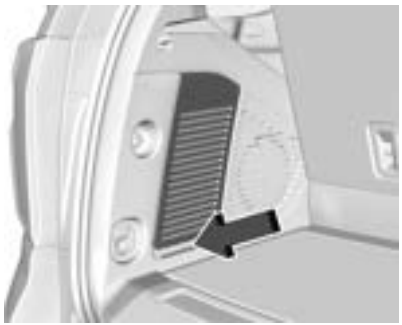

1. Tire para abrir la puerta del panel de revestimiento.

   Para acceder a la puerta del panel de revestimiento, puede ser necesario plegar el asiento del lado del conductor de la tercera fila.

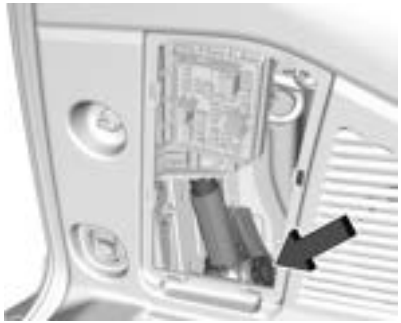

2. Gire la perilla del gato en sentido contrario al de las manecillas del reloj para soltar del soporte el gato y los bloques de las ruedas. Si está equipado, retire los bloques de las ruedas del gato y coloque los bloques de las ruedas a ambos lados del neumático en la esquina opuesta del neumático que se va a cambiar. Consulte *Si se desinfla un neumático* ⇨ *373* para obtener más información sobre la colocación de los bloques de las ruedas. Coloque el gato y los bloques de las ruedas cerca del neumático que se va a cambiar.

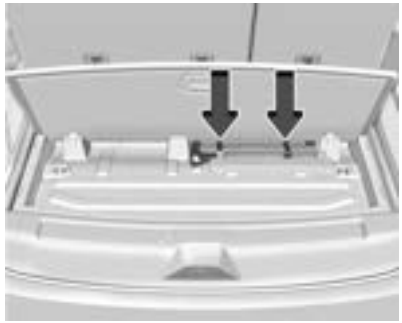

**Se muestra la base de ruedas corta, la base de ruedas extendida es similar**

3. Levante el piso de carga. Retire las herramientas de elevación y colóquelas cerca del neumático que se va a cambiar.

Use las siguientes herramientas:

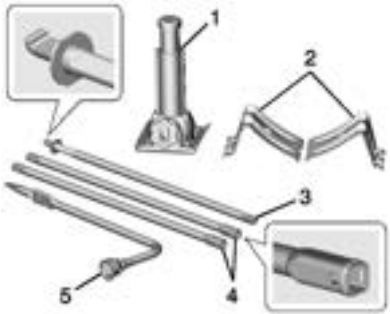


1. Gato
2. Tacos de ruedas
3. Manivela del gato
4. Extensiones de la manivela del gato
5. Llave de ruedas

Para acceder al neumático de auxilio, consulte los siguientes gráficos e instrucciones:

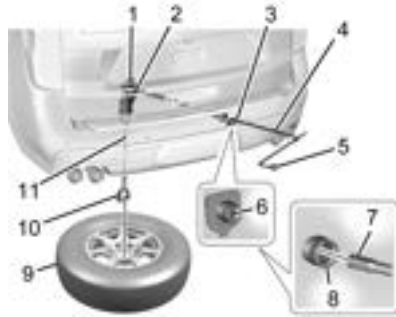


1. Conjunto del dispositivo de elevación
2. Barra de elevación
3. Orificio/Cubierta del acceso a la barra de elevación
4. Prolongación de la manija del gato
5. Llave de ruedas
6. Seguro del neumático de auxilio
7. Extremo del dispositivo de elevación de la herramienta de extensión
8. Orificio de acceso a la barra de elevación
9. Neumático de refacción (Vástago de la válvula hacia arriba)
10. Retenedor de la rueda/neumático
11. Cable del dispositivo de elevación

1. Abra la cubierta de acceso a la barra de elevación (3) en la defensa para acceder al seguro del neumático de refacción (6).
2. Para retirar el seguro del neumático de refacción (6), introduzca la llave mecánica, gírela en el sentido de las manecillas del reloj y luego extráigala en forma recta.

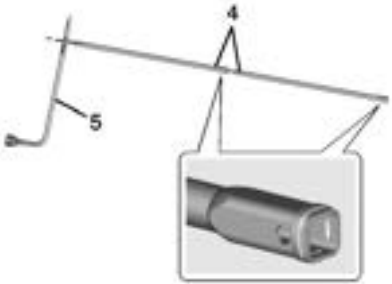


3. Ensamble las extensiones de la manivela del gato (4) y la llave de ruedas (5) tal como se muestra.

4. Inserte la parte abierta de la extensión (7) por medio del orificio en el paragolpes trasero (8) (orificio de acceso a la barra de elevación).

   Asegúrese de que el extremo elevador de la extensión (7) se conecte a la barra de elevación. El extremo cuadrado estriado de la extensión se utiliza para bajar el neumático de auxilio.

5. Gire la llave de ruedas en sentido antihorario para bajar el neumático de auxilio hasta el suelo. Continúe girando la llave de ruedas hasta que el neumático de auxilio se pueda extraer desde abajo del vehículo.

6. Tire del neumático de auxilio para extraerlo de la parte baja del vehículo.

7. Incline el neumático hacia el vehículo con cierta holgura en el cable para acceder al retén del neumático/rueda.

   Incline el retenedor y tírelo, junto con el cable y el resorte, a través del centro de la rueda.

8. Coloque el neumático de auxilio cerca del neumático pinchado.

### Desmontaje del neumático desinflado y colocación del neumático de auxilio

1. Realice una verificación de la seguridad antes de realizar la tarea. Para más información consulte *Si se desinfla un neumático* ⇨ *373*.

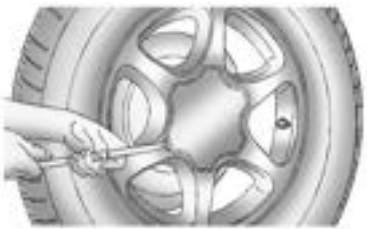

2. Si el vehículo tiene una taza central que cubre los sujetadores de las ruedas, coloque el extremo tipo cincel de la llave de ruedas en la ranura de la rueda y haga palanca cuidadosamente para retirar la taza.

   Si la rueda tiene una taza fijada con pernos, afloje las tapas plásticas de las tuercas girando la llave de ruedas hacia la izquierda. Las tapas plásticas de las tuercas quedarán retenidas en la taza luego de haberla quitado de la rueda.

3. Utilice la llave para ruedas para aflojar todas las tuercas de la rueda. Gire la llave de ruedas en sentido antihorario para aflojar las tuercas de la rueda. No retire todavía las tuercas de la rueda.

**⚠ Peligro**

Para evitar lesiones personales y daños al vehículo, deshabilite los estribos eléctricos antes de usar un gato o colocar un objeto debajo del vehículo.

Consulte *Escalones eléctricos* ⇨ *26*.

**Atención**

Solo levante el vehículo de los lugares de elevación mostrados. Levantar el vehículo desde atrás podría dañar el bastidor u otros componentes. Los daños podrían no serían cubiertas por la garantía del vehículo.

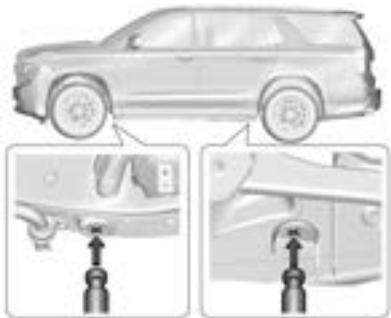

**Ubicaciones de elevación del vehículo**

4. Coloque la cabeza de elevación del gato como se muestra en el punto de elevación más cercano al neumático desinflado. El gato no se debe usar en ninguna otra posición.

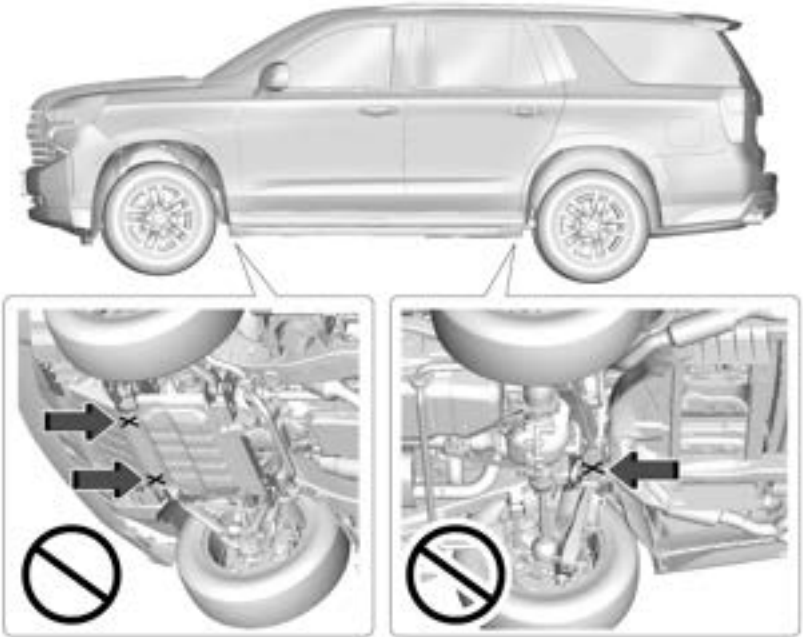

Algunos ejemplos de dónde no elevar

**⚠ Peligro**

Es peligroso introducirse debajo de un vehículo cuando está levantado con un gato. Si el vehículo se desliza fuera del gato, podría sufrir la muerte o lesiones graves. Nunca se ponga debajo de un vehículo cuando está sostenido sólo por un gato.

**⚠ Peligro**

Si el vehículo se eleva con el gato mal posicionado, el vehículo se puede dañar e incluso caer. Para contribuir a evitar lesiones y daños al vehículo, asegúrese de colocar el cabezal de elevación del gato en la ubicación correcta antes de levantar el vehículo.

**⚠ Peligro**

El gato tiene una función para limitar su recorrido para evitar la sobreextensión. Cuando se alcance el límite de altura, se siente un aumento de la resistencia al intentar elevar el gato más. Elevar el gato

(Continuación)

**Peligro (Continuación)**

más allá del límite de altura puede dañar el pasador del gato y hacer que el gato se bloquee en una posición sobreextendida o que no baje por completo. No intente forzar el gato más alto una vez que se alcance el límite de altura.

5. Levante el vehículo girando la llave de ruedas en sentido horario en el gato. Levante bastante el vehículo del suelo para que haya lugar suficiente para que el neumático de auxilio encaje bien debajo del alojamiento de la rueda.

6. Retire todas las tuercas de rueda.
7. Saque el neumático desinflado.

**⚠ Peligro**

El óxido o la suciedad de la rueda o de las piezas a las que está sujeta pueden hacer que las tuercas de rueda se aflojen a lo largo del tiempo. La rueda puede salirse y causar un choque. Cuando cambie una rueda, elimine el óxido y la suciedad en los lugares en que la rueda se fija al vehículo. En una emergencia, puede usarse un trapo o toalla de papel. No obstante, use más tarde una rasqueta o cepillo de alambre para remover todo el óxido o suciedad.

8. Elimine todo signo de corrosión o suciedad de los bulones de rueda, las superficies de montaje y el neumático de auxilio.
9. Coloque el neumático de auxilio sobre la superficie de montaje de la rueda.

**⚠ Peligro**

Nunca use aceite o grasa en los pernos o las tuercas, porque se podrían aflojar las tuercas. La rueda del vehículo podría salirse, causando un choque.

10. Vuelva a colocar las tuercas de rueda. Apriete cada tuerca con la mano. Luego use la llave de ruedas para apretar las tuercas hasta que la rueda se mantenga contra el cubo.
11. Gire la llave de ruedas hacia la izquierda para bajar el vehículo. Baje completamente el gato.

12. Apriete las tuercas firmemente en una secuencia cruzada como se muestra girando la llave de ruedas hacia la derecha.

**⚠ Peligro**

Las tuercas de rueda incorrectamente colocadas o apretadas pueden causar que las ruedas se aflojen o se salgan. Las tuercas de rueda deben apretarse con una llave dinamométrica a la especificación de par correcta después del reemplazo. Siga la especificación de par suministrada por el fabricante del mercado posventa cuando use tuercas de rueda de bloqueo accesorias. Consulte las especificaciones de par de apriete de tuercas de rueda del equipo original en *Capacidades y especificaciones* ⇨ *414*.

**Atención**

Las tuercas de rueda incorrectamente apretadas pueden causar pulsaciones del freno y daños del rotor. Para evitar costosas reparaciones de los frenos, apriete las tuerca de rueda en forma pareja en la secuencia correcta. Consulte *Capacidades y especificaciones* ⇨ *414* para las especificaciones de par de apriete de tuercas de rueda.

Cuando vuelva a instalar la rueda y el neumático regulares, vuelva a instalar también la taza central o la taza empernada del cubo, dependiendo de cuál tenga el vehículo.

- Para las tazas centrales, alinee la pestaña de la taza con la ranura en la rueda. La tapa sólo entra de una manera. Coloque la taza sobre la rueda y presiónela hasta que encaje en su lugar.
- Para las tazas con pernos, alinee las tapas plásticas de las tuercas con las tuercas de la rueda y ajústelas a mano, para comenzar, girando hacia la derecha Luego ajústelas con la llave de ruedas hasta que queden apretadas.

## Guardado de un neumático desinflado o el neumático de auxilio y las herramientas

**⚠ Peligro**

Guardar un gato, un neumático u otros equipos en el compartimiento de pasajeros del vehículo puede causar lesiones. En una parada brusca o colisión, los equipos sueltos podrían golpear a alguien. Guarde todos estos elementos en el lugar correcto.

**⚠ Peligro**

Si no se siguen cuidadosamente estas instrucciones de almacenamiento se pueden provocar lesiones personales o daños a propiedades si el cable de elevación falla o si la rueda se suelta. Asegúrese de que la rueda quede almacenada de forma segura antes de conducir.

**Atención**

Siempre almacene el neumático de refacción o el neumático desinflado con el vástago de la válvula hacia arriba. Guardar un neumático con el vástago de la válvula hacia abajo podría resultar en daño la rueda.

**Atención**

El malacate de neumático está diseñado para subirse y bajarse con tensión en el cable. Si el malacate debe elevarse o bajarse sin un neumático colocado,

(Continuación)

**Atención (Continuación)**

hágalo solo a mano y a un ritmo lento, para evitar dañar el mecanismo. No use herramientas eléctricas.

**⚠ Peligro**

Una rueda de auxilio incorrectamente almacenada se puede soltar y puede provocar un accidente. Para evitar lesiones personales o daños a propiedades, almacene siempre la rueda de auxilio cuando el vehículo esté estacionado sobre una superficie nivelada.

Si el vehículo tiene neumáticos de tamaño 275/60R20 o 275/50R22, el neumático desinflado debe almacenarse dentro del vehículo utilizando la correa de seguridad del neumático desinflado dentro de la guantera. Consulte "Almacenamiento de un neumático desinflado dentro del vehículo" más adelante en esta sección.

Si el vehículo tiene neumáticos de tamaño 265/65R18 o 275/55R20, guarde el neumático desinflado debajo de la parte trasera del vehículo en el portador del neumático de refacción. Consulte los siguientes gráficos e instrucciones:

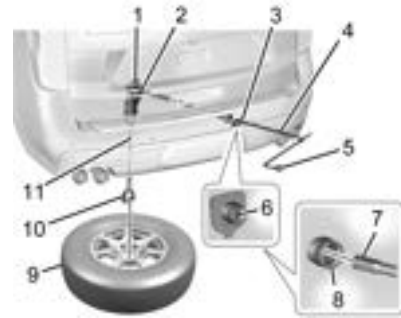


1. Conjunto del dispositivo de elevación
2. Barra de elevación
3. Orificio/Cubierta del acceso a la barra de elevación
4. Prolongación de la manija del gato
5. Llave de ruedas
6. Seguro del neumático de auxilio
7. Extremo del dispositivo de elevación de la herramienta de extensión
8. Orificio de acceso a la barra de elevación
9. Neumático de refacción (Vástago de la válvula hacia arriba)

10. Retenedor de la rueda/neumático
11. Cable del dispositivo de elevación

1. Coloque el neumático (9) en el suelo en la parte trasera del vehículo con el vástago de la válvula hacia arriba y hacia atrás.
2. Incline el neumático hacia el vehículo. Separe el retenedor de la rueda/neumático del perno guía. Tire del perno a través del centro de la rueda. Incline hacia abajo el retenedor a través de la apertura del centro de la rueda.

   Asegúrese de que el retén asiente completamente a través de la parte inferior de la rueda.

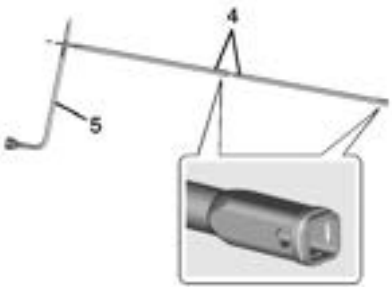


3. Ensamble las extensiones de la manivela del gato (4) y la llave de ruedas (5).

**Atención**

No se recomienda el uso de una llave neumática u otras herramientas motorizadas con el mecanismo de elevación. Estas herramientas podrían dañar el sistema. Use solamente las herramientas proporcionadas con el mecanismo de elevación.

4. Inserte la parte abierta de la extensión (7) por medio del orificio en el paragolpes trasero (8) (orificio de acceso a la barra de elevación).
5. Levante el neumático parcialmente. Asegúrese de que el retén esté asentado en la abertura de la rueda.
6. Levante el neumático totalmente contra la parte inferior del vehículo girando la llave de ruedas hacia la derecha hasta que oiga dos chasquidos o sienta que salta dos veces. No es posible ajustar por demás el cable.

7. Asegúrese de que el neumático quede guardado de forma segura. Empuje, tire y trate de hacer girar el neumático. Si el neumático se mueve, use la llave de ruedas para apretar el cable.

Repita este procedimiento de verificación del apriete cuando compruebe la presión de neumático de auxilio de acuerdo con la información del mantenimiento programado o toda vez que se manipule el neumático de auxilio durante el servicio de otros componentes.

**Guardado correctamente**

**Guardado incorrectamente**

8. Vuelva a colocar el seguro del neumático de auxilio.
9. Vuelva a colocar la cubierta de acceso a la barra de elevación.

## Almacenar las herramientas

Para guardar las herramientas:

1. Vuelva a colocar las herramientas (llave de ruedas, manivela del gato y las extensiones de la manivela del gato) en la bolsa para herramientas. Use las correas de velcro para asegurar la bolsa de herramientas debajo del piso de carga en el área de carga.
2. Coloque el gato y los tacos de ruedas en el panel de revestimiento del lado del conductor, sobre el guardabarros.
3. Gire la perilla del gato hacia la derecha hasta que el mismo quede ajustado al soporte. Asegúrese de ubicar los orificios en la base del gato sobre el perno en el soporte.
4. Cierre la puerta del panel de revestimiento.

## Almacenamiento de un neumático desinflado dentro del vehículo

Si el vehículo tiene neumáticos de tamaño 275/60R20 o 275/50R22, el neumático desinflado debe almacenarse dentro del vehículo en el área de carga utilizando la correa de seguridad del neumático desinflado dentro de la guantera.

1. Guarde las herramientas. Consulte "Almacenamiento de las herramientas" anteriormente en esta sección.
2. Si el vehículo tiene una distancia entre ruedas corta, el asiento de la tercera fila debe plegarse para proporcionar espacio suficiente para almacenar la rueda desinflada. Si el asiento de la tercera fila no puede plegarse, el neumático

desinflado no puede almacenarse y debe dejarse en un lugar seguro para poder recogerla en otro momento.

3. Una vez que haya suficiente espacio en la parte trasera del vehículo, levante el neumático desinflado y colóquelo sobre el piso de carga, con el vástago de la válvula hacia arriba.

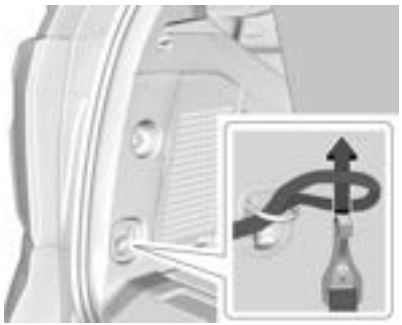

4. Retire la correa de aseguramiento de la llanta desinflada de la guantera y coloque el extremo del lazo de la correa a través del amarre de carga. Coloque el extremo del gancho de la correa a través del lazo y jálelo hasta que la correa quede bien sujeta al amarre.

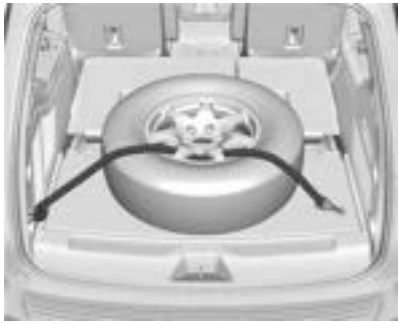

5. Guíe el extremo de la correa que tiene el gancho a través de la rueda, como se muestra.
6. Fije el gancho al otro punto de sujeción de carga de la parte trasera del vehículo.
7. Ajuste la correa.

## Rueda de auxilio normal

Si este vehículo vino con un neumático de tamaño normal, se infló totalmente cuando nuevo, pero puede haber perdido aire a lo largo del tiempo. Verifique regularmente la presión de inflado. Consulte en *Presión de los neumáticos* ⇨ *361* y *Límites de carga del vehículo* ⇨ *227* la información relativa al correcto inflado del neumático y la carga del vehículo. Consulte en *Cambio de neumáticos* ⇨ *375* las instrucciones sobre cómo quitar, montar o guardar un neumático de auxilio.

Después de montar el neumático de auxilio en el vehículo, deténgase lo más pronto posible y verifique que esté correctamente inflado. El neumático de auxilio está fabricado para poder usarlo a velocidades de hasta 112 km/h (70 mph) a la presión de inflado recomendado, para que pueda usted terminar su viaje.

Haga reparar o reemplazar y volver a colocar el neumático de carretera desinflado en el vehículo, lo más pronto posible, para que el neumático de auxilio esté disponible en caso de ser necesario una vez más. No mezcle neumáticos y ruedas de distintos tamaños porque no irán bien. Mantenga el neumático de auxilio y su rueda juntos.

**Atención**

Si el vehículo cuenta con tracción en las cuatro ruedas y se instala una rueda de auxilio de distinto tamaño, no conduzca con tracción en las cuatro ruedas hasta que la rueda desinflada se haya reparado y/o reemplazado. Se podría dañar el vehículo y estas reparaciones no están

(Continuación)

**Atención (Continuación)**

cubiertas por la garantía. Nunca use la tracción en las cuatro ruedas cuando lleva colocada una rueda de auxilio de distinto tamaño en el vehículo.

El vehículo puede contar con un neumático de refacción de diferente tamaño que los neumáticos originalmente instalados en el vehículo. Este neumático de refacción se desarrolló para su uso en este vehículo, por lo que está bien conducirlo. Si el vehículo tiene tracción en las cuatro ruedas y está instalado un neumático de refacción de diferente tamaño, conduzca solo en tracción en dos ruedas.

Si el vehículo tiene un neumático de refacción que no coincida con los neumáticos y rines de carretera originales en tamaño y tipo, no incluya el neumático de refacción en la rotación de neumáticos.

Si está equipado con un neumático de refacción de tamaño completo de uso temporal, esto se indica en la pared lateral del neumático. Este neumático de refacción no se debe rodar a más de 112 km/h (70 mph) u 88 km/h (55 mph) si se lleva un remolque, a la presión de inflado correcta.

Repare y reemplace el neumático de carretera tan pronto como sea conveniente, y guarde el neumático de refacción para uso futuro.

## Arranque con cables

Para más información acerca de la batería del vehículo, consulte *Batería* ⇨ *342*.

Si se agotó la batería (o las baterías) del vehículo, trate de usar la batería de otro vehículo y cables de puente para arrancar su vehículo. Asegúrese de cumplir los pasos siguientes para hacerlo en condiciones seguras.

**⚠ Peligro**

Las baterías pueden lastimarle. Pueden ser peligrosas porque:

- Contienen ácido que puede causarle quemaduras.
- Contienen gas que puede explotar o encenderse.
- Contienen suficiente electricidad como para causarle quemaduras.

(Continuación)

**Peligro (Continuación)**

Si no sigue exactamente estos pasos, alguna o todas estas cosas pueden lastimarle.

**Atención**

Ignorar estos pasos puede ocasionarle costosos daños al vehículo que no estarán cubiertos por la garantía del mismo. No es posible hacer arrancar el vehículo empujándolo o tirando de él, y puede llegar a dañarse.

**Atención**

Si los cables de puente se conectan o retiran en el orden incorrecto, puede producirse un cortocircuito eléctrico que dañe al vehículo. La garantía del vehículo no cubre las reparaciones. Conecte y retire siempre los cables en el orden correcto, asegurándose de que los cables no se toquen entre sí o toquen otras piezas metálicas.

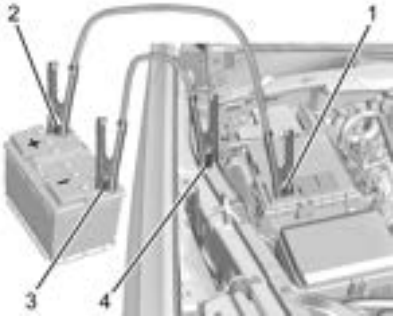


**Se muestra 5.3L V8; el de 6.2L V8 es similar**

**Puntos y secuencia de conexión**

1. Terminal positivo (+) de la batería descargada
2. Terminal positivo (+) de la batería que está en buen estado
3. Terminal negativo (-) de la batería que está en buen estado
4. Punto de puesta a masa del negativo (–) de la batería descargada

El terminal positivo (+) y el terminal negativo (–) de la batería que está en buen estado se encuentran en la batería del vehículo que provee el arranque con cables.

El terminal positivo (+) y el punto de puesta a masa del negativo (–) de la batería descargada se encuentran del lado del pasajero del vehículo.

El terminal positivo (+) de la batería descargada se encuentra debajo de una cubierta. Abra la tapa para descubrir el terminal.

1. Verifique el otro vehículo. Debe tener una batería de 12 voltios con sistema de tierra negativa.

**Atención**

Si el otro vehículo no cuenta con un sistema de 12 voltios con tierra negativa, pueden dañarse ambos vehículos. Para el arranque con cables auxiliares, use únicamente un vehículo que tenga un sistema de 12 voltios con negativo a tierra.

2. Junte los vehículo lo suficiente como para que alcancen los cables, pero asegúrese de que los vehículos no estén en contacto entre sí. Si lo están, podría ocasionarse una conexión de masa no deseada. No podrá arrancar el vehículo y la mala descarga a tierra podría dañar los sistemas eléctricos.

   Para evitar la posibilidad de que los vehículos rueden, aplique firmemente el freno de estacionamiento en los dos vehículos involucrados en el procedimiento de arranque con cables auxiliares. Coloque una transmisión automática en P (Estacionamiento) o una transmisión manual en punto muerto antes de aplicar el freno de estacionamiento. Si tiene un vehículo con tracción en las cuatro ruedas, asegúrese de que la caja de transferencia esté en una posición de conducción, no en N (Punto muerto).

**Atención**

Si se deja encendido o enchufado algún accesorio durante el procedimiento de arranque con cables auxiliares, puede dañarse. La garantía del vehículo no cubre las reparaciones. Toda vez que sea posible, apague o desenchufe todos los accesorios de ambos vehículos durante el arranque con cables auxiliares.

3. Desconecte el encendido en ambos vehículos. Desenchufe los accesorios innecesarios conectados a los tomacorrientes auxiliares. Apague la radio y todas las lámparas que no sean

necesarias. De esta forma se evitarán las chispas y se contribuirá a ahorrar energía de ambas baterías. ¡Además puede salvarse la radio!

4. Abra el capó del otro vehículo y ubique los terminales positivo (+) y negativo (-) del mismo.

**⚠ Peligro**

Puede arrancar un ventilador eléctrico incluso cuando el motor no está en funcionamiento, y puede lastimarle. Mantenga sus manos, ropa y herramientas lejos de cualquier ventilador eléctrico debajo del capó.

**⚠ Peligro**

Si usa un fósforo cerca de una batería, puede causar que explote el gas de la misma. Hay personas que se han lastimado al hacerlo y algunas han quedado ciegas. Use una linterna si necesita más luz.

El líquido de la batería contiene ácido que puede causarle quemaduras. No entre en contacto con él. En caso de contacto

(Continuación)

**Peligro (Continuación)**

accidental con sus ojos o su piel lávese la zona con agua y obtenga asistencia médica inmediatamente.

**⚠ Peligro**

Los ventiladores u otras piezas móviles del motor pueden lesionarle gravemente. Mantenga sus manos alejadas de las piezas móviles una vez que el motor está en funcionamiento.

5. Revise que los cables no tengan fallas en la aislación. Si las tuvieran, puede recibir una descarga eléctrica. También pueden dañarse los vehículos.

   A continuación se enumeran ciertas aspectos básicos que debería saber antes de conectar los cables. El positivo (+) debe ir al terminal positivo (+) o al terminal remoto positivo (+), si el vehículo cuenta con uno. El negativo (-) se debe sujetar a una parte metálica pesada sin pintar del motor o a un terminal negativo (-) remoto, si el vehículo cuenta con uno.

   No conecte el positivo (+) al negativo (-) o provocará un corto que dañará la batería y quizá también otras piezas. Asimismo, no conecte el cable negativo (-) al terminal negativo (-) de la batería descargada ya que esto puede provocar chispas.

6. Conecte un extremo del cable rojo positivo (+) al terminal positivo (+) de la batería descargada.
7. No permita que el otro extremo toque un metal. Conéctelo al terminal positivo (+) que está en buen estado de la batería. Use un terminal positivo (+) remoto si el vehículo lo tiene.
8. Conecte un extremo del cable negro negativo (–) al terminal negativo (–) de la batería que está en buen estado. Use un terminal negativo (-) remoto si el vehículo lo tiene.

   No permita que el otro extremo toque nada hasta el paso siguiente.

9. Conecte el otro extremo del cable negativo (–) al punto de puesta a masa del negativo (–) de la batería descargada.
10. Arranque el vehículo que tiene la batería en buen estado y deje el motor en marcha durante un tiempo.

11. Intente arrancar el vehículo que tiene la batería descargada. Si no arranca después de unos cuantos intentos, probablemente necesita servicio.

**Retiro de los cables de puente**

Invierta la secuencia exactamente para retirar los cables de puente.

Luego de arrancar el vehículo con problemas y de remover los cables auxiliares de arranque, deje que funcione a ralentí por unos minutos.

# Remolcado del vehículo

## Transporte de un vehículo averiado

**Atención**

Transportar de forma incorrecta un vehículo averiado puede provocar daños al vehículo. Use correas para neumáticos adecuadas para sujetar el vehículo a la grúa plancha. No lo amarre ni enganche a ningún componente de la carrocería superior o inferior o de la suspensión que no se especifique a continuación. No

(Continuación)

**Atención (Continuación)**

mueva vehículos con las ruedas del eje propulsor sobre el piso. Estos daños no están cubiertos por la garantía del vehículo.

**Atención**

El vehículo podría estar equipado con un freno de estacionamiento eléctrico y/o un cambiador electrónico. En el caso de una pérdida de energía en la batería de 12 voltios, el freno de estacionamiento eléctrico no se puede liberar, y la transmisión no se puede cambiar a N (Punto muerto). Los patines para neumáticos o los carritos se deben usar debajo de las ruedas fijas, es decir, que no giran, para evitar daños al subir/bajar el vehículo. Arrastrar el vehículo provocará daños que no están cubiertos por la garantía del mismo.

**Atención**

Es posible que el vehículo esté equipado con un anillo de remolque. Un uso incorrecto del anillo de remolque puede provocar daños al vehículo, los cuales no están cubiertos por la garantía del mismo. Si está equipado, use el anillo de remolque para cargar el vehículo a una grúa plancha desde una superficie plana, o para mover el vehículo una distancia muy corta a paso de hombre. El anillo de remolque no está diseñado para realizar recuperaciones todoterreno. El vehículo debe estar en N (Punto muerto) con el freno de estacionamiento eléctrico liberado cuando se usa el anillo de remolque.

Contacte a un servicio de remolque profesional si el vehículo averiado necesita ser transportado. GM recomienda el uso de una grúa plancha para transportar un vehículo averiado. Si es necesario, use rampas para reducir los ángulos de aproximación.

Si está equipado, se puede encontrar un anillo de remolque cerca de la rueda de auxilio o del gato de emergencia. No use el

anillo de remolque para tirar del vehículo cuando esté atascado en nieve, barro, arena o en una zanja. Las roscas de los anillos de remolque podrían ser roscas derechas o izquierdas. Tenga cuidado al colocar o quitar el anillo de remolque.

El vehículo debe estar en N (Punto muerto) y el freno de estacionamiento eléctrico debe estar liberado al cargar el vehículo en la grúa plancha.

- Si el vehículo está equipado con el modo de lavadero de autos y tiene alimentación de batería de 12 voltios, consulte "Modo de lavadero de autos" en *Transmisión automática* ⇨ *238* para poner el vehículo en N (Punto muerto).
- Si la batería de 12 voltios está agotada y/o no arranca el motor, el vehículo no se moverá. Trate de realizar el arranque del vehículo con cables auxiliares. Consulte *Arranque con cables* ⇨ *387* y si el arranque con cables auxiliares es exitoso, vuelva a intentar el procedimiento del "Modo de lavadero de autos".
- Si el arranque con cables auxiliares es infructuoso, el vehículo no se moverá. Los patines para neumáticos o los carritos se deben usar debajo de las ruedas fijas, es decir, que no giran, para evitar dañar el vehículo.

### Puntos de enganche delanteros

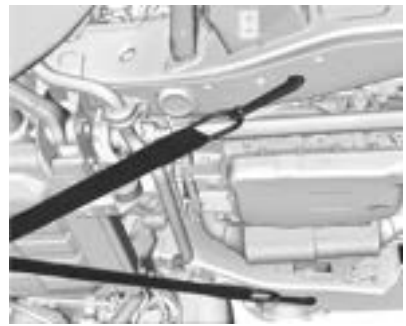

El vehículo está equipado con puntos de enganche específicos para usar a fin de llevar el vehículo a un transportador plano desde un camino de superficie plana. No use estos puntos de enganche para tirar del vehículo cuando esté atascado en nieve, barro o arena.

# Cuidado del aspecto

## Cuidado exterior

### Cerraduras

Las cerraduras se lubrican en fábrica. Use un agente descongelante solo cuando sea absolutamente necesario y haga que se engrasen las cerraduras después de usarlo.

Consulte *Líquidos y lubricantes recomendados* ⇨ *409*.

### Lavado del vehículo

Para preservar el acabado del vehículo, lávelo con frecuencia y fuera de la luz solar directa.

**Atención**

No use agentes limpiadores de base petróleo, acídicos o abrasivos porque pueden dañar la pintura, las piezas metálicas o plásticas del vehículo. Si se producen daños, la garantía del vehículo no los cubre. Puede obtener productos limpiadores aprobados en su concesionario. Siga todas las instrucciones del fabricante relativas al uso correcto de

(Continuación)

**Atención (Continuación)**

los productos, las precauciones de seguridad necesarias y el desecho apropiado de todos los productos de cuidado del vehículo.

**Atención**

Evite usar lavados a alta presión a menos de 30 cm (12 pulgadas) de la superficie del vehículo. El uso de lavadores de potencia que excedan los 8.274 kPa (1.200 psi) puede producir daños o la remoción de la pintura y las calcomanías.

Si utiliza un lavadero de autos automático, siga las instrucciones del lavadero.
El limpiaparabrisas y el limpialuneta trasera, si está equipado, deben estar apagados.
Retire todos los accesorios que puedan dañarse o interferir con los equipos del lavadero.

Enjuague bien el vehículo, antes de lavarlo y después, para remover completamente todos los agentes limpiadores. Los agentes de limpieza secos pueden manchar el acabado.

Seque el acabado con una gamuza suave y limpia o una toalla totalmente de algodón, para evitar rayaduras o manchas de agua en la superficie.

**Limpieza de componentes de debajo del cofre**

**Atención**

No lave a presión ningún componente ubicado debajo del capó que tenga este símbolo .

Esto puede causar daños que la garantía del vehículo no cubre.

Los solventes o limpiadores agresivos pueden dañar los componentes de debajo del cofre. Se debe evitar el uso de estos productos químicos.

Solo agua recomendada.

Si se utiliza una lavadora a presión, hágalo con cuidado. Se deben seguir estos criterios:

- La presión del agua debe mantenerse debajo de 14.000 KPa (2.000 PSI).
- La temperatura del agua debe estar debajo de 80 °C (180 °F).
- Se debe usar una boquilla de rocío con un patrón de rocío de ángulo amplio de 40 grados o más amplio.
- La boquilla se debe mantener al menos a 30 cm (1 pie) de todas las superficies.

## Cuidado del acabado

No se recomienda la aplicación de materiales de sellantes/ceras transparentes del mercado posventa. Si se dañan las superficies pintadas, consulte a su concesionario para que evalúe y repare los daños. Los materiales extraños como cloruro de calcio y otras sales, agentes para derretir el hielo, aceite y brea de la carretera, savia de los árboles, deposiciones de aves, agentes químicos de chimeneas industriales, etc., pueden dañar el acabado del vehículo si permanecen en las superficies pintadas. Lave el vehículo lo antes posible. Si fuera necesario, use limpiadores no abrasivos que estén marcados como seguros para superficies pintadas a fin de eliminar los materiales extraños.

Debe realizarse un encerado o pulido suave ocasional para remover residuos del acabado de pintura. Consulte a su concesionario acerca de los productos limpiadores aprobados.

No aplique ceras o pulimentos a plástico, vinilo, goma, calcomanías, imitación de madera o pintura no recubierta, puesto que pueden producirse daños.

**Atención**

La aplicación de compuestos a máquina o el pulido agresivo sobre el acabado de pintura de capa base/barniz puede dañarlo. Use solo las ceras y pulimentos no abrasivos que se fabrican para el acabado de pintura de capa base/barniz del vehículo.

Para mantener el acabado de pintura luciendo como nuevo, guarde el vehículo en un garaje o cúbralo toda vez que sea posible.

**Protección de las molduras metálicas brillantes exteriores**

**Atención**

Si no se limpian y protegen las molduras metálicas brillantes, puede producirse un acabado blanco manchado o picaduras. La garantía del vehículo no cubre este daño del vehículo.

Las molduras metálicas brillantes del vehículo son de aluminio, cromo o acero inoxidable. Para evitar daños, siga siempre estas instrucciones de limpieza:

- Asegúrese de que la moldura esté fría al tacto antes de aplicar cualquier solución de limpieza.
- Use únicamente soluciones limpiadoras adecuadas para aluminio, cromo o acero inoxidable. Algunos limpiadores son altamente acídicos o contienen sustancias alcalinas que pueden dañar las molduras.
- Diluya siempre los limpiadores concentrados de acuerdo a las instrucciones del fabricante.
- No use limpiadores que no estén previstos para uso en automóviles.
- Use una cera no abrasiva en el vehículo después de lavarlo a fin de proteger y extender el acabado de las molduras.

## Limpieza de lámparas/ópticas, emblemas, calcomanías y bandas decorativas exteriores

Use solo agua tibia o fría, un paño suave y un jabón para lavado de automóviles para limpiar las lámparas, ópticas, emblemas, calcomanías y bandas decorativas exteriores.

Siga las instrucciones de "Lavado del vehículo" incluidas anteriormente en esta sección.

Las cubiertas de lámparas están hechas de plástico y algunas tienen una capa protectora UV. No las limpie ni las frote en seco.

No use ninguno de los siguientes productos en las lámparas u ópticas:

- Agentes abrasivos o cáusticos.
- Líquidos lavadores y otros agentes de limpieza en concentraciones más altas que las sugeridas por el fabricante.
- Solventes, alcoholes, combustibles y otros limpiadores agresivos.
- Rasquetas para hielo u otros elementos duros.
- Tapas o cubiertas decorativas del mercado posventa mientras las luces están encendidas, debido al excesivo calor generado.

**Atención**

Si las lámparas no se limpian correctamente, puede dañarse la cubierta de la lámpara, que la garantía del vehículo no cubre.

**Atención**

El uso de cera en bandas de acabado negro de bajo lustre puede aumentar el nivel de lustre y producir un acabado no uniforme. Limpie las bandas de bajo lustre con agua y jabón solamente.

### Entradas de aire

Limpie las basuras de las entradas de aire entre el capó y el parabrisas cuando lave el vehículo.

### Sistema de obturador

El vehículo puede contar con un sistema de obturador diseñado para ayudar a mejorar el rendimiento del combustible. Mantenga el sistema del obturador libre de residuos, nieve, y hielo. La luz Revise el motor puede activarse si el sistema de obturador está bloqueado.

### Limpiaparabrisas y escobillas

Limpie el exterior del parabrisas con un limpiavidrios.

Limpie las palas de goma con un paño sin pelusa o una toalla de papel empapada con líquido del lavaparabrisas o un detergente suave. Lave a fondo el parabrisas cuando limpie las escobillas. Los insectos, la suciedad del camino, la savia y la acumulación de tratamientos de lavado/encerado del vehículo pueden causar que el limpiaparabrisas produzca vetas.

Reemplace las escobillas si están desgastadas o dañadas. Los daños pueden ser causados por condiciones de mucho polvo, arena, sal, calor, sol, hielo y nieve.

### Burletes

Aplique lubricante para cinta de intemperie a las cintas para intemperie para que duren más, sellen mejor y eliminar la adhesión o rechinidos. Lubrique los burletes como mínimo una vez al año. En climas calurosos y secos puede requerirse una lubricación más frecuente. Las marcas negras de material de goma sobre superficie pintadas pueden removerse frotando con un paño limpio.

Consulte *Líquidos y lubricantes recomendados* ⇨ *409*.

### Neumáticos

Use un cepillo duro con un limpiador de neumáticos para limpiarlos.

**Atención**

El uso de productos de recubrimiento de neumáticos con base petróleo en el vehículo puede dañar el acabado de pintura y/o los neumáticos. Cuando aplique un recubrimiento de neumáticos, limpie siempre las salpicaduras en todas las superficies pintadas del vehículo.

### Ruedas y adorno de rueda

Use un paño suave y limpio con agua y jabón suave para limpiar las ruedas. Después de enjugarlas a fondo con agua limpia, séquelas con una toalla suave y limpia. Una vez que seque, encere conforme lo desee.

**Atención**

Las ruedas de cromo y los adornos para rueda de cromo pueden dañarse si el vehículo no se lava después de circular por caminos que han sido rociados con cloruro de magnesio o cloruro de calcio. Estos se utilizan en las carreteras cuando están afectadas por hielo o polvo. Lave siempre el cromo con agua y jabón después de la exposición.

**Atención**

Para evitar dañar la superficie de las ruedas y los adornos de rueda, no utilice jabones fuertes, productos químicos, pulidores abrasivos, productos de limpieza ni cepillos. Use sólo productos de limpieza aprobados por GM. No pase el vehículo por un lavadero automático de automóviles que utilice cepillos de limpieza para neumáticos/ruedas de carburo de silicona. Pueden producirse daños y la garantía del vehículo no cubrirá las reparaciones.

## Sistema de frenos

Inspeccione visualmente las líneas y mangueras de freno para verificar que estén bien conectadas, que no estén dobladas, con fugas, fisuras, roces, etc. Revise que las pastillas de freno a disco no estén gastadas y la condición de la superficie de los rotores. Revise que las fundas/zapatas de los frenos a tambor no estén gastadas o rajadas. Inspeccione todas las demás piezas del freno.

## Componentes de la dirección, suspensión y chasis

Inspeccione visualmente los componentes de la dirección, la suspensión y el chasis para detectar piezas dañadas, flojas o faltantes, o signos de desgaste, por lo menos una vez al año.

Revise la dirección asistida respecto a la fijación, las conexiones, el atascamiento, fundas de la barra de acoplamiento cortadas/perforadas que puedan permitir la entrada de agua, grietas, roce, etc.

Verifique visualmente las fundas fuelle de las juntas homocinéticas y los retenes de los ejes para detectar pérdidas.

Las rótulas del brazo de control y los extremos de la barra separadora exterior no requieren mantenimiento.

## Lubricación de componentes de la carrocería

Lubrique todos los cilindros de las cerraduras, las bisagras del capó, de la compuerta levadiza, de la tapa de acero del tanque de combustible y del estribo eléctrico, salvo que los componentes sean de plástico. Si se aplica grasa de silicón a las cintas para intemperie con un paño limpio, se logrará que duren más, sellen mejor y eliminar la adhesión o rechinidos.

## Mantenimiento de los bajos de la carrocería

**Atención**

Evite el lavado a presión del bastidor del vehículo. El uso de lavadoras de alta presión puede provocar la eliminación de la protección contra la corrosión y posibles daños al vehículo.

Por lo menos dos veces al año, en primavera y otoño, use agua corriente para eliminar todos los materiales corrosivos de la parte de abajo de la carrocería. Preste atención de

limpiar completamente cualquier área en donde se pueda acumular fango u otros residuos. Si está equipado con estribos eléctricos, extiéndalos y use luego un lavado de alta presión para limpiar todas las uniones y espacios libres.

No lave directamente a presión los sellos de salida del eje delantero/trasero y/o la caja de transferencia. El agua de alta presión puede atravesar los sellos y contaminar el líquido. El líquido contaminado acorta la vida útil de la caja de transferencia y/o los ejes, y debe reemplazarse.

### Daños de la chapa metálica

Si el vehículo está dañado y requiere reparación o reemplazo de chapa metálica, asegúrese de que el chapista aplique material anticorrosivo a las piezas reparadas o reemplazadas, a fin de restaurar la protección contra la corrosión.

Las piezas de repuesto originales del fabricante proporcionarán protección contra la corrosión y mantendrán la garantía del vehículo.

### Daños del acabado

Repare rápidamente las picaduras y rayaduras menores con materiales para retoque disponibles en su concesionario a fin de evitar la corrosión. El taller de chapa y pintura de su concesionario puede corregir las áreas mayores de daños del acabado.

### Manchas químicas de la pintura

Los contaminantes transportados por el aire pueden caer sobre las superficies del vehículo y atacarlas, produciendo decoloración con manchas de forma anular y pequeñas zonas oscuras irregulares que se graban en la superficie pintada. Consulte "Cuidado del acabado" incluido anteriormente en esta sección.

## Cuidado interior

Para evitar la abrasión por partículas de suciedad, limpie regularmente el interior del vehículo. Antes de utilizar limpiadores, lea y siga todas las instrucciones de seguridad de la etiqueta. Cuando esté limpiando el interior, abra las puertas y ventanillas para conseguir una ventilación adecuada. Los periódicos y las prendas oscuras pueden transferir color al interior del vehículo.

**Atención**

Limpie inmediatamente las superficies que entren en contacto con limpiadores, lociones para manos, protectores solares y repelentes de insectos para evitar daños permanentes.

**Atención**

A fin de evitar daños permanentes en el vehículo, use limpiadores diseñados específicamente para las superficies a limpiar. Aplique todos los limpiadores directamente sobre un paño de limpieza. No pulverice limpiadores sobre interruptores o controles.

Cuando use limpiadores de jabón líquido, siga las indicaciones en el propio limpiador o jabón para conocer las instrucciones de diluido.

**Atención**

Para evitar daños:

- Nunca use una hoja de afeitar ni ningún otro objeto filoso para eliminar suciedad de una superficie interior

(Continuación)

**Atención (Continuación)**

- Nunca use cepillos de cerdas duras.
- Nunca frote agresivamente ni con demasiada presión ninguna superficie.
- No permita que se moje ningún componente eléctrico que esté expuesto.
- No use detergentes para lavarropas o jabones para lavavajillas con desengrasantes. No use soluciones que contengan jabones fuertes o cáusticos.
- No sature excesivamente el tapizado cuando lo limpie.
- No use solventes o limpiadores que contengan solventes.
- No use toallitas desinfectantes perfumadas o que contengan cloro. No use toallitas o limpiadores que provoquen una transferencia del color a los mismos o que cambien el aspecto de la superficie interior al usarlos.
- No use desinfectantes para manos en gel o perfumados. Si un desinfectante para manos entrara en contacto con las superficies interiores del vehículo,

(Continuación)

**Atención (Continuación)**

séquelo inmediatamente y limpie el área con un paño suave humedecido con una solución ligera de agua y jabón.

## Cristales interiores

Para limpiarlos, use un paño de microfibra humedecida con agua. Limpie las gotas que quedan con un paño seco limpio. Si fuera necesario, use un limpiavidrios comercial después de limpiar con agua sola.

**Atención**

Para evitar rayaduras, nunca use limpiadores agresivos en los cristales del automóvil. Los limpiadores o la limpieza agresivos pueden dañar el desempañador de la luneta trasera.

Si se limpia el parabrisas con agua durante los primeros tres a seis meses de uso del automóvil, se reduce la tendencia a empañarse.

## Cubiertas de los parlantes

Pase delicadamente la aspiradora alrededor de la cubierta del parlante, de modo que éste no se dañe. Limpie las suciedades con agua y un jabón suave.

## Molduras revestidas

Deben limpiarse las molduras revestidas.

- Cuando están levemente sucias, límpielas con una esponja o paño sin pelusa humedecido con agua.
- Cuando están muy sucias, use agua jabonosa tibia.

## Vinilo/goma

Si está equipado con un piso de vinilo y cubrealfombras de goma, use un paño suave y/o un cepillo humedecido con agua para quitar el polvo y la suciedad suelta. Para una limpieza más profunda, use una solución ligera de agua y jabón.

**⚠ Peligro**

No use limpiadores que contengan silicona, productos a base de cera o limpiadores que aumenten el brillo sobre el piso y los cubrealfombras de vinilo/

(Continuación)

**Peligro (Continuación)**

goma. Estos limpiadores puede cambiar permanentemente el aspecto y el acabado del vinilo/goma y pueden hacer que el piso quede resbaladizo. Su pie puede resbalar mientras opera el vehículo y usted puede perder el control ocasionando una colisión. Usted u otras personas pueden sufrir lesiones.

### Tela/Alfombras/Gamuza

Comience pasando la aspiradora por la superficie con un accesorio de cepillo blando. Si se utiliza un accesorio de cepillo giratorio aspirador, úselo solo en la alfombra del piso. Antes de la limpieza, elimine suavemente toda la suciedad que pueda:

- Absorba delicadamente los líquidos con una toalla de papel. Continúe absorbiendo hasta que no se pueda remover más suciedad.
- En el caso de la suciedad sólida, remueva lo más posible antes de aspirar.

Para limpiar:

1. Sature con agua un paño limpio sin pelusa que no destiña. Se recomienda el paño de microfibra para evitar la transferencia de pelusa a la tela o alfombra.
2. Elimine el exceso de humedad estrujando delicadamente hasta que no gotee agua del paño de limpieza.
3. Comience por el borde exterior de la suciedad y frote delicadamente hacia el centro. Pliegue el paño de limpieza con frecuencia para utilizar una parte limpia y así evitar que la suciedad se transfiera a la tela.
4. Continúe frotando delicadamente el área sucia hasta que no haya más transferencia de color de la suciedad al paño de limpieza.
5. Si no se removió completamente la suciedad, use una solución de jabón suave seguida por agua pura.

Si no se removió completamente la suciedad, puede ser necesario utilizar un limpiador de tapizado o un quitamanchas comercial. Pruebe un área pequeña oculta para verificar que no se decolore antes de utilizar un limpiador de tapizado o un quitamanchas comercial. Si se produce la formación de anillos, limpie la tela o alfombra completa.

Después de la limpieza, use una toalla de papel para secar el exceso de humedad.

### Limpieza de superficies de alto lustre y pantallas de información del vehículo y de la radio

Use un paño de microfibra para limpiar las superficies de alto lustre o las pantallas del vehículo. Primero, use un cepillo de cerdas suaves para eliminar la suciedad que pueda rayar la superficie. Luego límpiela suavemente frotándola con un paño de microfibra. Nunca use limpiadores para ventanas o solventes. Lave periódicamente a mano el paño de microfibra por separado, con jabón suave. No use lavandina o acondicionadores de telas. Enjuague a fondo y seque al aire antes del siguiente uso.

**Atención**

No fije a la pantalla un dispositivo con ventosa. Esto puede causar daños y la garantía del vehículo no los cubre.

### Tablero de instrumentos, cuero, vinilo, otras superficies plásticas, superficies pintadas de bajo lustre, y superficies de madera porosa natural

Use un cepillo de cerdas blandas para remover el polvo de las perillas y ranuras del tablero de instrumentos. Use un paño de microfibra humedecido con agua para eliminar el polvo y aflojar la suciedad. Para realizar una limpieza más profunda, use un paño de microfibra suave humedecido con una solución ligera de agua y jabón.

**Atención**

Si el cuero, especialmente el perforado, así como otras superficies interiores, se empapan o saturan, se pueden producir daños permanentes. Absorba el exceso de humedad de estas superficies después de limpiarlas y deje que se sequen naturalmente. Nunca use calor, vapor o removedores de suciedad. No use líquidos que contengan alcohol o solventes en los asientos de cuero. No use limpiadores que contengan productos siliconados o basados en cera. Los limpiadores que contienen estos solventes pueden cambiar

(Continuación)

**Atención (Continuación)**

permanentemente el aspecto y la sensación del cuero o el tapizado blando, y por eso no se recomiendan.

No use limpiadores que aumenten el lustre, especialmente en el tablero de instrumentos. El resplandor reflejado puede disminuir la visibilidad a través del parabrisas bajo ciertas condiciones.

**Atención**

El uso de desodorantes de ambientes puede causar daños permanentes a los plásticos y las superficie pintadas. Si un desodorante de ambiente entra en contacto con alguna superficie plástica o pintada del vehículo, absórbalo inmediatamente con un paño blando humedecido con una solución de jabón suave. La garantía no cubre los daños producidos por los desodorantes de ambientes.

### Cubierta de carga y red utilitaria

Si está equipado, lave con agua tibia y un detergente suave. No use lavandina clorada. Enjuague con agua fría y luego seque a fondo.

### Cuidado de los cinturones de seguridad

Mantenga los cinturones de seguridad limpios y secos.

**⚠ Peligro**

No use blanqueador o colorante en las correas de los cinturones de seguridad. Puede debilitar severamente la correa. En un choque, pueden no ser capaces de brindar protección adecuada. Limpie y enjuague las correas de los cinturones de seguridad sólo con jabón suave y agua tibia. Deje secar la correa.

## Cubrealfombras

**⚠ Peligro**

Si un cubrealfombra es de tamaño incorrecto o no está colocado correctamente, puede interferir con los pedales. La interferencia con los pedales

(Continuación)

**Peligro (Continuación)**

puede causar una aceleración involuntaria y/o aumentar la distancia de detención, lo que puede ocasionar un choque y lesiones. Asegúrese siempre de que el cubrealfombras no interfiera con los pedales.

Siga las instrucciones a continuación para utilizar correctamente los cubrealfombras:

- Los cubrealfombras del equipo original están diseñados para su vehículo. Si es necesario reemplazarlos, se recomienda adquirir cubrealfombras certificados por GM. Los cubrealfombras no provistos por GM pueden no encajar correctamente y pueden interferir con los pedales. Compruebe siempre que los cubrealfombras no interfieren con los pedales.
- No use cubrealfombras si el vehículo no está equipado con un retén de cubrealfombras en el piso del lado del conductor.
- Use el cubrealfombras con el lado correcto hacia arriba. No lo dé vuelta.
- No coloque nada encima del cubrealfombras del lado del conductor.
- Use un solo cubrealfombras en el lado del conductor.
- No coloque un cubrealfombras encima de otro.

### Remoción y reemplazo de los cubrealfombras

Tire hacia arriba de la parte trasera del cubrealfombras del lado del conductor para desbloquear cada retén y removerlo.

Vuelva a instalarlo alineando las aberturas para retenes del cubrealfombras sobre los retenes de la alfombra y colocándolos a presión.

Asegúrese de que el cubrealfombras quede correctamente sujeto en su sitio.

Verifique siempre de que el cubrealfombras no interfiera con los pedales.

### Limpieza de tapetes de hule (Tapetes de todo clima y revestimiento de piso)

Consulte "Vinilo/goma" en *Cuidado interior* ⇨ *396* para obtener información importante sobre la limpieza.

# Servicio y mantenimiento

**Información general**
Información general ..... 401

**Mantenimiento programado**
Mantenimiento programado ..... 402

**Servicios para aplicaciones especiales**
Servicios para aplicaciones especiales ..... 406

**Mantenimiento y cuidado adicionales**
Mantenimiento y cuidado adicionales ..... 406

**Líquidos, lubricantes y piezas recomendados**
Líquidos y lubricantes recomendados ..... 409
Partes de repuesto de mantenimiento ..... 410

**Registro de mantenimiento**
Registro de mantenimiento ..... 412

## Información general

Su vehículo es una inversión importante. Esta sección describe el mantenimiento necesario para su vehículo. Siga este programa para protegerse contra gastos de reparaciones importantes causados por no realizarle el mantenimiento necesario. También puede ayudarle a mantener el valor de reventa del vehículo. El dueño es el responsable de realizarle todo el mantenimiento necesario.

Su concesionario tiene técnicos capacitados que pueden realizar el mantenimiento necesario usando partes de repuesto genuinas. Ellos tienen las herramientas y el equipamiento actualizados para realizar diagnósticos rápidos y precisos. Muchos concesionarios están abiertos hasta tarde y durante los sábados, ofrecen transporte de cortesía y reservar turnos por Internet para ayudar con sus necesidades de servicio.

Su concesionario reconoce la importancia de brindar un servicio de mantenimiento y de reparaciones al precio justo. Con técnicos capacitados, el concesionario es el lugar para el mantenimiento de rutina como los cambios de aceite y la rotación de neumáticos, y para el mantenimiento adicional como neumáticos, frenos, baterías y escobillas del limpiaparabrisas.

**Atención**

Los daños causados por el mantenimiento inadecuado pueden originar reparaciones costosas y pueden no estar cubiertos por la garantía del vehículo. Los intervalos de mantenimiento, controles, inspecciones, líquidos recomendados y lubricantes son importantes para mantener el vehículo en buenas condiciones de funcionamiento.

No realice limpiezas químicas que no hayan sido aprobadas por GM en el vehículo. El uso de enjuagues químicos, disolventes, limpiadores o lubricantes que no estén aprobados por GM podría dañar el vehículo, requiriendo costosas reparaciones que no están cubiertas por la garantía del vehículo.

La rotación de los neumáticos y los servicios necesarios son responsabilidad del dueño. Le recomendamos que su distribuidor realice esos servicios cada 10.000 km.
El mantenimiento adecuado del vehículo

ayuda a mantenerlo en buenas condiciones de funcionamiento, mejora el ahorro de combustible y reduce las emisiones.

El mantenimiento varía debido a la forma en que la gente usa sus vehículos. Puede necesitar controles y servicios más seguido. Servicios adicionales requeridos - El servicio normal es para vehículos que:

- Llevan pasajeros y carga dentro de los límites recomendados en la etiqueta de información de las cubiertas y la carga.

  Consulte *Límites de carga del vehículo* ⇨ *227*.
- Se usan en carreteras con superficies razonables y dentro de los límites legales.
- Usan el combustible recomendado. Consulte *Combustible recomendado (Motor 5.3L)* ⇨ *295* o *Combustible recomendado (Motor 6.2L)* ⇨ *295*.

Consulte la información en Servicios adicionales requeridos - Servicio normal.

Servicios adicionales requeridos - El servicio para condiciones severas es para vehículos que:

- Se usan principalmente en tráfico pesado de la ciudad y en clima caluroso.
- Se usan principalmente en terreno montañoso.
- Remolcan frecuentemente un acoplado.
- Se usan a alta velocidad o en competencias.
- Se usan para servicio de taxi, policía o reparto.

Consulte la información en Servicios adicionales requeridos - Servicio para condiciones severas.

**⚠ Peligro**

El trabajo de mantenimiento puede ser peligroso y puede causar lesiones graves. Realice el trabajo de mantenimiento únicamente si tiene la información necesaria, las herramientas adecuadas y el equipamiento. De lo contrario haga que su concesionario realice el trabajo con un técnico capacitado.

Consulte *Operaciones de mantenimiento realizadas por el propio usuario* ⇨ *322*.

# Mantenimiento programado

## Controles y servicios para los dueños

Comprobar el nivel de aceite del motor.

Consulte *Aceite del motor* ⇨ *328*.

**Una vez por mes**

- Compruebe las presiones de inflado de los neumáticos, incluido el de auxilio.

  Consulte *Presión de los neumáticos* ⇨ *361*.
- Inspeccione el desgaste de los neumáticos.

  Consulte *Revisión de los neumáticos* ⇨ *368*.
- Controle el nivel del líquido del limpiaparabrisas.

  Consulte *Líquido de lavado* ⇨ *338*.

**Cada cinco años**

- Cambie el líquido de frenos.

## Cambio de aceite del motor

Cuando aparece el mensaje CAMBIAR PRONTO EL ACEITE DE MOTOR, haga cambiar el aceite y el filtro del motor dentro de los próximos 1 000 km. Bajo las mejores condiciones de manejo, el sistema de control del aceite puede no indicar la necesidad de cambiarlo hasta por un año. El aceite del motor y el filtro deben cambiarse por lo menos una vez al año, y reiniciar el sistema de control del aceite. El técnico de su concesionario puede realizar este trabajo. Si se reinicia accidentalmente el sistema de

vida útil del aceite de motor, dé servicio al vehículo dentro de los siguientes 5 000 km del último servicio. Reinicie el sistema de control de aceite cuando cambie el aceite.

Consulte *Sistema de vida útil del aceite del motor* ⇨ *330*.

## Cambio del filtro de aire del motor

Cuando aparece el mensaje REPLACE AT NEXT OIL CHANGE (REEMPLACE CON EL PRÓXIMO CAMBIO DE ACEITE), se debe reemplazar el filtro de aire del motor en el próximo cambio de aceite del motor. Cuando aparece el mensaje REPLACE ENGINE AIR FILTER SOON (REEMPLACE PRONTO EL FILTRO DE AIRE DEL MOTOR), se debe reemplazar el filtro de aire del motor a la brevedad. Restablezca a cero el sistema de vida útil del filtro de aire del motor después de reemplazarlo. Vea *Sistema de cálculo de vida útil del filtro de aire del motor* ⇨ *331*.

## Uso con ralentí extendido

Cuando el vehículo se usa de manera tal que requiere tiempos de marcha en vacío extendidos, se considerará que una hora de uso equivale a 33 millas. Consulte el medidor de horas en *Centro de información del conductor (Nivel base)* ⇨ *143* o *Centro de información del conductor (Gama alta)* ⇨ *146*.

## Secador del acondicionador de aire (sustituir cada siete años)

El sistema de aire acondicionado necesita mantenimiento cada siete años. En este servicio se debe sustituir el secador para prolongar la vida útil y ayudar al funcionamiento eficiente del sistema de acondicionamiento de aire Este servicio puede ser complejo. Contacte a su concesionario.

## Rotación de neumáticos y servicios requeridos cada 10 000 km

Rote los neumáticos, si es recomendable para el vehículo, y realice los siguientes servicios.

Consulte *Rotación de neumáticos* ⇨ *368*.

- Controle el nivel del aceite y el porcentaje de vida útil que le queda. De ser necesario, cambie el aceite del motor y el filtro, y reinicie el sistema de control del aceite. Consulte *Aceite del motor* ⇨ *328* y *Sistema de vida útil del aceite del motor* ⇨ *330*.
- Compruebe el porcentaje de vida útil del filtro de aire. Si es necesario, reemplace el filtro de aire del motor y restablezca a cero el sistema de vida útil del filtro de aire del motor.

  Consulte *Sistema de cálculo de vida útil del filtro de aire del motor* ⇨ *331*.
- Controle el nivel de refrigerante.

  Consulte *Sistema de refrigeración* ⇨ *333*.
- Controle el nivel del líquido del limpiaparabrisas.

  Consulte *Líquido de lavado* ⇨ *338*.
- Revise las hojas del limpiaparabrisas delantero y trasero.
- Compruebe las presiones de inflado de los neumáticos, incluido el de auxilio.

  Consulte *Presión de los neumáticos* ⇨ *361*.
- Inspeccione el desgaste de los neumáticos.

  Consulte *Revisión de los neumáticos* ⇨ *368*.
- Inspeccione visualmente por fugas de líquidos.
- Revise el filtro de aire del motor. O cada 6 meses, lo que ocurra primero.

  Consulte *Filtro de aire del motor* ⇨ *332*.
- Revise el sistema de frenos.

Consulte *Cuidado exterior* ⇨ *391*.

- Inspeccione visualmente la dirección, la suspensión, y los componentes del chasis por si presentan averías, incluyendo grietas o rasgaduras en los muelles de goma, piezas flojas o faltantes, o signos de desgaste al menos una vez al año. Consulte *Cuidado exterior* ⇨ *391*. Lubrique los componentes de la suspensión y la dirección por lo menos cada dos cambios de aceite. (si está equipado con válvulas engrasadoras)
- Inspeccione la servodirección para verificar que está correctamente fijada, y también las conexiones, atascos, fugas, grietas, rozaduras, etc.
- Inspeccione visualmente los semiejes y los ejes motrices por si presentan desgaste excesivo, fugas de combustible, y/o daños que incluyen: abolladuras o grietas en tubos, junta de velocidad constante o junta universal flojas, fuelles agrietados o faltantes, abrazaderas de fuelle flojas o faltantes, excesiva flojedad del cojinete central, fijaciones flojas o faltantes y fugas por la junta de eje.
- Revise los componentes del sistema de sujeción.

  Consulte *Comprobación del sistema de seguridad* ⇨ *65*.
- Revise visualmente el sistema de combustible, incluyendo el sistema de evaporación (EVAP), para detectar posibles daños o fugas. Revise a simple vista que todos los tubos de combustible, tubos de vapores y mangueras estén bien sujetados, conectados, guiados y en buenas condiciones.
- Inspeccione visualmente el sistema de escape y las cubiertas térmicas cercanas por partes flojas o faltantes.
- Lubrique componentes de la carrocería.

  Consulte *Cuidado exterior* ⇨ *391*.
- Revise el freno de estacionamiento y el mecanismo de estacionamiento en transmisión automática.

  Consulte *Verificación del mecanismo del freno de estacionamiento y P (Estacionamiento)* ⇨ *344*.
- Revise el pedal del acelerador por daños, endurecimientos o deformaciones. Reemplazarlo si fuera necesario.
- Inspeccione visualmente el amortiguador a gas por signos de desgaste, fisuras u otros daños. Verifique la capacidad del amortiguador para mantenerse abierto. Si la capacidad para mantenerse abierto es baja, repare el amortiguador a gas.

  Consulte *Amortiguador(es) a gas* ⇨ *346*.
- Inspeccione las guías y el sellos del techo corredizo, si existe.

  Consulte *Techo solar* ⇨ *38*.
- Verifique la cerradura del neumático de auxilio y lubríquela según sea necesario.

  Consulte *Cambio de neumáticos* ⇨ *375*.
- Inspeccione visualmente el neumático de auxilio para asegurarse de que esté firmemente sujeta en la parte de abajo del vehículo. Empuje, tire y trate de girar el neumático. Si el neumático de auxilio se mueve, apriételo según sea necesario.

  Consulte *Cambio de neumáticos* ⇨ *375*.

## Servicios adicionales requeridos - Servicio normal

### Cada 10 000 km

- Reemplace el filtro de aire de la cabina. O cada 12 meses, lo que ocurra primero. Es posible que necesite reemplazar más frecuentemente el filtro de aire del compartimiento de pasajeros si conduce en áreas con tráfico pesado, mala calidad del aire, altos niveles de polvo o

alérgenos ambientales. También puede necesitar reemplazar el filtro de aire del compartimiento de pasajeros si nota una reducción en el flujo de aire, que se empañan las ventanillas, o que hay olores. Su concesionario GM puede ayudarle a determinar cuándo reemplazar el filtro.

**Cada 20 000 km**

- Reemplace las escobillas del limpiaparabrisas delantero y trasero. O cada 12 meses, lo que ocurra primero.

  Consulte *Sustitución de las escobillas de los limpiaparabrisas* ⇨ *344*.

**Cada 150 000 km**

- Cambiar las bujías. Revise los cables y/o manguitos de las bujías.

**Cada 160,000 km**

- Sustituya los amortiguadores de gas del capó y/o de apoyo para elevación de la carrocería.

  Consulte *Amortiguador(es) a gas* ⇨ *346*.
- Cambie el líquido de la caja de transferencia si está equipado con 4WD. No lave directamente a presión los sellos de salida de la caja de transferencia y/o los de los ejes delantero/trasero. El agua a alta presión puede pasar por los sellos y contaminar el líquido. El líquido contaminado acortará la vida útil de la caja de transferencia y/o los ejes motrices y habría que reemplazarlos.

**Cada 240 000 km**

- Drene y vuelva a llenar el sistema de refrigeración del motor. O cada seis años, lo que ocurra primero.

  Consulte *Sistema de refrigeración* ⇨ *333*.
- Inspeccione visualmente las correas de los accesorios. O cada 10 años, lo que ocurra primero. Revise que no esté deshilachado, tenga demasiadas fisuras o daños. Reemplazar si fuera necesario.

## Condiciones extremas que requieren mantenimientos más frecuentes*

- Vehículos de servicio público, militares o de uso comercial, entre los que se encuentran:
  - Ambulancias, patrulleros y vehículos para rescates de emergencia.
  - Vehículos civiles como camionetas ligeras, SUV y automóviles de pasajeros que se emplean para fines militares.
  - Vehículos de recuperación como camiones de remolque y transportadores sencillos de vehículos o cualquier vehículo que se use regularmente para remolcar acoplados y otras cargas.
  - Vehículos comerciales profesionales como vehículos para entregas postales, vehículos usados como patrullas por parte de compañías privadas de seguridad, o cualquier vehículo que se use las 24 horas del día.
  - Cualquier vehículo que se use regularmente en terrenos donde haya mucha arena o polvo, como los que se emplean en oleoductos e instalaciones similares.
- Vehículos que se usan regularmente para realizar viajes cortos de 6 km o menos.

  El Indicador de vida útil del aceite le mostrará cuándo cambiar el aceite y el filtro. En condiciones severas, es posible que el indicador se encienda antes de los 10 000 km. El indicador no detecta polvo en el aceite, de modo que si circula por una zona polvorienta, es posible que deba cambiar el aceite y el filtro con mayor frecuencia que cada 10 000 km.

  * Nota: Bajo las condiciones de conducción extremas mencionadas anteriormente, puede que sea necesario reemplazar sus bujías más frecuentemente. Para obtener

más ayuda para determinar cuáles son los intervalos de mantenimiento más apropiados para su vehículo, contacte a su concesionario de GM autorizado.

### Servicios adicionales requeridos - Servicio extremo

#### Cada 70 000 km

- Cambie el líquido y el filtro de la transmisión automática.

#### Cada 80 000 km

- Cambie el líquido de la caja de transferencia si está equipado con 4WD. No lave directamente a presión los sellos de salida de la caja de transferencia y/o los de los ejes delantero/trasero. El agua a alta presión puede pasar por los sellos y contaminar el líquido. El líquido contaminado acortará la vida útil de la caja de transferencia y/o los ejes motrices y habría que reemplazarlos.

## Servicios para aplicaciones especiales

- Solo para vehículos con uso comercial severo: Lubrique los componentes del chasis en cada cambio de aceite.
- Haga limpiar la parte de abajo de la carrocería. Consulte "Mantenimiento de la parte de abajo de la carrocería" en *Cuidado exterior* ⇨ *391*.

## Mantenimiento y cuidado adicionales

Su vehículo es una inversión importante y el cuidarlo correctamente puede evitar reparaciones costosas en el futuro. Puede necesitar mantenimiento y servicios adicionales para mantener el rendimiento del vehículo.

Le recomendamos que su concesionario realice estos servicios, sus técnicos capacitados son los que mejor conocen su vehículo. Su concesionario también puede realizar una evaluación minuciosa mediante una inspección de múltiples puntos para informarle cuándo su vehículo puede necesitar servicio.

La siguiente lista explica los servicios y las condiciones a tener en cuenta que podrían indicar que necesita servicio.

#### Batería

La batería de 12 voltios suministra energía para arrancar el motor y para hacer funcionar cualquier accesorio eléctrico adicional.

- Para evitar que se averíe o que no pueda arrancar el vehículo, mantenga la batería a su máxima potencia.
- Los técnicos capacitados del concesionario tienen el equipo de diagnóstico para probar la batería y asegurar que sus conexiones y cables no estén oxidados.

#### Las correas

- Puede necesitar un cambio de correas si hacen ruido o tienen signos de fisuras o roturas.
- Los técnicos capacitados del concesionario tienen acceso a las herramientas y al equipamiento necesario para inspeccionar las correas y recomendarle su ajuste o reemplazo cuando sea necesario.

#### Frenos

Los frenos detienen el vehículo y son esenciales para conducir con seguridad.

- Los signos de desgaste pueden incluir chillido, rozamiento o ruidos agudos, o problemas al frenar.

- Los técnicos capacitados del concesionario tienen acceso a las herramientas y al equipamiento necesario para inspeccionar los frenos y recomendarle repuestos de alta calidad fabricados para su vehículo.

**Líquidos**

Los niveles correctos de líquidos aprobados protegen los sistemas y componentes del vehículo. Consulte *Líquidos y lubricantes recomendados* ⇨ *409* por los líquidos recomendados por GM.

- Cada vez que cargue gasolina debe controlar el nivel del aceite del motor y del líquido del limpiaparabrisas.
- Pueden aparecer indicadores en el panel de instrumentos que le indiquen un nivel bajo de líquidos que debe rellenar.

**Mangueras**

Las mangueras transportan líquidos y deben inspeccionase regularmente para verificar que no tengan fisuras ni fugas. Con una inspección de puntos múltiples, su concesionario puede inspeccionar las mangueras y avisarle si hay que reemplazarlas.

**Luces**

El funcionamiento correcto de los focos, luces traseras y luces de freno es importante para ver y ser visto en la carretera.

- Un signo de que los focos necesitan servicio es la disminución de intensidad, falla en encender, fisuras o daños. Hay que controlar periódicamente las luces de freno para verificar que se enciendan al frenar.
- Con una inspección de puntos múltiples, su concesionario puede verificar las luces y notar cualquier problema.

**Amortiguadores y puntales**

Los amortiguadores y puntales ayudan a controlar un viaje más suave.

- Los signos de desgaste pueden incluir vibración del volante, rebote/balanceo al frenar, mayor distancia de frenado o desgaste desparejo de los neumáticos.
- Como parte de la inspección de puntos múltiples, los técnicos capacitados del concesionario pueden inspeccionar visualmente los amortiguadores y puntales por signos de fugas, sellos rotos o daños, y le pueden avisar cuando necesiten reparaciones.

**Neumáticos**

Los neumáticos deben estar correctamente inflados, rotados y balanceados. El mantener los neumáticos le pueden ahorra dinero y combustible y pueden reducir el riesgo de que fallen.

- Las indicaciones de que hay que reemplazar los neumáticos incluyen tres o más indicadores de desgaste del dibujo, hilo o tela visible a través de la goma, cortes o fisuras en las estrías o las paredes laterales, un bulto o una abertura en la cubierta.
- Los técnicos capacitados del concesionario pueden inspeccionar y recomendar los neumáticos adecuados. Su concesionario también puede balancear sus ruedas para asegurar un funcionamiento suave a cualquier velocidad. Su concesionario vende y repara neumáticos de marca.

**Cuidado del vehículo**

Su concesionario tiene productos que le ayudan a mantener su vehículo como nuevo. Por más información acerca de cómo limpiar y proteger el interior y el exterior del vehículo, consulte *Cuidado interior* ⇨ *396* y *Cuidado exterior* ⇨ *391*.

**Alineación de ruedas**

La alineación de las ruedas es fundamental para asegurar el óptimo desgaste y rendimiento de los neumáticos.

- Los signos de que necesita una alineación incluyen tracción, maniobrabilidad incorrecta o desgaste anormal de los neumáticos.
- Su concesionario tiene el equipo adecuado para alinear sus ruedas correctamente.

**Parabrisas**

Mantenga el parabrisas limpio y despejado por seguridad, apariencia y mayor visibilidad.

- Los signos de daños incluyen rayones, fisuras y roturas.
- Los técnicos capacitados del concesionario pueden inspeccionar el parabrisas y recomendarle el reemplazo si fuera necesario.

**Escobillas del limpiaparabrisas**

Hay que limpiar y mantener las escobillas del limpiaparabrisas en buenas condiciones para que brinden buena visibilidad.

- Los signos de desgaste incluyen rayas, saltos sobre el parabrisas y goma rota o gastada.
- Los técnicos entrenados del concesionario pueden revisar las escobillas del limpiaparabrisas y reemplazarlas cuando sea necesario.

# Líquidos, lubricantes y piezas recomendados

## Líquidos y lubricantes recomendados

Puede comprar en su distribuidor los líquidos y lubricantes que se identifican a continuación por nombre o especificación, incluyendo los líquidos o lubricantes que no se enumeran aquí.

| Uso | Líquido/Lubricante |
|---|---|
| Transmisión automática | Líquido para transmisión automática DEXRON-ULV. |
| Lubricación del chasis | Lubricante que cumple los requisitos de NLGI #2, Categoría LB o GC-LB. |
| Refrigerante del motor | Mezcla 50/50 de agua potable limpia y refrigerante DEX-COOL únicamente.<br>Consulte *Sistema de refrigeración* ⇨ *333*. |
| Aceite del motor | Aceite de motor que cumple con la especificación dexos1 del grado de viscosidad SAE adecuado. Se recomienda ACDelco dexos1 totalmente sintético.<br>Consulte *Aceite del motor* ⇨ *328*. |
| Eje delantero (solo 4WD) y eje trasero. | Contacte a su concesionario. |
| Sistema de frenos hidráulicos | Líquido de frenos hidráulicos DOT 4. |

| Uso | Líquido/Lubricante |
|---|---|
| Cilindros de cerraduras con llave, Bisagras del cofre, Pernos de bisagras de puertas de la carrocería, Escalones eléctricos, Bisagra del portón trasero y Bisagra de la puerta del tanque de combustible | Lubricante multiuso, Superlube Contacte a su concesionario. |
| Caja de transferencia (solo 4WD) | Contacte a su concesionario. |
| Acondicionador de burletes | Lubricante de burletes. Contacte a su concesionario. |
| Líquido del limpiaparabrisas | Líquido para limpiaparabrisas de automóvil que cumpla con los requisitos de protección anticongelante regionales. |

## Partes de repuesto de mantenimiento

Las siguientes partes de repuesto a identificadas por nombre, número de parte o especificación se pueden comprar en su concesionario.

| Parte | Número de parte de GM | Número de parte de ACDelco |
|---|---|---|
| Filtro/depurador de aire del motor | | |
| Con depurador de aire de alta capacidad | 84121219 | A3244C |

| Parte | Número de parte de GM | Número de parte de ACDelco |
|---|---|---|
| Sin depurador de aire de alta capacidad | 84121217 | A3246C |
| Filtro de aceite | | |
| 5.3L V8 | 12707246 | PF63 |
| 6.2L V8 | 12707246 | PF63 |
| Filtro de aire de la cabina | 13540923 | CF206C |
| Bujías | | |
| 5.3L V8 | 12622441 | 41-114 |
| 6.2L V8 | 12622441 | 41-114 |
| Escobillas del limpiaparabrisas | | |
| Lado del conductor - 55 cm (22 pulgadas) | 84278338 | – |
| Lado del acompañante - 55 cm (22 pulgadas) | 84278338 | – |
| Atrás - 30 cm (12 pulgadas) | 84215609 | – |

# Registro de mantenimiento

Luego de realizar los servicios programados, anote la fecha, la lectura del odómetro, quién realizó el servicio y el tipo de servicio realizado en los espacios correspondientes. Conserve todos los recibos de mantenimiento.

| Fecha | Lectura del odómetro | Realizado por | Trabajo realizado |
|---|---|---|---|
| | | | |
| | | | |
| | | | |
| | | | |
| | | | |
| | | | |
| | | | |
| | | | |

# Datos técnicos

**Identificación del vehículo**
Número de identificación del vehículo (VIN) ..... 413
Identificación de piezas para servicio ..... 413

**Datos del vehículo**
Capacidades y especificaciones ..... 414
Correa de accionamiento del motor. posición ..... 416

# Identificación del vehículo

## Número de identificación del vehículo (VIN)

Este identificador legal está en la esquina delantera del tablero de instrumentos, en el lado del conductor del vehículo. Es visible desde fuera a través del parabrisas.
El Número de identificación del vehículo (VIN) aparece también en la etiqueta de Certificación de vehículo, y en los certificados de propiedad y de registro.

### Identificación del motor

El octavo carácter del VIN es el código del motor. Este código identifica el motor del vehículo, sus especificaciones y sus piezas de repuesto. Vea "Especificaciones del motor" en *Capacidades y especificaciones* ⇨ *414* respecto al código del motor del vehículo.

## Identificación de piezas para servicio

Puede que haya un código de barras grande en la etiqueta de certificación en la columna central que usted podrá escanear para obtener la siguiente información:

- Número de identificación del vehículo (VIN)
- Designación del modelo
- Información sobre la pintura
- Opciones de producción

Si no hay un código de barras grande en la etiqueta, podrá encontrar esta misma información en una etiqueta dentro de la guantera.

# Datos del vehículo

## Capacidades y especificaciones

Las capacidades aproximadas que siguen se indican en unidades métricas y conversiones al sistema inglés. Consulte *Líquidos y lubricantes recomendados* ⇨ *409* para más información.

| Aplicación | Capacidades | |
|---|---|---|
| | Sistema métrico | Sistema inglés |
| Frigorígeno del acondicionador de aire | Vea en la etiqueta del refrigerante bajo el capó, el tipo de refrigerante y la cantidad a cargar en el sistema de aire acondicionado. Consulte a su concesionario para más información. | |
| Sistema de refrigeración del motor* | | |
| Motor 5.3L V8 | 14.8 L | 15.6 qt |
| Motor 6.2L V8 | 14.3 L | 15.1 cuartos |
| Aceite del motor con filtro | 7.6 L | 8.0 qt |

| Aplicación | Capacidades | |
|---|---|---|
| | Sistema métrico | Sistema inglés |
| Tanque de combustible | | |
| Batalla corta | 90,8 L | 24,0 gal |
| Batalla larga | 106.0 L | 28,0 gal |
| Líquido de la caja de transferencia | 1,5 L | 1,6 qt |
| Líquido de eje trasero | | |
| Deslizamiento limitado mecánico | 1,5 L | 1,6 qt |
| Deslizamiento limitado electrónico | 1,5 L | 1,6 qt |
| Par de apriete de tuercas de rueda | 190 N•m | 140 lb pie |
| Todas las capacidades son aproximadas. Cuando agregue, asegúrese de llenar hasta el nivel aproximado según se recomienda en este manual. Después de llenar, compruebe una vez más el nivel de líquido. | | |
| *Los valores de capacidad del sistema de refrigeración del motor están basados en todo el sistema de refrigeración y sus componentes. | | |

## Especificaciones del motor

| Motor | Código VIN | Potencia | Par | Luz de bujías |
|---|---|---|---|---|
| 5.3L V8 (L84) | D | 264 kW a 5600 rpm (355 hp a 5600 rpm) | 519 N•m a 4100 rpm (383 lb pie a 4100 rpm) | 0,95 a 1,10 mm (0,037 a 0,043 pulgadas) |
| 6.2L V8 (L87) | L | 313 kW a 5600 rpm (420 hp a 5600 rpm) | 624 N•m a 4100 rpm (460 lb pie a 4100 rpm) | 0,95 a 1,10 mm (0,037 a 0,043 pulgadas) |
| La luz de las bujías está preestablecida por el fabricante. No se recomienda cambiar la luz de las bujías. Hacerlo podría dañar a las mismas. | | | | |

## Velocidad máxima del vehículo

| Vehículo | Sistema métrico | Sistema inglés |
|---|---|---|
| Suburban y Yukon XL con tracción en dos ruedas | 180 km/h | 112 mph |
| Todos los Tahoe/Suburban/Yukon/Yukon XL con neumáticos todo terreno de 20" | 180 km/h | 112 mph |
| Todos los modelos utilitarios (excepto Suburban y Yukon XL con tracción en dos ruedas | 190 km/h | 118 mph |
| Todos los modelos utilitarios (excepto Tahoe/Suburban/Yukon/Yukon XL con neumáticos todo terreno de 20") | 190 km/h | 118 mph |

## Correa de accionamiento del motor. posición

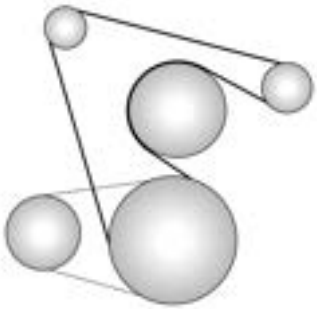

Motores 5.3L y 6.2L

# Información del cliente

## Información del cliente

Declaración de Conformidad ..... 418

## Registro y privacidad de los datos del vehículo

Registro y privacidad de los datos del vehículo ..... 423
Ciberseguridad ..... 423
Grabadoras de datos de eventos ..... 423
OnStar ..... 424
Sistema de audio ..... 424

# Información del cliente

## Declaración de Conformidad

### Dispositivos de radiofrecuencia

**Nigeria**

La conexión y el uso de este equipo de comunicaciones están permitidos por la Comisión de Comunicaciones Nigeriana.

**Rusia**

### BCM VIP Denso, Gen 1.0, 1.5, 2.0

**Jordania**

Modelo B1NA5: Ref No. T/4/11/11/2029

**Omán (Modelos B1NA0, B1NA5)**

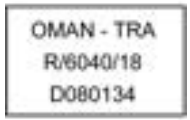


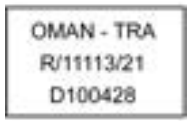


**Emiratos Árabes Unidos (UAE) Modelos B1NA0, B1NA5**

### Alerta por colisión delantera y control de velocidad crucero adaptativo

**Jordania**

Ref No. T/4/11/11/4192

**Omán**

OMAN TRA
R/6132/18
D172249

**Emiratos Árabes Unidos (UAE)**

TRA
REGISTERED No:
ER68006/18
DEALER No:
DA40068/15

### Alerta del punto ciego lateral y Alerta de tráfico cruzado trasero

**Jordania**

TRC Nro. TRC/31/7918/2020

**Omán**

TRA/TA
R/3957/17
D080134

**Emiratos Árabes Unidos (UAE)**

TRA
Registered No:
ER53878/17
Dealer No:
DA44932/15

**Corea**

**Fabricante :** Hella GmbH & Co. KGaA

**Modelo :** RS4

**Fecha de fabricación / País de fabricación :** Ver producto

**Código de identificación :** R-CMM-HLA-RS4

### Mitigación de colisiones traseras

**Jordania**

TRC N.° T/4/11/11/4195

**Omán**

OMAN TRA
R/6364/18
D172249

**Emiratos Árabes Unidos (UAE)**

TRA
REGISTERED No:
ER68005/18
DEALER No:
DA40068/15

### Llave remota Huf B2 MY21-MY24

**Jordania**

TRC Nro. TRC/34/7116/2020

**Omán**

OMAN TRA
R/7981/19
D172249

**Emiratos Árabes Unidos (UAE)**

TRA
REGISTERED No:
ER73891/19
DEALER No:
DA36976/14

## Pantallas de infoentretenimiento del asiento trasero

**Corea**

**Manufacturer :** LG Electronics Inc.

**Product :** GM Monitor RSI

**Model :** IR12PT-TS y IR12DT-TS

**Manufacturing Country :** Vietnam

**Ucrania**

LG Electronics Vietnam Hai Phong

Lot CN2, Trang Due Industrial Park, Le Loi Commune, An Doung District, Hai Pong City, Vietnam

**Europa**

Función: Bluetooth

Rango de frecuencias: 2400-2483.5 MHz

Potencia de transmisión máxima: 10 dBm

## Sensor TPM Global B Slimline 433 Mhz - Sensata

**Jordania**

TRC N.° T/4/11/11/1215

**Omán**

OMAN TRA
TA-R/8931/20
D172338

**Emiratos Árabes Unidos (UAE)**

TRA
REGISTERED No:
ER78362/20
DEALER No:
DA0047074/10

**Corea**

**Fabricante :** Schrader Electronics Ltd.

**Modelo :** AHMPD4

**Fecha de fabricación / País de fabricación :** Ver producto / México, China, Irlanda

**Código de identificación :** R-C-SRD-AHMPD4

## TTPM – Global B

**Omán**

OMAN TRA
R/12836/21
D172338

## Auriculares Bluetooth

**Jordania**

TRC N.° T/4/11/11/8815

**Omán**

OMAN TRA
TA-R/10314/20
D090024

**Rusia**

Д-ИВРД-7429

**Corea**

**Fabricante :** Foster Electric Co., Ltd.

**Modelo :** KT001 WH 01

**Fecha de fabricación / País de fabricación :** Enero 21, 2021/ Tokio, Japón

## Low Radio

**Omán**

OMAN TRA
TA-R/6324/18
D100428

**Corea**

**Fabricante :** LG Electronics

**Modelo :** IL7FB e IL7FF

**Fecha de fabricación / País de fabricación :** Ver producto

**Código de identificación :** R-C-LGE-IL7FB

## Declaración de Conformidad según la Directiva de Equipos de Radio (RED) 2014/53/EU

Este vehículo tiene sistemas que transmiten y/o reciben ondas de radio sujetas a la Directiva 2014/53/EU. Los fabricantes de los sistemas enumerados a continuación declaran la conformidad con la Directiva 2014/53/EU. El texto completo de la declaración de conformidad con la UE de cada sistema está disponible en la siguiente dirección de Internet: www.chevroleteurope.com.

**Importador**

GM Mobility Europe GmbH

Bethmannstraße 50-54 Ort

60311 Frankfurt am Main

Hessen

Alemania

**RFR Huf**

Huf Hülsbeck and Fürst and Co. KG.

Steeger Str. 17

42251 Velbert Alemania

Frecuencia de operación: 433.92 MHz Receptor

**TTPM – Global B**

Schrader Electronics Ltd.

11 Technology Park

Belfast Road

Antrim Bt41 1QS

Irlanda del Norte

Reino Unido

Frecuencia de operación: N/A

Potencia de transmisión máxima: N/A

**Abridor universal de puertas de garaje**

Gentex Corporation

600 North Centennial Street

Zeeland, MI 49464

Estados Unidos

Frecuencia de operación: 433.05 MHz - 434.79 MHz

Potencia de transmisión máxima: 0,138 mW E.R.P.

**Pantalla de infoentretenimiento del asiento trasero MY22 Pasajero**

LG Electronics European

Shared Service Center B.V.

Krijgsman 1, 1186 DM

Amstelveen, Países Bajos

Frecuencia de operación: 2400 - 2483.5 MHz

Potencia de salida máxima: 10 dBm

**BCM GB Denso**

DENSO Manufacturing Tennessee 203

1420 Middlesettlements Road

Maryville, TN 37801

Frecuencia de operación: 125 kHz

Potencia de salida máxima (ERP): 1,58 mW

**Auriculares Bluetooth**

Foster Electric Co. Ltd.

1-1-109, Tsutsujigaoka, Akishima City, Tokio, 196-8550, Japón

Banda de frecuencias: 2400-2483.5 MHz

Frecuencia de operación: 2402 - 2480 MHz

Potencia de salida máxima: 6,19 dBm

**Llave remota**

Huf Hülsbeck & Fürst GmbH & Co. KG

Steeger Str. 17, 42551 Velbert, Alemania

Frecuencia de operación: 433 MHz

Frecuencia de transmisión máxima: 0,3 mW EIRP

**Sensor TPM Global B Slimline 433 Mhz - Sensata**

Schrader Electronics Ltd.

11 Technology Park

Belfast Road

Antrim Bt41 1QS

Irlanda del Norte

Reino Unido

Frecuencia de operación: 433.92 MHz

Potencia de transmisión máxima: 10 dBm

**Módulo de pila central de infoentretenimiento 3.5**

Harman International Industries, Incorporated

30001 Cabot Drive

Novi, MI 48377 EE.UU.

Rangos de frecuencia de operación: 2402 - 2480 MHz, 5150 - 5775 MHz

Potencia de transmisión máxima: 17 mW, 12 mW

**Radar de largo alcance ARS5 - B**

ADC Automotive Distance Control Systems GmbH

Peter-Dornier-Strasse 10, 88131 Lindau, Alemania

Frecuencia de operación: 76-77 GHz

Potencia de transmisión máxima: 30 dBm

**Radar de corto alcance SRR5 - C**

ADC Automotive Distance Control Systems GmbH

Peter-Dornier-Strasse 10, 88131 Lindau, Alemania

Frecuencia de operación: 76-77 GHz

Potencia de transmisión máxima: 23 dBm

**Alerta de zona ciega lateral/Alerta de tráfico cruzado trasero**

Hella KGaA Hueck & Co.

Rixbecker Straße 75

59552 Lippstadt

Frecuencia: 24.050 - 24.250 GHz

Potencia de salida: 20 dBm (100 mW)

**Low Radio**

LG Electronics Inc.

222, LG-ro, Jinwi-myeon, Pyeongtaek-si, Gyeonggi-do, 451-713, Corea

Rango de frecuencias: 2402 – 5825 MHz

Potencia de salida máxima: 2.4 GHz, 5.5 GHz, 5.8 GHz

# Registro y privacidad de los datos del vehículo

El vehículo cuenta con varias computadoras que registran información acerca del funcionamiento del vehículo y de la forma en que se conduce o se usa. Por ejemplo, utiliza módulos de computadora para monitorear y controlar el funcionamiento del motor y la transmisión, monitorear las condiciones de despliegue de los airbags y desplegarlos en caso de choque y, si está equipado, proporcionar la función de antibloqueo de frenos para ayudar al conductor a controlar el vehículo. Estos módulos pueden almacenar datos para ayudar al técnico a realizar el servicio al vehículo o para ayudar a GM a mejorar la seguridad o las características. Algunos módulos pueden también almacenar datos acerca de cómo se opera el vehículo, como la tasa de consumo de combustible o la velocidad promedio. Estos módulos pueden retener preferencias personales, como preselecciones de estaciones de radio, posiciones de los asientos y ajustes de temperatura.

## Ciberseguridad

GM recopila información sobre el uso de su vehículo, incluyendo información relacionada al funcionamiento y a la seguridad. Recopilamos esta información para facilitar nuestros productos y servicios, evaluarlos, mejorarlos y detectar problemas, como así también para desarrollar nuevos productos y servicios. Para GM, es importante la protección contra el uso no autorizado del control o el acceso electrónico externo de los datos de nuestros clientes y de los sistemas electrónicos de los vehículos. GM mantiene normas de seguridad, prácticas, lineamientos y controles adecuados con el objetivo de proteger al vehículo y al ecosistema de servicio del vehículo contra el acceso electrónico no autorizado, detectando posibles actividades maliciosas en las redes relacionadas y respondiendo a sospechas de incidentes de ciberseguridad de forma oportuna, coordinada y efectiva. Los incidentes de seguridad pueden afectar su seguridad o comprometer su información privada. Para minimizar los riesgos de seguridad, no conecte los sistemas electrónicos de su vehículo a dispositivos no autorizados ni conecte su vehículo a ninguna red desconocida o que no sea de confianza (tales como por Bluetooth, Wi-Fi o de tecnología similar). En el caso de que sospeche de algún incidente de seguridad que afecte sus datos o el funcionamiento seguro de su vehículo, no conduzca su vehículo y contacte a su concesionario.

## Grabadoras de datos de eventos

Este vehículo viene equipado con un registrador de datos de eventos (EDR). El propósito principal de la EDR es registrar, en ciertas condiciones de choque o cuasi-choque, tales como un despliegue de airbags o el impacto contra un obstáculo del camino, datos que ayudarán a entender cómo funcionaron los sistemas del vehículo. La EDR está diseñada para registrar datos relacionados con la dinámica y los sistemas de seguridad del vehículo por un período breve, típicamente 30 segundos o menos. El EDR de este vehículo puede registrar los siguientes datos:

- Cómo estaban funcionando diversos sistemas en su vehículo.

- Si los cinturones de seguridad del conductor y el pasajero estaban abrochados/sujetos;
- Hasta dónde (si es que lo hizo), el conductor estaba pisando el pedal del acelerador y/o del freno; y
- A qué velocidad circulaba el vehículo.

Estos datos pueden contribuir a una mejor comprensión de las circunstancias en que se producen los choques y lesiones.

**Nota**

Su vehículo almacena los datos EDR únicamente cuando ocurre un accidente importante. El EDR no almacena ningún dato bajo condiciones normales de manejo y no almacena ningún dato personal (como nombre, sexo, edad y lugar del accidente). No obstante, otros terceros, tales como la policía, pueden combinar los datos de la EDR con el tipo de datos de identificación personal adquiridos rutinariamente durante la investigación de un choque.

Para leer los datos registrados por una EDR, se requiere un equipo especial, así como acceso al vehículo o a la EDR. Además del fabricante del vehículo, otros terceros, como la policía, que tengan el equipo especial, pueden leer la información si tienen acceso al vehículo o a la EDR.

GM no accederá a estos datos ni los compartirá con terceros excepto con el consentimiento del propietario del vehículo o, si el vehículo es alquilado, con el consentimiento de la persona que lo alquiló, en respuesta a un requerimiento oficial de la policía u otro organismo gubernamental similar, como parte de la defensa de GM en un litigio, o ante un requerimiento legal. Los datos que recopila o recibe GM pueden utilizarse también para las necesidades de investigación de GM o pueden ponerse a disposición de terceros para fines de investigación, en los casos en que se demuestre la necesidad, y los datos no se relacionan con un vehículo o propietario de vehículo específicos.

## OnStar

Si el vehículo está equipado con OnStar y tiene un plan de servicio vigente, se pueden recoger y transmitir datos adicionales a través del sistema OnStar. Esto incluye información sobre el funcionamiento del vehículo; colisiones con el vehículo; el uso del vehículo y sus funciones, incluyendo el infoentretenimiento; la ubicación y la velocidad aproximadas del GPS del vehículo.

Consulte los términos y condiciones de OnStar y declaración de privacidad en el sitio Web de OnStar.

Consulte *Información adicional de OnStar* ⇨ *427*.

## Sistema de audio

Si el vehículo está equipado con un sistema de navegación como parte del sistema de infoentretenimiento, el uso del sistema puede implicar el almacenamiento de destinos, direcciones, números telefónicos y otra información de viaje. Para información sobre los datos almacenados y las instrucciones para borrarlos, consulte la sección de infoentretenimiento.

# OnStar

**Descripción general de OnStar**
Descripción general de OnStar ..... 425

**Servicios OnStar**
Emergencia ..... 426
Seguridad ..... 426

**Información adicional de OnStar**
Información adicional de OnStar ..... 427

## Descripción general de OnStar

Botón Privacidad

Botón azul de OnStar

Botón de emergencia rojo

Este vehículo puede estar equipado con un sistema integral incorporado que puede conectarse a un asesor de OnStar para recibir servicios de emergencia, seguridad, navegación, conexión y diagnóstico. OnStar y los servicios conectados pueden requerir un plan de servicio de pago y un plan de datos. OnStar requiere que la batería y el sistema eléctrico del vehículo, el servicio de celular y las señales satelitales del GPS estén disponibles y funcionando. OnStar funciona como enlace con los proveedores de servicios de emergencia existentes. OnStar puede recolectar información sobre usted y su vehículo, incluyendo información sobre su ubicación. Consulte Términos del usuario, Declaración de privacidad y Términos de software de OnStar para conocer más detalles, incluidas las limitaciones del sistema, en my.chevroletarabia.com, my.gmcarabia.com. u onstararabia.com.

La luz de estado del sistema OnStar se encuentra junto a los botones de OnStar. Si la luz de estado es:

- Verde fija: El sistema está listo.
- Verde parpadeante: En una llamada.
- Roja: Indica que hay un problema.
- Apagada: El sistema está apagado. Pulse dos veces para hablar con un asesor de OnStar.

Pulse para hablar con un Asesor. Consulte "Cómo contactar a OnStar" más adelante en esta sección.

La función del botón de Comando de voz puede variar según el vehículo y la región.

Pulse para:

- Abra la aplicación myChevrolet o myGMC en la pantalla de infoentretenimiento.

O

- Obtener y personalizar el nombre de la red Wi-Fi o SSID y la contraseña, si está equipada.

Pulse Ⓞn para conectarse con un Asesor para:

- Verificar la información de la cuenta o actualizar la información de contacto.
- Recibir un diagnóstico para la inspección de los sistemas operativos claves del vehículo.
- Recibir asistencia en carretera.
- Administrar las configuraciones de la red Wi-Fi, si está equipada.

Pulse SOS para obtener una conexión prioritaria con un asesor de OnStar, cuyos servicios están disponibles a toda hora, todos los días, para:

- Obtener ayuda para una emergencia.
- Sea un buen ciudadano

### Cómo contactar a OnStar

Para contactar a un asesor de OnStar, pulse Ⓞn o llame a uno de los siguientes números de teléfono.

| País | Número de teléfono |
|---|---|
| Bahrein | 800 06956 |
| Kuwait | 22285334 |
| EAU | 800 04444433 |
| Arabia Saudita STC | 800 8449102 |
| Arabia Saudita sin STC | 800 8500674 |

# Servicios OnStar

## Emergencia

Para los servicios de emergencia se necesitan planes de seguridad física y funcional vigentes. Los sensores incorporados y la función Respuesta automática de accidente alertan a un asesor especialmente capacitado de OnStar, quien se comunicará de inmediato con el vehículo para prestar ayuda.

Pulse SOS para una conexión prioritaria con un asesor de OnStar, quien contactará a los proveedores de servicios de emergencia, los guiará a su ubicación exacta y brindará información importante.

Con asistencia en carretera, los asesores pueden localizar un proveedor de servicios cercano para ayudar con un neumático desinflado, empujar el vehículo o con un tanque de gasolina vacío.

## Seguridad

Si está equipado, OnStar ofrece estos servicios:

- Con el servicio asistencia de vehículos robados, los asesores de OnStar pueden utilizar GPS para el vehículo y ayudar a las autoridades públicas a recuperarlo.
- Con el bloque de arranque remoto, si está equipado, OnStar puede bloquear el motor para que no se arranque nuevamente.

- Con desaceleración del vehículo robado, si está equipado, OnStar puede colaborar con las fuerzas de la ley para detener gradualmente el vehículo.

### Alarma de notificación de robo

Si está equipado, las puertas se bloquean y suena la alarma del vehículo, se enviará una notificación mediante mensaje de texto, correo electrónico o ambos. Si el vehículo es robado, un asesor de OnStar puede colaborar con las autoridades para recuperar el vehículo.

## Información adicional de OnStar

### Servicio de transferencia

Pulse Ⓞ para solicitar información acerca de la posibilidad de transferir una cuenta. El asesor puede cancelar o cambiar la información de la cuenta.

### Venta/traspaso del vehículo

Llame inmediatamente para cancelar sus servicios de OnStar o servicios conectados si se desecha, vende o transfiere el vehículo, o si finaliza el período de arriendo. Consulte "Cómo contactar a OnStar" más adelante en esta sección.

### Reactivación para futuros dueños

Pulse Ⓞ y siga las indicaciones para hablar con un asesor lo más pronto posible. El asesor actualizará los registros del vehículo y le explicará las opciones de servicio de OnStar o de servicios conectados.

### Funcionamiento de los servicios de OnStar

En la mayoría de los vehículos están disponibles: Respuesta automática a colisiones, Servicios de emergencia, Asistencia por robo del vehículo, Servicios remotos y Asistencia en carretera. No todos los servicios de OnStar están disponibles en todas partes ni en todos los vehículos. Para obtener más información, acceder a la descripción completa de los servicios de OnStar, las limitaciones del sistema, los términos y condiciones de usuario, y términos de software de OnStar. Consulte "Cómo contactar a OnStar" más adelante en esta sección:

- Consulte my.chevroletarabia.com (Chevrolet).
- Consulte my.gmcarabia.com (GMC).
- Pulse Ⓞ para hablar con un asesor.

Los servicios de OnStar o los servicios conectados no pueden funcionar a menos que el vehículo esté en un lugar en el cual OnStar tenga un acuerdo con un proveedor de servicios inalámbricos para tener servicio en esa zona. El proveedor de servicios inalámbricos también debe tener una cobertura, capacidad de red, recepción y tecnología compatibles con los servicios de OnStar o los servicios conectados. Los servicios que dependen de la información de la ubicación del vehículo no podrán funcionar a menos que haya señales de GPS disponibles, sin interferencia, y compatibles con los equipos de OnStar. Puede que los servicios de OnStar o los servicios conectados no funcionen si el equipo de OnStar no está instalado correctamente o si no se le ha dado el mantenimiento adecuado. Puede que los servicios de OnStar o los servicios conectados no funcionen si se modifican sus equipos o software, o si se añaden o conectan otros nuevos. Otros problemas que escapan al control de OnStar — como por ejemplo colinas, edificios elevados, túneles, clima, diseño del sistema eléctrico y la arquitectura del vehículo, daños sufridos por el vehículo en un

accidente, o la congestión o las interferencias en la red inalámbrica telefónica — pueden impedir la prestación de los servicios.

## Número de identificación personal (PIN) de OnStar

Se necesita un PIN para acceder a algunos de los servicios de OnStar. El PIN deberá ser cambiado la primera vez que hable con un asesor. Para cambiar el PIN de OnStar, póngase en contacto con un asesor de OnStar pulsando ⓞ o llamando. Consulte "Cómo contactar a OnStar" más adelante en esta sección.

## Garantía

Los equipos de OnStar pueden estar cubiertos por garantía como parte de la garantía del vehículo.

## Idiomas

El vehículo puede programarse para responder en varios idiomas. Pulse ⓞ y pida hablar con un asesor. Están disponibles asesores que hablan inglés y árabe. Los idiomas disponibles pueden variar según el vehículo.

## Problemas potenciales

OnStar no puede realizar el desbloqueo remoto de puertas ni dar asistencia en caso de robo del vehículo después de que el vehículo haya estado apagado por 10 días consecutivos sin un ciclo de encendido. Si el vehículo no ha sido arrancado por 10 días, OnStar puede contactar a asistencia en carretera o a un cerrajero para ayudar a acceder al vehículo.

## Sistema de posicionamiento global (GPS)

- El GPS puede sufrir interferencias en una ciudad grande con edificios elevados en garajes de estacionamiento en las proximidades de los aeropuertos en túneles y en pasos subterráneos o en un área con árboles de follaje muy tupido. Si no hay señales del GPS disponibles, el sistema OnStar todavía debe funcionar y permitirle llamar a OnStar. Sin embargo, puede que OnStar tenga dificultades para identificar su ubicación exacta.
- En situaciones de emergencia, OnStar puede utilizar la última ubicación registrada por el GPS para enviársela a quienes vayan a asistirle en su emergencia.

## Antenas de celulares y GPS

OnStar necesita de la recepción celular para enviar señales remotas al vehículo. No coloque ningún artículo sobre ni cerca de la antena para evitar bloquear la recepción de la señales celulares y GPS.

## No es posible conectarse al mensaje de OnStar

Este mensaje puede aparecer si hay poca cobertura celular o si la red celular ha alcanzado su capacidad máxima. Pulse ⓞ para volver a intentar llamar o vuelva a intentarlo después de recorrer unas pocas millas hasta otra área celular.

## Problemas del vehículo y eléctricos

Los servicios de OnStar necesitan de la disponibilidad y funcionamiento de un sistema eléctrico del vehículo, servicio inalámbrico y tecnologías satelitales de GPS para que sus funciones puedan funcionar correctamente. Puede que estos sistemas no funcionen si la batería está descargada o desconectada.

## Equipos eléctricos adicionales

El sistema OnStar está integrado a la arquitectura eléctrica del vehículo. No agregue ningún equipo eléctrico. Consulte *Equipos eléctricos agregados* ⇨ *319*. Los equipos eléctricos adicionales pueden interferir con el funcionamiento del sistema OnStar y pueden impedir que funcionen.

## Actualizaciones del software del vehículo

Es posible que OnStar o GM provean en forma remota actualizaciones o modificaciones del software del vehículo, sin ulterior aviso o consentimiento. Estas actualizaciones o cambios pueden mejorar o mantener la seguridad física, la seguridad personal o el funcionamiento del vehículo o de los sistemas del vehículo. Las actualizaciones o cambios pueden modificar o eliminar datos o configuraciones guardadas en el vehículo, como destinos de navegación almacenados o estaciones de radio predefinidas. OnStar y GM no son responsables por cualquier dato o configuración modificada o eliminada. Estas actualizaciones y modificaciones pueden también recabar información personal. Dicho acto de recabar información está descrito en la declaración de privacidad de OnStar, o se revela por separado en el momento de la instalación. Estas actualizaciones o cambios pueden también hacer que un sistema se comunique automáticamente con los servidores de GM para recabar información sobre el estado del sistema del vehículo, identificar si hay actualizaciones o cambios disponibles, o proveer actualizaciones o cambios. Un contrato OnStar activo constituye consentimiento a estas actualizaciones o cambios del software, y el acuerdo a que OnStar o GM los provea al vehículo a distancia.

## Privacidad

La Declaración de privacidad completa de OnStar se puede encontrar en my.chevroletarabia.com (Chevrolet), o my.gmcarabia.com (GMC). Le recomendamos revisarla. Si tiene alguna pregunta, llame o pulse Ⓞ para hablar con un Asesor. Se advierte a los usuarios de redes inalámbricas que no se puede asegurar la privacidad de ninguna información enviada a través de comunicación celular inalámbrica. Terceras partes pueden interceptar o acceder ilegalmente a transmisiones y comunicación privada sin autorización. Consulte "Cómo contactar a OnStar" más adelante en esta sección.

## OnStar - Reconocimientos del software

Para obtener el código fuente bajo GPL, LGPL, MPL y otras licencias de fuente abierta, contenido en este producto, visite https://opensource.lge.com. Además del código fuente, están disponibles para descarga todos los términos de licencia, exclusiones de garantía y avisos de copyright pertinentes. Esta oferta es válida por un período de tres años posteriores a nuestro último envío de este producto Esta oferta es válida para cualquier persona que reciba esta información.

*Proporcionada a través de LG Electronics Inc., que es único responsable por las disposiciones de cumplimiento de OSS relacionadas.

## Cómo contactar a OnStar

Para contactar a un asesor de OnStar, pulse Ⓞ o llame a uno de los siguientes números de teléfono.

| País | Número de teléfono |
|---|---|
| Bahrein | 80006956 |
| Kuwait | 22285334 |
| EAU | 800 04444433 |
| Arabia Saudita STC | 800 8449102 |
| Arabia Saudita sin STC | 800 8500674 |

# eCall

## Vista general de eCall

Vista general de eCall (EAU) ..... 431

# Vista general de eCall

## Vista general de eCall (EAU)

Este vehículo está equipado con un sistema de eCall (llamada de emergencia) basado en el 999 que es gratuito. En caso de colisión, un vehículo equipado con eCall puede llamar automáticamente al centro de emergencias 999 más cercano. Si los sensores integrados detectan una colisión, se genera automáticamente una llamada de emergencia. Un asesor determinará si es necesario prestar ayuda. Se envía al centro de emergencias la ubicación exacta del sitio de la colisión, incluso si los ocupantes del vehículo no pueden comunicarse con el personal de emergencia.

El sistema eCall también se puede activar manualmente. Pulse SOS en la consola de techo para contactar al centro de emergencias 999 más cercano. Pulse dentro de los siguientes dos segundos para cancelar la eCall activada manualmente.

Un problema del sistema puede indicarse por lo siguiente:

- Se muestra la luz roja cercana al botón On.
- No se muestra la luz cercana al botón On con el vehículo encendido.
- Puede aparecer un mensaje del Centro de información del conductor.

Consulte a su concesionario por este servicio.

Cuando el sistema está activo, se enciende la luz verde cercana al botón On.

El uso de datos personales se limita estrictamente al propósito de generar la llamada de emergencia al número de emergencia 999.

El sistema eCall puede recopilar y procesar los siguientes datos:

- Número de identificación del vehículo
- Tipo del vehículo, tal como vehículo de pasajeros o vehículo comercial liviano

- Sistema de almacenamiento para propulsión del vehículo, como gasolina, diesel, GNC, GLP, eléctrico o de hidrógeno
- Últimas tres ubicaciones del vehículo y dirección de marcha
- Archivo de registro de activación automática para el sistema y su marca de tiempo

Los datos recopilados por el sistema eCall se comparten solo con el centro de emergencias 999 cuando se establece una conexión.

Los datos recopilados por el sistema son:

- Almacenados temporalmente en la memoria del sistema, pero no están disponibles fuera del sistema antes de que se active una llamada de eCall.
- No trazables y no sujetos a seguimiento constante durante la operación normal del sistema.
- Almacenados en la memoria del sistema pero no eliminados automática y continuamente.

Los datos de localización del vehículo se sobrescriben continuamente y se limitan a las tres últimas ubicaciones durante la operación normal del sistema.

El registro de actividad del sistema se mantiene durante la llamada de emergencia o un máximo de 13 horas después de que se inició la llamada.

El sujeto de los datos, o el propietario del vehículo, tiene derecho a acceder a los datos y, según corresponda, a solicitar la rectificación, borrado o bloqueo de los datos personales cuando el procesamiento de los datos no cumple la normativa local. Todos los terceros que recibieron los datos deben ser notificados de cualquier rectificación, borrado o bloqueo realizado a fin de cumplir la normativa local a menos que resulte imposible o implique un esfuerzo desproporcionado.

El sujeto de los datos, o el propietario del vehículo, tiene derecho a quejarse ante la autoridad de protección de datos competente si piensa que se han infringido sus derechos como resultado del procesamiento de sus datos personales.

Este vehículo está equipado con el sistema de servicio de terceros de GM denominado OnStar. Vea *Descripción general de OnStar* ⇨ *425*.

Cuando se habilita la Respuesta automática en caso de colisión de OnStar, OnStar maneja las llamadas de emergencia con el centro de emergencias 999 más cercano como respaldo. Cuando está deshabilitada la Respuesta automática en caso de colisión de OnStar, el centro de emergencias 999 más cercano responde las llamadas de emergencia.

OnStar procesa los datos personales solo después del consentimiento explícito del propietario del vehículo. Consulte la Política de privacidad de OnStar en https://www.onstar.com/ae/en/privacy.html para información relativa a la trazabilidad, el seguimiento y el procesamiento de los datos personales.

El propietario de un vehículo equipado con el servicio OnStar además del sistema integrado al vehículo eCall basado en el 999 tiene derecho a elegir el sistema eCall basado en el 999 en lugar de OnStar. Puede cancelar su servicio OnStar en cualquier momento presionado su botón OnStar azul o llamando al 800 04444433.

# Servicios conectados

## Servicios conectados

Navegación ..... 433
Conexiones ..... 433
Diagnóstico ..... 435

# Servicios conectados

## Navegación

Para la navegación se necesita un plan OnStar o de servicio conectado específico.

### Enviar destino al vehículo

Se pueden enviar las instrucciones a la pantalla de navegación del vehículo, si está equipada.

Pulse ⓞ, luego solicítele al asesor que descargue las instrucciones al sistema de navegación del vehículo, si está equipado. Después de concluida la llamada, la pantalla de navegación ofrecerá avisos para comenzar las instrucciones de conducción. Las rutas que son enviadas a la pantalla de navegación sólo pueden cancelarse a través del sistema de navegación.

Consulte my.chevroletarabia.com (Chevrolet) o my.gmcarabia.com (GMC).

## Conexiones

Los siguientes servicios le ayudan a seguir conectado.

Para más información, consulte my.chevroletarabia.com (Chevrolet) o my.gmcarabia.com (GMC).

### Garantizando seguridad

- Cambie las contraseñas por defecto del punto de acceso Wi-Fi y la aplicación móvil myGMC o myChevrolet. Asegúrese de que estas contraseñas sean diferentes entre sí y use una combinación de letras y números para incrementar la seguridad.
- Cambie el nombre por defecto del SSID (Identificador de red). Ese es el nombre de su red que es visible para otros dispositivos inalámbricos. Elija un nombre único y evite apellidos o descripciones del vehículo.

### Conexión Wi-Fi (si está equipada)

El vehículo puede contar con una conexión Wi-Fi incorporada que ofrece acceso a Internet y contenidos en línea a velocidad 4G LTE. Pueden conectarse hasta siete dispositivos móviles. Se requiere un plan de datos. Use los controles del vehículo sólo cuando sea seguro hacerlo.

1. Para recuperar la información de la red Wi-Fi, pulse ⓞ para abrir la aplicación de OnStar en la pantalla de infoentretenimiento, luego seleccione red Wi-Fi. En algunos vehículos, toque Wi-Fi o Wi-Fi Settings (Ajustes de Wi-Fi) en la pantalla.

2. La configuración de Wi-Fi mostrará el nombre de la red Wi-Fi (SSID), contraseña y en algunos vehículos, el tipo de conexión (conexión sin Internet, 3G, 4G, 4G LTE) y la calidad de la señal (mala, buena, excelente). El icono LTE muestra la conexión a Wi-Fi. Es posible que el icono no se ilumine aunque el vehículo tenga una conexión activa.
3. Para cambiar el SSID o la contraseña, pulse ⓞⓝ o llame para contactar a un asesor. En algunos vehículos, el SSID y la contraseña pueden cambiarse en el menú Punto de acceso Wi-Fi.

| País | Número de teléfono |
|---|---|
| Bahrein | 80006956 |
| Kuwait | 22285334 |
| EAU | 800 04444433 |
| Arabia Saudita STC | 800 8449102 |
| Arabia Saudita sin STC | 800 8500674 |

Luego de la configuración inicial, la red Wi-Fi de su vehículo se conectará de forma automática a sus dispositivos móviles. Administre el uso de datos encendiendo y apagando el Wi-Fi de su dispositivo móvil, usando la aplicación móvil myGMC o myChevrolet o poniéndose en contacto con un asesor de OnStar. En algunos vehículos, el Wi-Fi también se puede administrar desde el menú Punto de acceso Wi-Fi.

**Aplicación móvil MyGMC/MyChevrolet (si está disponible)**

Descargue la aplicación móvil myGMC o myChevrolet a smartphones Apple y Android compatibles. Los usuarios de GMC y Chevrolet pueden acceder a los siguientes servicios desde un smartphone:

- Encender/apagar el vehículo de forma remota, si está equipado de fábrica.
- Bloquear/desbloquear puertas, si el vehículo está equipado con cerraduras automáticas.
- Activar la bocina y las lámparas.
- Comprobar el nivel de combustible del vehículo, vida útil del aceite o la presión de neumáticos, si está equipado de fábrica con el Sistema de monitoreo de presión de neumáticos.
- Encender/apagar la red Wi-Fi del vehículo, administrar configuraciones y monitorear el consumo de datos, si está equipada.
- Localizar un concesionario y programar un mantenimiento.
- Solicitar asistencia en carretera.
- Conectarse con GMC o Chevrolet en redes sociales.

Las funciones están sujetas a modificación. Para conocer la información y compatibilidad de myGMC o myChevrolet, consulte my.chevroletarabia.com o my.gmc.com.

Puede que se necesite un plan de servicio conectado u OnStar vigente. Se necesitan un dispositivo compatible, el arranque remoto instalado de fábrica y cerraduras eléctricas. Se aplicarán tarifas por datos. Para conocer los detalles y limitaciones del sistema, consulte my.chevroletarabia.com o my.gmc.com.

### Servicios remotos

Contacte un asesor de OnStar para desbloquear las puertas o sonar la bocina y hacer guiños con las lámparas.

## Diagnóstico

Al monitorear y notificar sobre los sistemas clave del vehículo, los diagnósticos avanzados de OnStar (si están equipados) ofrecen una forma de mantenerse al día con el mantenimiento. Las capacidades varían según el modelo. Para conocer los detalles y limitaciones del sistema consulte onstararabia.com. Las funciones están sujetas a modificación. Para conocer las actualizaciones de las capacidades de características, consulte my.chevroletarabia.com o my.gmcarabia.com. Pueden aplicarse tarifas de mensaje o datos.

# Índice


**A**

Accesorios y modificaciones del vehículo ..... 322
Aceite
  Indicador de presión ..... 140
  Medidor de presión de aceite del motor ..... 125
  Motor ..... 328
  Sistema de vida útil del aceite del motor ..... 330
Actualizaciones
  Software ..... 169
Actualizaciones de software ..... 169
Acuerdos
  Marcas comerciales y licencia ..... 204
Acuerdos de marcas comerciales y licencias ..... 204
Adicional
  Información de OnStar ..... 427
  Mantenimiento y cuidado ..... 406
Advertencia
  Atención y Peligro ..... 1
  Balizas ..... 157
  Indicador del sistema de frenos ..... 133
  Luces, medidores e indicadores ..... 116
Airbags
  Agregar equipos al vehículo ..... 77
  Indicador de estado de pasajeros ..... 130
Airbags (cont.)
  Luz de alistamiento ..... 129
  Reemplazo de piezas del sistema después de un choque ..... 79
  Servicio de vehículos equipados con airbag ..... 77
Aire
  Acondicionamiento ..... 206, 210
  Filtro, cabina ..... 212
  Filtro/depurador, Motor ..... 332
  Salidas de aire ..... 211
  Sistema de la vida útil del filtro ..... 331
  Suspensión de cuatro esquinas ..... 257
Aire acondicionado ..... 206, 210
Ajuste del apoyo lumbar ..... 44
  Asientos delanteros ..... 44
Ajustes ..... 200, 202
  Apoyo lumbar, asientos delanteros ..... 44
Alarma
  Seguridad del vehículo ..... 27
Alerta
  Cambio de carril ..... 289
  Peatón detrás ..... 281
  Tráfico cruzado trasero ..... 282
  Zona lateral ciega (SBZA) ..... 289
Alerta de zona lateral ciega (SBZA) ..... 289
Alimentación de accesorios retenida (RAP) ..... 235

Alimentación eléctrica
Ajuste de los asientos ..... 43
Cerraduras de puertas .....17
Escalones auxiliares ..... 26
Espejos retrovisores ..... 30
Protección, batería .....161
Retenida para los accesorios (RAP) ..... 235
Tomas ..... 111
Ventanillas ..... 36
Alimentación para accesorios ..... 235
Amortiguador(es) a gas .....346
Amortiguadores
Gas ..... 346
Antena
Multibanda .....173
Antena multibanda .....173
Apoyabrazos
Portaobjetos ..... 100
Apoyacabezas .....41
Apple CarPlay y Android Auto .....197, 199
Arranque del motor ..... 233
Arranque del vehículo, remoto .....15
Asegurar dispositivos de
sujeción para niños ..... 93, 95, 96
Asientos
Ajuste eléctrico, delantero ..... 43
Apoyacabezas ..... 41
Apoyo lumbar, ajuste, delantero ..... 44
Asientos (cont.)
Asiento de la tercera fila ..... 55
Calefaccionados y ventilados,
delanteros ..... 48
Calefactadas, traseras ..... 54
Detrás ..... 49
Memoria ..... 45
Respaldos inclinables ..... 44
Segunda fila ..... 50
Asientos con memoria ..... 45
Asientos de la tercera fila .....55
Asientos de segunda fila ..... 50
Asientos infantiles
Asegurar ..... 93, 95, 96
Bebés y niños pequeños ..... 80
Correas y anclajes inferiores para
niños ..... 86
Niños mayores ..... 79
Sistemas ..... 83
Asistencia para arranque en
pendiente (HSA) .....249
Asistencia para el arranque,
pendiente .....249
Atención, Peligro y Advertencia .....1
Audio
Bluetooth ..... 174, 175
Autoadaptable
Control de velocidad crucero ..... 263
Automático
Cerraduras de puertas ..... 18
Espejos atenuadores ..... 32
Frenado de emergencia (AEB) ..... 285
Líquido de la transmisión ..... 331
Luz de freno de emergencia (AEB)
desactivado ..... 136
Sistema de faros ..... 156
Transmisión ..... 238

## B

Balizas .....157
Batería ..... 342
Ahorro de batería de las luces
exteriores .....161
Arranque con cables ..... 387
Gestión de carga ..... 160
Protección contra descarga .....161
Bebés y niños pequeños, Asientos ..... 80
Bloquear
Columna de dirección ..... 29
Bloqueo del eje trasero ..... 257
Bloqueo retardado .....18
Bluetooth
Audio ..... 174, 175
Vista general ..... 188, 189, 193
Bocina ..... 108

Botón de deshabilitación
Detección de vuelco ..... 72
Botón de deshabilitación de la
detección de vuelco .....72
Brújula ..... 111

C

Cadenas, neumáticos ..... 373
Caja de transferencia
Tracción en las cuatro ruedas ..... 242
Calefacción ..... 206, 210
Calefaccionado
Asientos delanteros ventilados ..... 48
Asientos traseros ..... 54
Espejos retrovisores ..... 32
Volante ..... 108
Calibración
Brújula ..... 111
Cámara
Visión trasera (RVC) ..... 275
Capacidades y especificaciones ..... 414
Capó ..... 323
Carga
Elementos de sujeción ..... 103
Inductiva ..... 113
Luz del sistema ..... 131
Carga inductiva ..... 113
Carreteras
Conducción, mojado ..... 223
Carril
Alerta de cambio (LCA) ..... 289
Asistencia de mantenimiento (LKA) .... 292
Luz de la asistencia de
mantenimiento ..... 135
Ceniceros .....116
Cerraduras
Bloqueo retardado ..... 18
Eléctricas, de puerta .....17
Protección del bloqueo ..... 18
Puerta ..... 16
Puerta automática ..... 18
Seguridad ..... 18
Ciberseguridad ..... 423
Cinturón de hombro y cintura ..... 62
Cinturones de seguridad ..... 58
Cinturón de hombro y cintura ..... 62
Cómo usar correctamente los
cinturones de seguridad ..... 60
Cuidado ..... 65
Recordatorios ..... 128
Reemplazo después de un choque ..... 65
Uso durante el embarazo ..... 64
Combustible
Aditivos ..... 295
Combustibles prohibidos ..... 295
Combustible (cont.)
Conducción económica ..... 215
Gestión dinámica ..... 237
Indicador de advertencia de
combustible bajo .....141
Llenado de un recipiente portátil
de combustible ..... 297
Llenar el depósito .....296
Medidor ..... 124
Recomendado ..... 295
Top Tier .....294
Combustible Top Tier .....294
Combustibles prohibidos .....295
Cómo usar correctamente los
cinturones de seguridad .....60
Compartimentos
Portaobjetos ..... 99
Compra de neumáticos nuevos .....370
Comprobación del sistema de
seguridad ..... 65
Conducción
Características y consejos para el
remolque .....298
Carreteras mojadas ..... 223
Defensiva ..... 216
Distraído ..... 215
Invierno ..... 224
Límites de carga del vehículo ..... 227

Conducción (cont.)
Pendientes y carreteras de montaña ..... 223
Pérdida del control ..... 218
Recuperación de una salida de la carretera ..... 217
Reducción del consumo ..... 215
Salida de la carretera ..... 218
Si el vehículo está atascado ..... 225
Sistemas de asistencia ..... 282
Conducción defensiva ..... 216
Conducción del vehículo cuando está estacionado ..... 238
Conductor
Centro de información (DIC) ..... 143, 146
Control del modo ..... 253
Luz de control de modo ..... 138
Sistemas de asistencia ..... 274
Conexiones
Servicios conectados ..... 433
Conformidad
Declaración de ..... 418
Consola central
Portaobjetos ..... 101
Consola del piso
Portaobjetos ..... 103
Control
Descenso en pendientes ..... 252
Control (cont.)
Tracción y estabilidad electrónica ..... 250
Control de
Oscilación del remolque (TSC) ..... 317
Remolque ..... 303
Control de crucero ..... 260
Autoadaptable ..... 263
Indicador ..... 142
Control de Magnetic Ride ..... 257
Control del vehículo ..... 216
Controles
Volante ..... 165
Correas y anclajes inferiores para niños (sistema LATCH) ..... 86
Cuadro de instrumentos ..... 117, 120
Cuadro, instrumentos ..... 117, 120
Cuando llega el momento de cambiar por neumáticos nuevos ..... 369
Cubrealfombras ..... 399
Cuentakilómetros parcial ..... 123
Cuidado del aspecto
Exterior ..... 391
Interior ..... 396
Cuidado del vehículo
Presión de los neumáticos ..... 361

## D

Declaración de Conformidad
Información de la certificación ..... 418
Delante
Asientos calefaccionados y ventilados ..... 48
Eje ..... 343
Sistema de frenado para peatones (FPB) ..... 287
Delantero
Sistema de alerta de colisión (FCA) ..... 283
Descripción general
Tablero de instrumentos ..... 4
Destino ..... 184
Detrás
Alerta de peatones ..... 281
Asientos ..... 49
Asientos calefaccionados ..... 54
Cámara de visión (RVC) ..... 275
Eje ..... 344
Eje de bloqueo ..... 257
Espejo con cámara ..... 33
Limpia/lavaparabrisas ..... 110
Portaobjetos ..... 100
Sistema de alerta de tráfico cruzado (RCTA) ..... 282
Sistema de climatización ..... 210

Detrás (cont.)
Sistema de infoentretenimiento del asiento (RSI) ..... 175
Diagnóstico
Servicios conectados ..... 435
Dirección ..... 217
Ajuste del volante ..... 107
Bloqueo de la columna ..... 29
Controles del volante ..... 165
Volante calefaccionado ..... 108
Distracción al conducir ..... 215
Disyuntores ..... 350
Dónde poner el dispositivo de sujeción ..... 84
Dual
Sistema de climatización automática ..... 206

**E**

eCall
Vista general ..... 431

**E**

Eje
Delante ..... 343
Detrás ..... 344
Eléctrico
Equipo, accesorio ..... 319
Freno de estacionamiento ..... 248
Eléctrico (cont.)
Luz del freno de estacionamiento ..... 134
Refuerzo de frenos ..... 247
Sobrecarga del sistema ..... 348
Embarazo, uso de los cinturones de seguridad ..... 64
Emergencia
OnStar ..... 426
Emergencia de OnStar ..... 426
Encendedor de cigarrillos ..... 115
Encendedor, cigarrillos ..... 115
Equipo, Remolque ..... 306
Equipos eléctricos agregados ..... 319
Escalones
Eléctricos ..... 26
Especificaciones y capacidades ..... 414
Espejos convexos ..... 30
Espejos retrovisores ..... 33
Alimentación eléctrica ..... 30
Atenuación automática ..... 32, 33
Calefaccionado ..... 32
Convexos ..... 30
Inclinación para marcha atrás ..... 32
Plegado ..... 31
Rear Camera (Cámara retrovisora) ..... 33
Retrovisor con atenuación automática ..... 33
Retrovisor interior ..... 32
Espejos retrovisores (cont.)
Retrovisor manual ..... 33
Espejos retrovisores abatibles ..... 31
Espejos retrovisores interiores ..... 32
Estacionamiento
A estacionamiento ..... 235
Asistente ..... 275, 278
Cambio a ..... 235
Extendido ..... 237
Salida de estacionamiento ..... 236
Salida del cambio de punto muerto ... 236
Sobre superficies inflamables ..... 237
Verificación del mecanismo del freno y P (Estacionamiento) ..... 344
Estacionamiento extendido ..... 237
Estacionar o ir marcha atrás
Sistemas de asistencia ..... 275
Estribos ..... 26
Evitar dispositivos de medios no confiables ..... 173
Exterior
Ahorro de batería de las luces ..... 161
Controles de las luces ..... 154
Recordatorio de apagado de luces ..... 156

**F**

Faro antiniebla
Delante ..... 141

Faros
Automático ..... 156
Guiños ..... 156
Indicador de luz alta encendida ..... 141
Luces de funcionamiento diurno (DRL) ..... 156
Luz alta ..... 156
Orientación ..... 347
Recordatorio de luces encendidas ..... 142
Sustitución de las lámparas ..... 347
Faros antiniebla ..... 158
Filtro
Depurador de aire del motor ..... 332
Frenado automático en reversa ..... 280
Freno
Indicador de advertencia del sistema ..... 133
Líquido ..... 341
Sistema de vida útil de las pastillas ..... 340
Frenos ..... 216, 339
Antibloqueo ..... 247
Asistente de frenada ..... 249
Automático de emergencia (AEB) ..... 285
Automático de reversa ..... 280
Freno de estacionamiento eléctrico ..... 248
Refuerzo de frenos eléctrico ..... 247

G
Gestión dinámica del combustible ..... 237
Grabadoras de datos de eventos ..... 423
Grabadoras de datos, Eventos ..... 423
Guantera ..... 99
Guiado
Problemas con la ruta ..... 185
Guiños ..... 156

H
Hora ..... 111
HVAC ..... 206, 210

I
Iluminación
Control de la iluminación ..... 159
Entrada ..... 160
LED ..... 347
Salida ..... 160
Iluminación de entrada ..... 160
Iluminación de LED ..... 347
Iluminación de salida ..... 160
Indicador
Peatón adelante ..... 136
Vehículo adelante ..... 136
Indicador de advertencia de combustible bajo ..... 141
Indicador de luz alta encendida ..... 141
Indicador de peatón adelante ..... 136
Indicadores
Luces de advertencia y medidores ..... 116
Indicadores de giro y cambios de carril ..... 158
Infoentretenimiento
Uso del sistema ..... 166
Información general
Cuidado del vehículo ..... 322
Remolque ..... 298
Servicio y mantenimiento ..... 401
Introducción ..... 1, 163
Invierno
Conducción ..... 224
Neumáticos ..... 360

L
Lámparas de lectura ..... 159
Lámparas de techo ..... 159
LATCH, correas y anclajes inferiores para niños ..... 86
Limpialuneta
Lavaluneta ..... 110
Reemplazo de aspa ..... 344
Limpieza
Cuidado exterior ..... 391
Cuidado interior ..... 396
Líquido
Frenos ..... 341

Líquido (cont.)
Lavaluneta ..... 338
Transmisión automática ..... 331
Líquido limpiaparabrisas ..... 338
Líquidos y lubricantes recomendados ....409
Llaves .....7
Operación remota ..... 8
Remoto ..... 8
Los fusibles
Caja de fusibles del compartimento del motor ..... 351
Caja de fusibles del compartimiento trasero ..... 357
Caja de fusibles del tablero de instrumentos ..... 355
Fusibles y disyuntores ..... 350
Luces
Advertencia de combustible bajo .....141
Advertencia de temperatura del refrigerante del motor ..... 138
Advertencia del sistema antibloqueo de frenos (ABS) ..... 134
Advertencia del sistema de frenos ..... 133
Ahorro de batería de las luces exteriores .....161
Alistamiento del Airbag ..... 129
Asistencia para mantener el carril ..... 135
Avisos de cinturón de seguridad ..... 128
Luces (cont.)
Circulación diurna (DRL) ..... 156
Control de modo conductor ..... 138
Faro antiniebla delantero .....141
Frenado automático de emergencia (AEB) desactivado ..... 136
Freno de estacionamiento eléctrico .... 134
Guiños ..... 156
Indicador de avería (Revisar motor) ..... 131
Indicador de control de velocidad crucero ..... 142
Lectura ..... 159
Llave de las luces ..... 154
Luz alta ..... 156
Luz alta encendida .....141
Luz de control de descenso en pendientes ..... 135
Medidores e indicadores .....116
Niebla ..... 158
Presión de aceite del motor ..... 140
Presión de los neumáticos ..... 139
Puerta entreabierta ..... 142
Recordatorio de apagado de luces exteriores ..... 156
Recordatorio de encendido ..... 142
Reparar el freno eléctrico de estacionamiento ..... 134
Revisar motor (indicador de avería) ..... 131
Luces (cont.)
Seguridad .....141
Sistema de carga .....131
Sistema de control de tracción (TCS)/StabiliTrak .....137
StabiliTrak DESACTIVADO .....137
Suspensión neumática de cuatro esquinas. ..... 139
Techo ..... 159
Tracción desactivada ..... 136
Tracción en las cuatro ruedas ..... 135
Luces de freno y luces de marcha atrás
Sustitución de las lámparas ..... 347
Luces de funcionamiento diurno (DRL) ... 156
Luces traseras
Sustitución de las lámparas ..... 347
Luz de control
Descenso en pendientes ..... 135
Luz de giro
Sustitución de las lámparas ..... 347
Luz de la suspensión neumática de cuatro esquinas. ..... 139
Luz de revisión del motor (indicador de avería) .....131
Luz de suspensión neumática ..... 139
Luz indicadora de falla .....131

## M

Mantenimiento
Registro ..... 412
Mantenimiento y cuidado
Adicional ..... 406
Manual
Modo ..... 242
Mapas ..... 183
Medidor de voltaje ..... 127
Medidores
Combustible ..... 124
Cuentakilómetros parcial ..... 123
Luces de advertencia y indicadores ..... 116
Odómetro ..... 123
Presión de aceite del motor ..... 125
Tacómetro ..... 123
Temperatura de la transmisión ..... 126
Temperatura del refrigerante del motor ..... 126
Velocímetro ..... 123
Voltímetro ..... 127
Medios
Evitar dispositivos no confiables ..... 173
Mensajes
Potencia del motor ..... 153
Vehículo ..... 152
Velocidad del vehículo ..... 153
Modo
Control del conductor ..... 253
Monóxido de carbono
Conducción en invierno ..... 224
Portón trasero ..... 19
Sistema de escape del motor ..... 237
Motor
Arranque ..... 233
Conducción del vehículo cuando está estacionado ..... 238
Escape ..... 237
Esquema del compartimento ..... 325
Filtro/depurador de aire ..... 332
Indicador de advertencia de temperatura del refrigerante ..... 138
Indicador de presión de aceite ..... 140
Luz de revisar (indicador de avería) ..... 131
Medidor de presión de aceite ..... 125
Mensajes de potencia del motor ..... 153
Posición de la correa de accionamiento ..... 416
Recalentamiento ..... 337
Sensor de temperatura del refrigerante ..... 126
Sistema de la vida útil del filtro de aire ..... 331
Sistema de refrigeración ..... 333
Sistema de vida útil del aceite ..... 330
Motor (cont.)
Ventilador ..... 338

## N

Navegación
Destino ..... 184
Servicios conectados ..... 433
Símbolos ..... 183
Uso del sistema ..... 182
Neumático desinflado ..... 373
Cambio ..... 375
Neumáticos ..... 359
Alineación de ruedas y balanceo de neumáticos ..... 372
Auxilio normal ..... 386
Cadenas ..... 373
Cambio ..... 375
Compra de neumáticos nuevos ..... 370
Cuando llega el momento de cambiar por neumáticos nuevos ..... 369
Funcionamiento del monitor de presión ..... 365
Indicador de presión ..... 139
Inspección ..... 368
Invierno ..... 360
Perfil bajo ..... 361
Presión ..... 361, 362
Rotación ..... 368

Neumáticos (cont.)
Si se desinfla un neumático ..... 373
Sistema monitor de presión ..... 364
Sustitución de ruedas ..... 372
Tamaño diferente ..... 371
Todas las estaciones ..... 360
Todo terreno ..... 361
Neumáticos de perfil bajo ..... 361
Neumáticos para todas las estaciones ..... 360
Neumáticos todo terreno ..... 361
Niños mayores, Asientos ..... 79

O

Odómetro ..... 123
Parcial ..... 123
OnStar ..... 424
Información adicional ..... 427
Vista general ..... 425
Operación a alta velocidad ..... 362

P

Pantalla de visualización frontal (HUD) ..... 149
Parabrisas
Limpia/lavaparabrisas ..... 108
Sustitución ..... 345
Parasoles ..... 38
Pasajero
Filtro de aire de la cabina ..... 212
Indicador de estado de los airbags ..... 130
Sistema sensor ..... 73
Peligro, Advertencia y Atención ..... 1
Pendiente
Control de descenso (HDC) ..... 252
Luz del control de descenso ..... 135
Pendientes y carreteras de montaña ..... 223
Pérdida del control ..... 218
Piezas de repuesto
Airbags ..... 79
Mantenimiento ..... 410
Portaobjetos
Apoyabrazos ..... 100
Áreas del tablero de instrumentos ..... 99
Compartimentos ..... 99
Consola central ..... 101
Consola de piso ..... 103
Detrás ..... 100
Guantera ..... 99
Portavasos ..... 99
Red utilitaria ..... 103
Sistema de portaequipajes del techo ..... 104
Portavasos ..... 99
Portón trasero ..... 19
Posición de la correa de accionamiento del motor ..... 416
Posición, correa de accionamiento del motor ..... 416
Posicionamiento
Vehículo ..... 185
Posiciones del encendido ..... 231
Privacidad
Registro de los datos del vehículo ..... 423
Problemas con la guía de ruta ..... 185
Programa de mantenimiento ..... 402
Líquidos y lubricantes recomendados ..... 409
Puente
Arranque ..... 387
Puerta
Abierta - Luz ..... 142
Bloqueo retardado ..... 18
Cerraduras ..... 16
Cerraduras eléctricas ..... 17
Puerto
USB ..... 174
Puerto USB ..... 174

R

Radiador ..... 333
Radio
Radio AM-FM ..... 169, 170

Radio (cont.)
Recepción ... 173
Sistema de datos (RDS) ... 172
Radio AM-FM ... 169, 170
Recalentamiento, Motor ... 337
Recolección de datos
OnStar ... 424
Sistema de audio ... 424
Recomendado
Combustible ... 295
Reconocimiento
Voz ... 186
Reconocimiento de voz ... 186
Red utilitaria ... 103
Red, utilitaria ... 103
Reemplazo
Piezas del sistema de cinturón de seguridad después de un choque ... 65
Piezas del sistema LATCH después de un choque ... 93
Sistema de airbags ... 79
Reemplazo de cristales ... 345
Refrigerante
Indicador de advertencia de temperatura del motor ... 138
Sensor de temperatura del motor ... 126
Registro
Mantenimiento ... 412
Reloj ... 111
Remolque
Características de conducción ... 298
Control de ... 303
Control de oscilación del remolque (TSC) ... 317
Equipo ... 306
Información general ... 298
Remoto
Arranque del vehículo ... 15
Llave ... 8
Uso de la llave ... 8
Respaldos inclinables ... 44
Retrovisores inclinables para marcha atrás ... 32
Rodaje de un vehículo nuevo ... 230
Rodaje, vehículo nuevo ... 230
Rotación, neumáticos ... 368
Rueda de auxilio normal ... 386
Ruedas
Alineación y balanceo de neumáticos ... 372
Sustitución ... 372
Tamaño diferente ... 371

**S**

Salida de la carretera
Conducción ... 218
Salida de la carretera (cont.)
Recuperación ... 217
Seguridad
Alarma del vehículo ... 27
Cerraduras ... 18
Indicador ... 141
Juego ... 104
OnStar ... 426
Vehículo ... 27
Seguridad de OnStar ... 426
Seguridad del vehículo
Bloqueo de la columna de la dirección ... 29
Señalización, giros y cambio de carril ... 158
Servicio ... 213
Accesorios y modificaciones del vehículo ... 322
Identificación de piezas ... 413
Luz del freno de estacionamiento eléctrico ... 134
Mantenimiento, información general ... 401
Operaciones realizadas por el propio usuario ... 322
Registro de mantenimiento ... 412
Servicio del airbag ... 77
Servicios
Aplicaciones especiales ... 406

Servicios conectados
Conexiones ..... 433
Diagnóstico ..... 435
Navegación ..... 433
Servicios para aplicaciones especiales ....406
Símbolos .....2
Navegación ..... 183
Sistema
Airbag ..... 66
Alerta de colisión frontal (FCA) ..... 283
Alerta de tráfico cruzado posterior ..... 282
Asistencia al conductor ..... 274
Infoentretenimiento ..... 424
Infoentretenimiento del asiento trasero (RSI) .....175
Portaequipajes del techo ..... 104
Posicionamiento global ..... 185
Suspensión neumática de cuatro esquinas. ..... 257
Vida útil de las pastillas de freno ..... 340
Vida útil del filtro de aire del motor ..... 331
Visión periférica ..... 276
Sistema antibloqueo de frenos (ABS) .... 247
Indicador de advertencia ..... 134
Sistema de airbags ..... 66
¿Cómo protege un airbag? ..... 70
¿Cuándo debe inflarse un airbag? ..... 69
Sistema de airbags (cont.)
¿Dónde están los airbags? ..... 68
¿Qué hace que se infle un airbag? ..... 70
¿Qué verá después que se infla un airbag? .....71
Comprobar ..... 78
Sistema de detección del acompañante ..... 73
Sistema de frenos
Peatón al frente (FPB) ..... 287
Sistema de infoentretenimiento ..... 424
Asiento trasero .....175
Sistema de parada/arranque ..... 234
Sistema de posicionamiento global (GPS) .....185
Sistema de refrigeración ..... 333
Sistema de suspensión neumática de cuatro esquinas. ..... 257
Sistema de vida útil de las pastillas de freno .....340
Sistema de vista circundante ..... 276
Sistema eléctrico
Caja de fusibles del compartimento del motor ..... 351
Caja de fusibles del compartimiento trasero ..... 357
Caja de fusibles del tablero de instrumentos ..... 355
Sistema eléctrico (cont.)
Fusibles y disyuntores ..... 350
Sistema LATCH
Sustitución de piezas después de un choque ..... 93
Sistema monitor, presión de los neumáticos .....364
Sistemas antirrobo ..... 29
Sistemas de asistencia
Conducción ..... 282
Estacionamiento y retroceso ..... 275
Sistemas de climatización
Automática dual .....206
Detrás ..... 210
Sistemas de control de la amortiguación
Magnético ..... 257
Sistemas de tracción
Tracción en las cuatro ruedas ..... 343
StabiliTrak
Luz de DESACTIVADO .....137
Sujeciones
Dónde poner ..... 84
Sustitución
Cristales ..... 345
Sustitución de las escobillas, Limpiaparabrisas .....344
Sustitución de las lámparas ..... 347

Sustitución de las lámparas (cont.)
Luces traseras, luz indicadora de giro, luces de freno y luces de marcha atrás ..... 347
Orientación de los faros ..... 347

**T**

Tablero ..... 4
Tablero de instrumentos
Área portaobjetos ..... 99
Tacómetro .....123
Techo
Sistema de portaequipajes ..... 104
Techo solar ..... 38
Techo solar ..... 38
Teléfono
Apple CarPlay y Android Auto .... 197, 199
Bluetooth ..... 188, 189, 193
Testigo de estado
Sistema de detección de vuelco ..... 130
Testigo del estado del sistema de detección de vuelco ..... 130
Tomas
Alimentación eléctrica ..... 111
Trabas de seguridad para niños .....18
Tracción
Control/Control electrónico de estabilidad ..... 250
Tracción (cont.)
Luz de desactivación ..... 136
Luz del Sistema de control (TCS)/StabiliTrak .....137
Tracción en las cuatro ruedas ..... 242, 343
Indicador ..... 135
Transmisión
Automático ..... 238
Líquido, automática ..... 331
Medidor de temperatura ..... 126
Transmisión automática
Modo manual ..... 242
Transporte
de un vehículo averiado .....390

**U**

Uso
Sistema de audio ..... 166
Sistema de navegación ..... 182

**V**

Vehículo
Arranque remoto .....15
Control ..... 216
Indicador de aproximación ..... 136
Límites de carga ..... 227
Mensajes ..... 152
Mensajes relacionados a la velocidad ..... 153
Vehículo (cont.)
Número de identificación (VIN) ..... 413
Posicionamiento ..... 185
Registro y privacidad de los datos ..... 423
Seguridad ..... 27
Símbolos ..... 2
Sistema de alarma ..... 27
Vehículo atascado ..... 225
Vehículo averiado
Transporte .....390
Velocímetro .....123
Ventanillas .....35
Alimentación eléctrica ..... 36
Ventilación, Aire .....211
Ventilador
Motor ..... 338
Vista general ..... 164
Vista general del tablero de instrumentos ..... 4

# CERTIFICADO DE GARANTÍA

FIND NEW ROADS™

CHEVROLET

Chevrolet usa y recomienda lubricantes

• AUTOMOTORES CONTINENTAL • AUTOMOTORES DE LA SIERRA • ECUA-AUTO • E. MAULME
• IMBAUTO • INDUAUTO • METROCAR • MIRASOL • PRIAUTO • VALLEJO ARAUJO

# BIENVENIDO AL MUNDO CHEVROLET

Las condiciones de cobertura de garantía establecidas en este certificado aplican en términos, condiciones, forma y alcance a los modelos Chevrolet comercializados, vendidos y distribuidos por GENERAL MOTORS DEL ECUADOR S.A. a través de su red de concesionarios autorizados Chevrolet a nivel nacional, excepto buses y camiones, y ventas directas de OMNIBUS BB TRANSPORTES S.A. y GENERAL MOTORS DEL ECUADOR S.A. al Estado Ecuatoriano.

## IMPORTANTE:

**EXIJA LA FIRMA Y SELLO DEL CONCESIONARIO AL MOMENTO DE LA ENTREGA DE SU VEHÍCULO NUEVO.**

1. Exija al concesionario llenar este certificado
2. Exija la firma y sello del concesionario en este certificado.

**NO PIERDA LA VIGENCIA DE SU GARANTÍA.**

La realización de los servicios de mantenimiento periódico en la red de concesionarios y/o talleres autorizados Chevrolet en Ecuador, es requisito indispensable para mantener vigente la garantía de su vehículo.

**EXIJA LA FIRMA Y SELLO DEL CONCESIONARIO EN CADA VISITA AL TALLER DE SERVICIO.**

En la realización de los servicios de mantenimiento periódico en la red de concesionarios autorizados Chevrolet, exija la firma y sello del concesionario en la tabla de registro de este certificado.

**TABLA DE COBERTURA DE GARANTÍA GENERAL. NO APLICA PARA VEHÍCULOS PESADOS, VENTA DIRECTA DE OMNIBUS BB TRANSPORTES S.A. Y GENERAL MOTORS DEL ECUADOR S.A. AL ESTADO ECUATORIANO ***.**

| COBERTURA DE GARANTÍA | PERÍODO |
|---|---|
| Cobertura básica (incluye corrosión) | 2 años/50.000 km** lo que ocurra primero |
| Llantas | 5.000 km. |
| Sistemas integrados de info-entretenimiento, seguridad y asistencia de conducción | 2 años/50.000 km** |
| Baterías | 1 año/20.000 km* |
| Apariencia general y pintura. | 1 año/20.000 km* |
| Sistemas de escape (No incluye sensores ni catalizadores) | 1 año/20.000 km* |

* Lo que ocurra primero
** Puede aplicar hasta 5 años adicionales o 100.000 km adicionales., lo que ocurra primero, como beneficio comercial sujeto al cumplimiento de los mantenimientos de acuerdo con el plan de mantenimiento establecido por GENERAL MOTORS DEL ECUADOR S.A. en la red de concesionarios Chevrolet, según corresponda a cada modelo. La ampliación de la garantía será automática y para ella regirán los mismos términos dispuestos en el presente documento.

- 1 año y/o 20.000 km adicionales de extensión, lo que ocurra primero: Debe asistir a todas las visitas de mantenimiento durante los dos primeros años o 50.000 km, lo que ocurra primero.

- 2 años y/o 40.000 km adicionales de extensión, lo que ocurra primero: Debe continuar con la asistencia a las visitas de mantenimiento durante el 1er. Año adicional de extensión.

- 3 años y/o 60.000 km adicionales de extensión, lo que ocurra primero: Debe continuar con la asistencia a las visitas de mantenimiento durante el 2do. Año adicional de extensión.

- 4 años y/o 80.000 km adicionales de extensión, lo que ocurra primero: Debe continuar con la asistencia a las visitas de mantenimiento durante el 3er. año adicional de extensión.

- 5 años y/o 100.000 km adicionales de extensión, lo que ocurra primero: Debe continuar con la asistencia a las visitas de mantenimiento durante el 4to. año adicional de extensión.

*** Los vehículos pesados poseen certificados de garantías exclusivos. Los vehículos adquiridos por las entidades del Estado Ecuatoriano poseen cobertura de acuerdo con las condiciones de contratación pública.

# CERTIFICADO DE GARANTÍA

GENERAL MOTORS DEL ECUADOR S.A. y los fabricantes de los vehículos, realizan sus mejores esfuerzos por producir automotores libres de defectos. A pesar de las precauciones tomadas por GENERAL MOTORS DEL ECUADOR S.A., se pueden presentar condiciones imprevistas, por lo que todo vehículo Chevrolet nuevo cuenta con una garantía de producto otorgada por GENERAL MOTORS DEL ECUADOR S.A.

El objetivo de esta garantía es que el propietario de un vehículo nuevo marca Chevrolet comercializado en Ecuador por cualquiera de los Concesionarios autorizados de GENERAL MOTORS DEL ECUADOR S.A., reciban atención sin costo por inconvenientes que puedan presentarse por defecto de fabricación o ensamble, mediante la reparación o el reemplazo de piezas, sistemas o componentes, a través de un Concesionario y/o Taller Autorizado Chevrolet dentro del territorio Nacional Continental. Por tanto, cuando un defecto de esta índole se presente, el vehículo será reparado de conformidad con lo establecido en las siguientes condiciones de garantía:

- La garantía es aplicable en cualquier Concesionario y/o Taller Autorizado Chevrolet a nivel nacional, sin importar el Concesionario de venta del vehículo nuevo.

- Los períodos de cobertura se encuentran especificados en la tabla de cobertura de garantía general de este certificado.

## PERÍODO DE GARANTÍA

La garantía básica de vehículos nuevos Chevrolet es aplicable al vehículo durante el período de garantía. El período de garantía comienza en la fecha de entrega del vehículo al comprador original (primer cliente), tales datos se encuentran consignados en este certificado de garantía.

## COBERTURA DE GARANTÍA

El período de garantía se determina según este certificado de garantía (refiérase a la tabla de cobertura de garantía general). La cobertura está limitada ya sea por tiempo o por kilometraje, lo primero que ocurra.

Cualquier reclamo relacionado con la calidad de producto expira al concluir la mencionada cobertura. Para aquellos defectos de los que exista constancia documentada y que hubiese sido reportada por el cliente dentro del período de garantía, pero que no hayan sido reparados durante dicho período, la garantía sobre tal defecto podrá ser aplicada hasta la reparación del mismo.

## RESPONSABILIDAD DE GENERAL MOTORS DEL ECUADOR S.A.

La responsabilidad de GENERAL MOTORS DEL ECUADOR S.A. a través de sus Concesionarios Autorizados, consiste en garantizar que el Concesionario realice las reparaciones y/o reemplazo de partes, piezas, componentes y/o ajustes necesarios en su vehículo Chevrolet o comercializado por GENERAL MOTORS DEL ECUADOR S.A., si un defecto de fabricación o ensamble es reportado dentro del período de garantía y verificado o comprobado por un concesionario autorizado. Las reparaciones en garantía (repuestos y mano de obra) serán realizadas sin cargo al cliente. Esto incluye repuestos y mano de obra. La sustitución de cualquier repuesto o parte, en ningún caso presupone ampliación del período de garantía del vehículo.

Todas aquellas partes y los repuestos reemplazados bajo garantía pasarán a ser propiedad de GENERAL MOTORS DEL ECUADOR S.A.

## RESPONSABILIDAD DEL CLIENTE

Es obligación del cliente el cumplir con las instrucciones proporcionadas por GENERAL MOTORS DEL ECUADOR S.A. relativa al manejo, seguridad y correcto mantenimiento del vehículo sujeto al plan de mantenimiento y a la tolerancia máxima permisible de 1 mes o 1.000 km para cada visita, que constan en el manual del propietario o en este certificado. De superar dicha tolerancia, podrían ocasionarse o agravarse defectos que no se relacionen con la calidad del producto, y que, por consecuencia, no serán cubiertos por garantía. El cliente deberá realizar todos los mantenimientos periódicos, según lo antes mencionado en cualquier Concesionario Autorizado Chevrolet. Todos los costos en estos procesos y/o atenciones serán responsabilidad del cliente y deben ser realizados dentro de la red de Concesionarios Autorizados Chevrolet. La omisión o inasistencia a uno (1) o más de los servicios de mantenimiento periódico en la red de Concesionarios y/o Talleres Autorizados Chevrolet conllevará a la pérdida de esta garantía.

Al solicitar un servicio de garantía, es obligación del cliente presentar este Certificado, el cual lo identifica como un cliente Chevrolet que conserva vigente su garantía.

Es obligación del cliente estudiar el manual del propietario de su vehículo con el objetivo de conocer plenamente el uso correcto y mantenimiento del mismo. En general, es deber del cliente informarse plena y responsablemente sobre los términos y condiciones establecidas en este documento y demás información del vehículo y sus accesorios.

En el caso de condiciones severas de uso u operación de trabajo en ambientes agrestes, el cliente tendrá la responsabilidad de consultar al Concesionario Autorizado de Chevrolet el plan de mantenimiento más adecuado.

El cliente tendrá la responsabilidad de llevar el vehículo inmediatamente a un concesionario Autorizado Chevrolet ante la iluminación de cualquier sistema de advertencia / luces testigo o medidores de su vehículo, como, por ejemplo: bajo nivel de aceite, carga de batería, luz indicadora de problema en motor (check engine), entre otros. Cualquier daño que resulte como consecuencia de no aplicar esta recomendación no será reconocido como garantía.

Están a cargo y a responsabilidad del cliente, en especial el reemplazo de las partes o piezas que usualmente sufren deterioro o desgaste por el uso normal del vehículo, así como el mantenimiento sujeto al plan de mantenimiento establecido por GENERAL MOTORS DEL ECUADOR S.A. y el cuidado general del vehículo; esto tiene que ver con: limpieza y pulido, lubricación, filtros de aire, filtros de aceite, filtros de combustible, afinamiento de motor, pastillas y zapatas de freno, discos y tambores de freno; amortiguadores; sistema de escape; disco, plato y rodamiento de embrague, bujías, bombillas, llantas, plumas de los limpiaparabrisas, sistema de escape, fusibles y otros. Para conservar la garantía deben utilizarse repuestos, partes, piezas y accesorios genuinos Chevrolet. Refiérase al plan de mantenimiento preventivo y al manual del propietario para más detalles.

En caso de pérdida de este certificado, el cliente está obligado a acercarse al Concesionario en el cual adquirió su vehículo para obtener uno nuevo. El nuevo certificado tendrá un costo para el cliente.

## REGISTRO DE SERVICIOS DE MANTENIMIENTO

Todos los servicios de mantenimiento periódicos deben ser realizados dentro de la red de Concesionarios Autorizados Chevrolet y de acuerdo con el programa de mantenimiento recomendado por el fabricante. El plan de mantenimiento aplicable para cada modelo/versión de vehículo Chevrolet se encuentra disponible, para su revisión en nuestra página web:

https://www.chevrolet.com.ec/mantenimiento/preventivo

o puede visitar un Concesionario Autorizado Chevrolet.

Al realizar las actividades recomendadas en el plan de mantenimiento preventivo del vehículo en cualquiera de nuestros talleres de servicio Chevrolet, certificamos el trabajo realizado; con el cual conserva la garantía original y puede acceder al beneficio de extensión de la misma puede acceder al beneficio comercial de años adicionales según describe el presente certificado de garantía.

Cada vez que realice el mantenimiento en cualquiera de los puntos de nuestra red de talleres de servicio Chevrolet, exija sellar el certificado de garantías. Al certificar los mantenimientos, incrementa el valor del vehículo en el mercado sin importar el tiempo de uso.

# LO QUE NO CUBRE LA GARANTÍA

Esta garantía no es aplicable y no cubre a su vehículo si la causa original del defecto proviene de influencias citadas a continuación:

## CARROCERIA, CONVERSIONES Y EQUIPOS.

Daños ocasionados debido a que el vehículo ha sido alterado, modificado, manipulado, intervenido, acondicionado o reparado fuera de las condiciones originales de fabricación o estándares de GENERAL MOTORS DEL ECUADOR S.A o por un diseño que no se ajusta a las especificaciones de instalación, daños ocasionados por una falla en la instalación de carrocerías especiales, furgones, conversiones de carrocería o equipo, accesorios, no hechas o vendidas por GENERAL MOTORS DEL ECUADOR S.A o que la carrocería no haya sido montada de acuerdo a las instrucciones de GENERAL MOTORS DEL ECUADOR S.A. Daños ocasionados por desconexión de componentes e instalación o reparación de equipos, accesorios, piezas o materiales; incorporación, sustitución de partes, piezas y/o accesorios no genuinos del vehículo.

## DAÑO DEBIDO A ACCIDENTE, MAL USO O ALTERACIÓN.

No están cubiertos los daños ocasionados como resultado de lo siguiente:

- Colisión, choque, siniestro en general, incendio, hurto, robo, congelamiento, vandalismo, revuelta, explosión, terrorismo, inundación, terremotos, incendio, erupción volcánica, eventos de la naturaleza, pandemias o los ocasionados por caso fortuito o fuerza mayor.

- Los malos usos del vehículo (uso distinto para el que está diseñado), tales como: sobremanejo en las curvas, sobrecarga, participación en competencias de autos o similares. El uso apropiado del vehículo se describe en el manual del propietario.

- Si el vehículo ha sido reparado o se le ha prestado servicio por una tercera parte que no es un concesionario autorizado Chevrolet.

- Daños agravados por el cliente: que el defecto o daño se haya visto agravado debido a que el conductor no haya adoptado con carácter inmediato las medidas apropiadas en el momento en que ha conocido dicho defecto o que debió haberlo conocido después de que se haya activado el sistema de advertencia (luces testigo o medidores del vehículo).

- Alteración o modificación del vehículo incluyendo la carrocería, motor, tren motriz, chasis o componentes, partes o piezas cuyas modificaciones (instalación) no fueran hechas por las plantas de ensamblaje autorizadas por General Motors del Ecuador S.A o que fueren efectuadas por terceros y no homologados por General Motors del Ecuador S.A. Algunos ejemplos son: sistemas de audio y/o video, sistemas de amplificación, alarmas, sistemas de localización satelital o rastreo, aire acondicionado, vidrios eléctricos, sistemas de comunicación, sistemas de seguridad y de asistencia de parqueo, sistemas de arrastre, sistemas de inmovilización, sistemas de combustión, llantas y rines que no sean homologados para ese vehículo y recomendados por el fabricante.

- Daños en el sistema eléctrico o electrónico por: manipulación o intervención no autorizada por GENERAL MOTORS DEL ECUADOR S.A., factores externos o instalación de accesorios, partes o sistemas que no sean genuinos Chevrolet o que éstos no hayan sido instalados en la red de Concesionarios y Talleres Autorizados Chevrolet.

- Daños que ocurran cuando no se han empleado repuestos genuinos Chevrolet o partes genuinas Chevrolet.

- Si los números de identificación del vehículo y/o motor hubieran sido intervenidos, alterados o no pueden determinarse con precisión.

-Adicionalmente, las coberturas no son aplicables si el kilometraje del odómetro no puede ser determinado debido a que ha sido desconectado o la lectura del kilometraje ha sido alterada.

## DAÑO O CORROSIÓN DEBIDO AL MEDIO AMBIENTE, TRATAMIENTOS QUÍMICOS U OTROS PRODUCTOS

Daños provocados por el ambiente o tratamientos / productos químicos. Daño ocasionado natural o artificialmente (por influencias, físicas, mecánicas o químicas, residuos industriales, excrementos de aves, piedras, granizo, tormentas de viento, aplicación de químicos o sellantes, relámpagos, lluvia ácida, sal, ceniza, y otros.)

## GASTOS EXTRAS

No están cubiertos pagos por privación de uso del vehículo durante las reparaciones bajo garantía. Las pérdidas económicas o gastos extras no están cubiertos incluyendo, entre otros, a:

| | |
|---|---|
| Pérdida de uso del vehículo | Remolque del vehículo hasta el concesionario |
| Remolque del vehículo | Almacenamiento |
| Traslados | Gasto de vehículo arrendado |
| Inconvenientes | Pago de pérdidas por lucro cesante |
| Alojamiento, alimentación, u otros costos de viaje. | Trámites |

# ELEMENTOS DE MANTENIMIENTO

Los daños ocasionados por la falta o incumplimiento en seguir los requerimientos del plan de mantenimiento establecido por GENERAL MOTORS DEL ECUADOR S.A. y el incumplimiento en usar o mantener niveles apropiados de los fluidos, combustibles, aceites y lubricantes recomendados en el manual del propietario y plan de mantenimiento preventivo, no están cubiertos.

No están cubiertos los daños en el motor y/o catalizador y/u otros componentes del vehículo por el uso de fluidos, lubricantes, combustibles de mala calidad o alteración de los mismos, mezclas de combustibles de diferente octanaje o tipo, o que no cumplan los parámetros recomendados por el fabricante, o no recomendados por el fabricante, y las normas que establecen la calidad del combustible en el país.

No están cubiertos por la garantía las partes o componentes de desgaste normal ni servicios de mantenimiento periódicos (Refiérase al plan de mantenimiento publicado en nuestra página web: https://www.chevrolet.com.ec/mantenimiento/preventivo), como: limpieza y pulido, lubricación, cambio de filtros, filtros, afinamiento de motor, pastillas, zapatas, discos y tambores de freno; disco, plato y rodamiento de embrague, bujías, focos, plumas de limpiaparabrisas, fusibles, ruidos, vibraciones, amortiguadores, ballestas, ajuste de válvulas, mantenimiento, sistema de escape y ajuste de inyectores, entre otros.

## COBERTURAS ESPECÍFICAS

**LLANTAS:** La garantía tiene cobertura durante los primeros 5.000 km. En algunos modelos la garantía será cubierta por el fabricante bajo sus propias condiciones. Los daños de las llantas tales como pinchazos, cortes, rajaduras, golpes y rupturas resultantes de impactos de huecos, obstáculos, mal uso del freno y otros objetos, no están cubiertos. De igual forma, el daño por presión de aire inapropiado, uso indebido ni desgaste normal, negligencia y alteración, no están cubiertos en la garantía.

**SISTEMAS INTEGRADOS DE INFO-ENTRENIMIENTO, SEGURIDAD Y ASISTENCIA DE CONDUCCIÓN:** Aquellos módulos de control de sistemas integrados como equipamiento original poseen la garantía básica del vehículo. Los parlantes y amplificadores en general, más los radios y alarmas suministrados por proveedores poseen cobertura de 1 año ó 20.000 km, lo que ocurra primero. No cubre uso indebido de los mismos.

**BATERÍAS:** La garantía cubre 1 año ó 20.000 km, lo que ocurra primero. No cubre uso indebido de los mismos.

**APARIENCIA GENERAL Y PINTURA:** El período de garantía por fallas de acabado en pintura del vehículo y defectos de apariencia general es de 1 año ó 20.000 km, lo que ocurra primero; excepto para las superficies de los baldes (cajones) y pisos de camionetas, furgonetas o camiones, para los cuales no existe cobertura de garantía. No se cubren maltratos, abolladuras, rayones y raspones generados por el uso del vehículo o la carga que maneja, o por desgaste normal o uso indebido. Los defectos de apariencia son aquellos que involucran los siguientes componentes del vehículo: pintura parcial o total de cualquier pieza, parabrisas, vidrios y cristales, faros, chasis, tapicería y cojines de asientos, tapicerías de puertas, mascarillas, molduras del interior o exterior del vehículo, techos, alfombras, recubrimiento de tableros y aros; y superficies niqueladas.

**SISTEMA CHEVYSTAR:** La garantía cubre 2 años ó 50.000 km, lo que ocurra primero.

**SISTEMA ON STAR:** La garantía aplica de acuerdo a la cobertura básica del vehículo.

**NOTA:** La garantía se brinda de forma independiente al contrato de servicio ChevyStar/On Star que el cliente debe renovar para acceder a sus beneficios. No cubre usos indebidos, ni distintos a los que consten en el contrato de servicio respectivo.

# GARANTÍA DE REPUESTOS O ACCESORIOS GENUINOS CHEVROLET

Los repuestos y/o accesorios adquiridos por el cliente e instalados dentro de la red de Concesionarios Autorizados Chevrolet incluyen un período de cobertura de garantía de 1 año ó 10.000 km, lo que ocurra primero.

Nota: Si un accesorio original es instalado durante el proceso de compra del vehículo 0 km, pasará a tener la misma cobertura de un componente similar de fábrica hasta un máximo de 2 años ó 50.000 km, lo que ocurra primero.

Los repuestos AC Delco instalados en talleres autorizados Chevrolet poseen cobertura de garantía diferenciada, la cual será comunicada al cliente al momento de la instalación.

## CONDICIONES DE GARANTÍA PARA LA BATERÍA DE SU VEHÍCULO

1. Por medio del presente certificado, se extiende al usuario de esta batería, una garantía por el plazo de 12 meses ó 20.000 km, lo que se cumpla primero, contra defectos de fabricación a partir de la fecha de entrega del vehículo nuevo.

Todo reclamo de la batería deberá ser analizado en la red de Concesionarios y/o Talleres Autorizados Chevrolet para determinar la validez de la garantía. Con el diagnóstico del servicio autorizado se atenderá reclamos puntuales y

eventuales que existiesen durante el período de garantía.
La condición para la vigencia de esta garantía es que el usuario procure un uso adecuado y mantenimiento regular de su vehículo en los puntos de servicio Chevrolet.

La vida útil de su batería depende del cuidado de cada uno de los elementos eléctricos de su vehículo.

2. Están excluidos de la garantía los daños causados por las siguientes razones:

- Cuando no se haya realizado el mantenimiento sujeto al plan de mantenimiento establecido por GENERAL MOTORS DEL ECUADOR S.A.

- Batería que haya sido tratada inapropiadamente (quemaduras, explosiones, golpes, quebraduras o reconstrucción de los bornes, entre otros).

- Bornes flojos y/o hundidos.

- Cortocircuitos, sobrecargas o descargas producto del mal uso de los sistemas eléctricos y facilidades del vehículo. Sometería a temperaturas excesivas (Sobre 70 °C).

- Presencia de impurezas en el electrolito de la batería.

- Descarga profunda de la batería debido a falta de uso del vehículo por un tiempo prolongado.

- Cualquier desperfecto o daño que no sea imputable al fabricante.

3. El presente certificado de garantías quedará anulado por cualquiera de las siguientes causas:

- Cuando no concuerde el serial de la hoja de control de entrega de batería proporcionado por el concesionario al momento de la entrega del vehículo nuevo con el de la batería o si se efectúan enmiendas, correcciones, tachaduras o cualquier otra alteración en el mismo.

- Cuando la hoja de control de entrega no presente la firma del concesionario.
La garantía de batería comprende únicamente la reposición sin costo de la batería (si aplica). Para cualquier reclamo es indispensable presentar en el Concesionario y/o Taller Autorizado el vehículo con la batería que ampara esta garantía y el presente certificado de garantías.

# TRANSFERENCIA DE GARANTÍA A UN NUEVO PROPIETARIO

La Garantía que brinda GENERAL MOTORS DEL ECUADOR S.A es transferible a los propietarios subsiguientes del vehículo siempre y cuando el vehículo se encuentre dentro del período de cobertura de garantía y se hayan cumplido todas las visitas de mantenimiento sujetas al plan de mantenimiento establecido por GENERAL MOTORS DEL ECUADOR S.A. al manual de usuario y a este certificado, únicamente en la Red de Concesionarios Autorizados Chevrolet. Refiérase a la tabla de cobertura de garantía general de este certificado.

## TARJETA DE CAMBIO DE PROPIETARIO 1:

| | DÍA | MES | AÑO |
|---|---|---|---|
| FECHA | | | |

| NOMBRE DEL NUEVO PROPIETARIO | CÉDULA DE CIUDADANÍA |
|---|---|
| | |
| **DIRECCIÓN** | **TELÉFONOS** |
| | |

CERTIFICACIÓN DE REGISTRO DE TRANSFERENCIA DE GARANTÍA

- ☐ El vehículo cuenta con todos los servicios de mantenimiento firmados y sellados en el certificado de garantía.
- ☐ Comprendo las situaciones por las cuales perderé la vigencia de la garantía.
- ☐ Entiendo que debo exigir la firma y sello del concesionario, en este certificado, en cada mantenimiento que realice a mi vehículo.

| | | |
|---|---|---|
| | | |
| FIRMA Y SELLO DEL CONCESIONARIO | FIRMA DEL CLIENTE | NOMBRE DEL RESPONSABLE |

CHEVROLET

## TARJETA DE CAMBIO DE PROPIETARIO 2:

| | DÍA | MES | AÑO |
|---|---|---|---|
| FECHA | | | |

| NOMBRE DEL NUEVO PROPIETARIO | CÉDULA DE CIUDADANÍA |
|---|---|
| | |

| DIRECCIÓN | TELÉFONOS |
|---|---|
| | |

CERTIFICACIÓN DE REGISTRO DE TRANSFERENCIA DE GARANTÍA

- ☐ El vehículo cuenta con todos los servicios de mantenimiento firmados y sellados en el certificado de garantía.
- ☐ Comprendo las situaciones por las cuales perderé la vigencia de la garantía.
- ☐ Entiendo que debo exigir la firma y sello del concesionario, en este certificado, en cada mantenimiento que realice a mi vehículo.

| | | |
|---|---|---|
| | | |
| FIRMA Y SELLO DEL CONCESIONARIO | FIRMA DEL CLIENTE | NOMBRE DEL RESPONSABLE |

CHEVROLET

## TARJETA DE CAMBIO DE PROPIETARIO 3:

| | DÍA | MES | AÑO |
|---|---|---|---|
| FECHA | | | |

| NOMBRE DEL NUEVO PROPIETARIO | CÉDULA DE CIUDADANÍA |
|---|---|
| | |
| **DIRECCIÓN** | **TELÉFONOS** |
| | |

CERTIFICACIÓN DE REGISTRO DE TRANSFERENCIA DE GARANTÍA

- ☐ El vehículo cuenta con todos los servicios de mantenimiento firmados y sellados en el certificado de garantía.
- ☐ Comprendo las situaciones por las cuales perderé la vigencia de la garantía.
- ☐ Entiendo que debo exigir la firma y sello del concesionario, en este certificado, en cada mantenimiento que realice a mi vehículo.

| | | |
|---|---|---|
| | | |
| FIRMA Y SELLO DEL CONCESIONARIO | FIRMA DEL CLIENTE | NOMBRE DEL RESPONSABLE |

CHEVROLET

# TABLA DE REGISTRO DE SERVICIOS DE MANTENIMIENTO

| 5.000 km | 10.000 km | 15.000 km | 20.000 km | 25.000 km |
|---|---|---|---|---|
| Km: | Km: | Km: | Km: | Km: |
| Fecha: | Fecha: | Fecha: | Fecha: | Fecha: |
| Taller: | Taller: | Taller: | Taller: | Taller: |
| OR: | OR: | OR: | OR: | OR: |
| Observaciones: | Observaciones: | Observaciones: | Observaciones: | Observaciones: |
| Firma y sello de taller | Firma y sello de taller | Firma y sello de taller | Firma y sello de taller | Firma y sello de taller |

| 30.000 km | 35.000 km | 40.000 km | 45.000 km | 50.000 km |
|---|---|---|---|---|
| Km: | Km: | Km: | Km: | Km: |
| Fecha: | Fecha: | Fecha: | Fecha: | Fecha: |
| Taller: | Taller: | Taller: | Taller: | Taller: |
| OR: | OR: | OR: | OR: | OR: |
| Observaciones: | Observaciones: | Observaciones: | Observaciones: | Observaciones: |
| Firma y sello de taller | Firma y sello de taller | Firma y sello de taller | Firma y sello de taller | Firma y sello de taller |

# TABLA DE REGISTRO DE SERVICIOS DE MANTENIMIENTO

| 55.000 km | 60.000 km | 65.000 km | 70.000 km | 75.000 km |
|---|---|---|---|---|
| Km: | Km: | Km: | Km: | Km: |
| Fecha: | Fecha: | Fecha: | Fecha: | Fecha: |
| Taller: | Taller: | Taller: | Taller: | Taller: |
| OR: | OR: | OR: | OR: | OR: |
| Observaciones: | Observaciones: | Observaciones: | Observaciones: | Observaciones: |
| Firma y sello de taller | Firma y sello de taller | Firma y sello de taller | Firma y sello de taller | Firma y sello de taller |

| 80.000 km | 85.000 km | 90.000 km | 95.000 km | 100.000 km |
|---|---|---|---|---|
| Km: | Km: | Km: | Km: | Km: |
| Fecha: | Fecha: | Fecha: | Fecha: | Fecha: |
| Taller: | Taller: | Taller: | Taller: | Taller: |
| OR: | OR: | OR: | OR: | OR: |
| Observaciones: | Observaciones: | Observaciones: | Observaciones: | Observaciones: |
| Firma y sello de taller | Firma y sello de taller | Firma y sello de taller | Firma y sello de taller | Firma y sello de taller |

# TABLA DE REGISTRO DE SERVICIOS DE MANTENIMIENTO

| 105.000 km | 110.000 km | 115.000 km | 120.000 km | 125.000 km |
|---|---|---|---|---|
| Km: | Km: | Km: | Km: | Km: |
| Fecha: | Fecha: | Fecha: | Fecha: | Fecha: |
| Taller: | Taller: | Taller: | Taller: | Taller: |
| OR: | OR: | OR: | OR: | OR: |
| Observaciones: | Observaciones: | Observaciones: | Observaciones: | Observaciones: |
| Firma y sello de taller | Firma y sello de taller | Firma y sello de taller | Firma y sello de taller | Firma y sello de taller |

| 130.000 km | 135.000 km | 140.000 km | 145.000 km | 150.000 km |
|---|---|---|---|---|
| Km: | Km: | Km: | Km: | Km: |
| Fecha: | Fecha: | Fecha: | Fecha: | Fecha: |
| Taller: | Taller: | Taller: | Taller: | Taller: |
| OR: | OR: | OR: | OR: | OR: |
| Observaciones: | Observaciones: | Observaciones: | Observaciones: | Observaciones: |
| Firma y sello de taller | Firma y sello de taller | Firma y sello de taller | Firma y sello de taller | Firma y sello de taller |

# CUPÓN DE ENTREGA (CLIENTE)

| FECHA | DÍA | MES | AÑO |
|---|---|---|---|
| | | | |

| NÚMERO DE CHASIS (VIN) | MODELO DEL VEHÍCULO |
|---|---|
| | |

| CONCESIONARIO |
|---|
| |

| NOMBRE DEL NUEVO PROPIETARIO | NOMBRE DE LA EMPRESA (SI APLICA) | EN EL CASO DE EMPRESA, PERSONA DE CONTACTO |
|---|---|---|
| | | |

| CÉDULA DE CIUDADANÍA | TELÉFONO CELULAR | TELÉFONO FIJO |
|---|---|---|
| | | |

| DIRECCIÓN | CIUDAD | E-MAIL |
|---|---|---|
| | | |

Yo, (Nombre del cliente-propietario) _____ confirmo qué:

(Sí) Recibí la explicación por parte del vendedor sobre las condiciones descritas en este certificado.

(Sí) Confirmo que he leído este certificado de garantía y que comprendo claramente mis responsabilidades como cliente para poder tener vigente la garantía de mi vehículo Chevrolet.

(Sí) Entiendo que debo exigir la firma y sello del Concesionario, en este certificado, en cada mantenimiento que realice a mi vehículo.

(Sí) Recibí el manual del propietario de mi vehículo y es de mi conocimiento que debo estudiarlo para el uso correcto del vehículo.

En consecuencia, acepto libre y voluntariamente todos y cada uno de los términos y condiciones por lo que me obliga a cumplirlos.

| FIRMA Y SELLO DEL CONCESIONARIO | FIRMA DEL CLIENTE | FECHA |
|---|---|---|
| | | |

# CUPÓN DE ENTREGA (CLIENTE)

| FECHA | DÍA | MES | AÑO |
|---|---|---|---|
| | | | |

| NÚMERO DE CHASIS (VIN) | MODELO DEL VEHÍCULO |
|---|---|
| | |

| CONCESIONARIO |
|---|
| |

| NOMBRE DEL NUEVO PROPIETARIO | NOMBRE DE LA EMPRESA (SI APLICA) | EN EL CASO DE EMPRESA, PERSONA DE CONTACTO |
|---|---|---|
| | | |

| CÉDULA DE CIUDADANÍA | TELÉFONO CELULAR | TELÉFONO FIJO |
|---|---|---|
| | | |

| DIRECCIÓN | CIUDAD | E-MAIL |
|---|---|---|
| | | |

Yo, (Nombre del cliente-propietario) _____ confirmo qué:

(Si) Recibí la explicación por parte del vendedor sobre las condiciones descritas en este certificado.

(Si) Confirmo que he leído este certificado de garantía y que comprendo claramente mis responsabilidades como cliente para poder tener vigente la garantía de mi vehículo Chevrolet.

(Si) Entiendo que debo exigir la firma y sello del Concesionario, en este certificado, en cada mantenimiento que realice a mi vehículo.

(Si) Recibí el manual del propietario de mi vehículo y es de mi conocimiento que debo estudiarlo para el uso correcto del vehículo.

En consecuencia, acepto libre y voluntariamente todos y cada uno de los términos y condiciones por lo que me obligo a cumplirlos.

| FIRMA Y SELLO DEL CONCESIONARIO | FIRMA DEL CLIENTE | FECHA |
|---|---|---|
| | | |

RESPALDO DE HASTA
7 AÑOS DE GARANTÍA*
o 150.000 KM

# INFORMACIÓN DE CONCESIONARIOS A NIVEL NACIONAL ECUADOR

| CIUDAD | DIRECCIÓN | CONCESIONARIO |
|---|---|---|
| AMBATO | AV. ATAHUALPA (PANAMERICANA SUR | ASSA - AV. ATAHUALPA (MATRIZ) |
| AMBATO | AV. CEVALLOS NO: 02-34 Y FILOMENTOR | ASSA - AV. CEVALLOS |
| AMBATO | AV RODRIGO PACHANO 1250 Y | ASSA - FICOA |
| AMBATO | CESLAO MARIN S/N Y GONZALEZ SUAREZ | ASSA - PUYO |
| LATACUNGA | PANAMERICANA SUR KM. 2 1/2 | ASSA - LATACUNGA |
| RIOBAMBA | AV. DE LA PRENSA 4586 Y MANUEL E FL | ASSA - RIOBAMBA |
| GUAYAQUIL | AV. JUAN TANCA MARENGO KM 105 Y CA | AUTOMOTORES CONTINENTAL-GYE JUAN TANCAMARENGO |
| GUAYAQUIL | AV. FRANCISCO DE ORELLANA JUNTO AL HIPERMARKET | AUTOMOTORES CONTINENTAL-GYE ORELLANA (MATRIZ) |
| QUITO | AV.GALO PLAZA LAZO N24-79 | AUTOMOTORES CONTINENTAL-UIO PANA NORTE |
| QUITO | AV.10 DE AGOSTO NO N45-266 (EL LABRADOR) | AUTOMOTORES CONTINENTAL-UIO MATRIZ |
| QUITO | AV. PEDRO VICENTE MALDONADO 1097 Y | AUTOMOTORES CONTINENTAL-UIO EL RECREO |
| QUITO | AV. INTEROCEANICA KM 14 1/2 E ISIDRO AYORA | AUTOMOTORES CONTINENTAL-CUMBAYA |
| SALINAS | AV. PRINCIPAL A SALINAS, JOSE LUIS | AUTOMOTORES CONTINENTAL-SALINAS |
| QUITO | Av. Moran Valverde OE1-160 Y Manglar Alto | AUTOMOTORES CONTINENTAL - AV. MORAN VALVERDE |
| GUAYAQUIL | AV. DE LAS AMERICAS S/N Y CALLE 13A | E MAULME - AV. DE LAS AMERICAS (MATRIZ) |
| GUAYAQUIL | KM 14.5 VIA DAULE | E MAULME - DAULE |
| MACHALA | AV. SAN JUAN DE LA CRUZ Y 9 DE OCTUBRE | E MAULME - MACHALA |
| QUITO | RIO COCA E 8-73 Y PARIS | ECUA AUTO - AV. RIO COCA (MATRIZ) |
| QUITO | AV. ILALO Y AV. RIO CURARAY (ESQUINA) | ECUAAUTO - VALLE DE LOS CHILLOS |
| QUITO | AVDA. 12 DE OCTUBRE N24 - 562 EDIFI | ECUADOR - ECUASISTENCIA, S.A. |
| SANTO DOMINGO | AV QUEVEDO KM 1 Y ABRAHAM CALAZACON | GARCES MOTORS CIA LTDA |
| GUAYAQUIL | AV.J.TANCA MARENGO Y AGUSTIN FREIRE | HIVIMAR-MATRIZ |
| EL COCA | AV. ALEJANDRO LAVACKA Y CALLE CHONT | IMBAUTO - EL COCA |
| ESMERALDAS | PANAMERICANA NORTE KM 1 1/2 | IMBAUTO - ESMERALDAS |
| IBARRA | AV.MARIANO ACOSTA 2208 Y VICTOR GOMEZ JURADO | IMBAUTO - IBARRA (MATRIZ) |
| LAGO AGRIO | AV. QUITO NO:714 Y PROGRESO | IMBAUTO - LAGO AGRIO |
| OTAVALO | AV. PAZ PONCE DE LEON, DIAGONAL AL CUARTEL DE POLICÍA | IMBAUTO - OTAVALO |
| TULCAN | PANAMERICANA NORTE, SECTOR LA Y | IMBAUTO - TULCAN |
| GUAYAQUIL | AV. CARLOS JULIO AROSEMENA KM. 4 | INDUAUTO - CARLOS JULIO (MATRIZ) |

# INFORMACIÓN DE CONCESIONARIOS A NIVEL NACIONAL ECUADOR

| CIUDAD | DIRECCIÓN | CONCESIONARIO |
|---|---|---|
| GUAYAQUIL | AV. PAREJA ROLANDO, MANZANA 24, SOL | INDUAUTO - GARZOTA |
| GUAYAQUIL | AV. LEON FEBRES CORDERO,JUNTO A URB | INDUATO - NUEVA AURORA |
| GUAYAQUIL | AV. DE LAS AMERICAS E ISIDRO AYORA ESQUINA FRENTE MI COMISARIATO | INDUAUTO - AV. DE LAS AMERICAS |
| MILAGRO | LOTIZACION LA MATILDE SOLAR 2 | INDUAUTO - MILAGRO |
| QUEVEDO | CC EL ROSADO-AV QUITO VIA BUENA FE | INDUAUTO - QUEVEDO |
| SANTO DOMINGO | AV. QUITO KM 2.5 PASAJE Y SATELITE | INDUAUTO - SANTO DOMINGO |
| SANTO DOMINGO | AV QUEVEDO 16 DE SEPTIEMBRE CALLE A | INDUAUTO - SANTO DOMINGO VIA QUEVEDO |
| AMBATO | AV. EL REY S/N ENTRE TILOGETE Y | MANSUERA - AGENCIA AMBATO |
| CUENCA | AV. HUAYNACAPAC Y J.JARAMILLO (ESQUINA) | METROCAR - CUENCA AV. HUAYNACAPAC |
| CUENCA | REMIGIO CRESPO Y FEDERICO PROAÑO | METROCAR - CUENCA AV. REMIGIO |
| MANTA | AV. 4 DE NOVIEMBRE S/N | METROCAR - MANTA |
| PORTOVIEJO | PEDRO GUAL S/N Y TEODORO WOLF PORTO | METROCAR - PORTOVIEJO |
| QUITO | AV. SAN LUIS Y 10MA TRANSVERSAL SAN | METROCAR - SAN RAFAEL |
| QUITO | AV. INTEROCENICA VIA TUMBACO | METROCAR - TUMBACO |
| QUITO | AV. ORELLANA Y SAN IGNACIO | METROCAR - GONZALEZ SUAREZ (MATRIZ) |
| AZOGUEZ | AV.24 DE MAYO Y AGUSTO SACOTO | MIRASOL - AZOGUES |
| CUENCA | AV. ESPANA 2-114 Y S. DE BENALCAZAR | MIRASOL - AV. ESPAÑA (MATRIZ) |
| CUENCA | AV. DE LAS AMERICAS S/N Y AV. GONZA | MIRASOL - AMERICAS |
| LOJA | JUAN JOSE FLORES E ISIDRO AYORA | MIRASOL - LOJA |
| CAYAMBE | AV,URBANIZACION DONOZO CABEZA LOTE | PROAUTO - CAYAMBE |
| QUITO | AV. ELOY ALFARO N43-02 Y AV. DE LOS | PROAUTO - AV. ELOY ALFARO (MATRIZ) |
| QUITO | AV. DE LA PRENSA Y AV. MARISCAL SUCRE | PROAUTO - CONDADO |
| QUITO | AV.SIMON BOLIVAR S/N Y PANAMERICANA | PROAUTO - CARAPUNGO |
| GUAYAQUIL | AV CARLOS JULIO AROSEMENA S/N KM1.5 | VALLEJO ARAUJO - GYE AV. CARLOS JULIO (MATRIZ) |
| GUAYAQUIL | AV DE LAS AMERICAS Y BLANCA MUÑOZ, JUNTO A LA U. LAICA | VALLEJO ARAUJO - GYE AV. AMERICAS |
| MANTA | VIA CIRCUNVALACION S/N UMINA | VALLEJO ARAUJO - MANTA |
| PORTOVIEJO | AV METROPOLITANA S/N ELOY ALFARO | VALLEJO ARAUJO - PORTOVIEJO |
| QUITO | AV. MARISCAL SUCRE NO:N52-120 Y AV. | VALLEJO ARAUJO - UIO AV. OCCIDENTAL |
| QUITO | AV MARIANA DE JESUS 3283 Y AMERICA | VALLEJO ARAUJO - MARIANA DE JESUS (MATRIZ) |